greenworks

OPERATOR MANUAL / BEDIENUNGSHANDBUCH / MANUAL DEL OPERARIO / MANUALE DELL'OPERATORE / MANUEL OPÉRATEUR / MANUAL DE UTILIZAÇÃO / GEBRUIKSAANWIJZING / РУКОВОДСТВО ОПЕРАТОРА / KÄYTTÖOPAS / ANVÄNDARHANDBOK / BRUKERVEILEDNING / BRUGSVEJLEDNING / INSTRUKCJA UŻYTKOWNIKA / NÁVOD K OBSLUZE / NÁVOD NA OBSLUHU / Uporabniški priročnik / PRIRUČNIK ZA RUKOVANJE / HASZNÁLATI ÚTMUTATÓ / MANUAL DE UTILIZARE / РЪКОВОДСТВО НА ОПЕРАТОРА / ΕΓΧΕΙΡΙΔΙΟ ΧΡΗΣΗΣ / دليل التشغيل / KULLANIM KILAVUZU / מדריך למפעיל / OPERATORIAU VADOVAS / LIETOTĀJA ROKASGRĀMATA / KASUTUSJUHEND

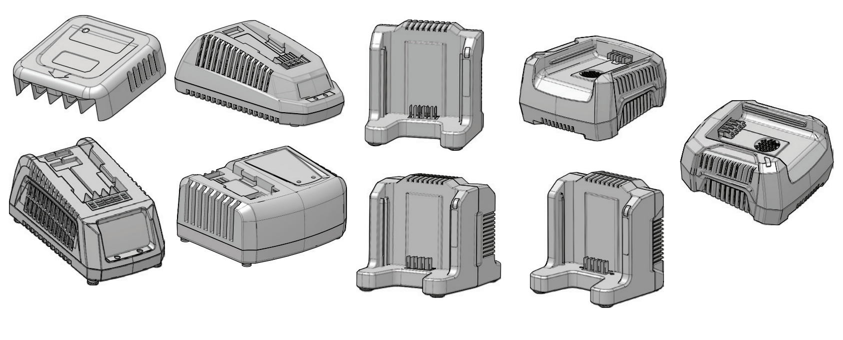

24V

2904307	100-240V AC 50-60Hz	0.5A
2904407	100-240V AC 50-60Hz	0.5A
29817	100-240V AC 50-60Hz	3A
29827	100-240V AC 50-60Hz	3A
2913907	100-240V AC 50-60Hz	3A

40V

2904107	100-240V AC 50-60Hz	0.5A
2904207	100-240V AC 50-60Hz	0.5A
2910907	100-240V AC 50-60Hz	2.2A
29417	100-240V AC 50-60Hz	2.2A
29447	100-240V AC 50-60Hz	2.2A
2924107	100-240V AC 50-60Hz	4A

60V

2918507 (G60C)	220-240V AC 50-60Hz	2A
2928807	220-240V AC 50-60Hz	2A
2924407	220-240V AC 50-60Hz	4A

80V

2921307	230V AC 50-60Hz	2A
2902507	230V AC 50-60Hz	4A
2904007	230V AC 50-60Hz	4A
2925507	230V AC 50-60Hz	4A

82V

2914707	230V AC 50-60Hz	4A

Original Instructions EN

SAFETY INFORMATION

- This appliance can be used by children aged from 8 years and above and persons with reduced physical,sensory or mental capabilities or lack of experience and knowledge if they have been given supervision or instruction concerning use of the appliance in a safe way and understand the hazards involved. Children shall not play with the appliance. Cleaning and user maintenance shall not be made by children without supervision.
- If the supply cord is damaged, it must be replaced by the manufacturer, its service agent or similarly qualified persons in order to avoid a hazard.
- Do not recharge non-rechargeable batteries.

SYMBOLS

⧈	Class II	📖	Read the instructions
⌂	For indoor use only	▭	Fuse

RECYCLE

Worn-out battery packs contain large amounts ofvaluable raw materials and plastics, which can also be recycled.

Batteries
Li-ion

Original Instructions EN

OPERATION

Charge the battery pack before use.

Do not recharge a fully charged battery pack!

If performance diminishes, recharge the battery pack.

The ideal storage temperature is between 6°C and 40°C.

Incorrect Defect Note:

1. Put the battery pack into the charger.
   - If the status LED flashes, remove the battery pack from the charger for 1 minute.
2. Put the battery pack into the charger again.
   - If the status LED shows correct, the battery pack is good.
   - If the status LED stays blinking, remove the battery pack and disconnect the charger.
3. Wait for 1 minute and put the battery pack into the charger again.
   - If the status LED shows correct, the battery pack is good.
   - If the status LED stays blinking, the battery pack is defective and it is necessary to replace the battery pack.

WARRANTY

(The full warranty terms and conditions can be found on Greenworks webpage)

The Greenworks warranty is 3 years on the product, and 2 years on batteries (consumer/private usage) from the date of purchase. This warranty covers manufacturing faults. A faulty product under warranty might be either repaired or replaced. A unit that has been misused or used in other ways then described in the owner's manual might be rejected for warranty. Normal wear, and wear parts are not considered as warranty. The original manufacturer warranty is not affected by any additional warranty offered by a dealer or retailer.

A faulty product must be returned to the point of purchase in order to claim for warranty, together with the proof of purchase (receipt).

Übersetzung der Originalanweisungen DE

SICHERHEITSHINWEISE

- Diese Vorrichtung kann durch Kinder ab dem Alter von 8 Jahren und von Personen mit eingeschränkten körperlichen, sensorischen oder geistigen Fähigkeiten oder fehlender Erfahrung und Wissen verwendet werden, wenn sie dabei beaufsichtigt werden oder in der sicheren Verwendung der Vorrichtung eingewiesen werden und die entsprechenden Gefahren erkennen. Kinder dürfen nicht mit der Vorrichtung spielen. Reinigung und Benutzerwartung dürfen nicht durch Kinder ohne Aufsicht durchgeführt werden.
- Um jede Gefahr zu vermeiden, muss das Netzkabel bei Beschädigung vom Hersteller, seinem Servicepartner oder ähnlich qualifiziertem Personal ausgetauscht werden.
- Laden Sie keine nicht wiederaufladbaren Batterien auf.

SYMBOLE

⧈	Klasse II	📖	Lesen Sie vor dem Aufladen die Anweisungen
⌂	Nur für den Innenbereich geeignet	▭	Sicherung

RECYCLING

Ausgediente Akkupacks enthalten große Mengen wertvoller Roh- und Kunststoffe, die ebenfalls einem Recyclingprozess zugeführt werden können.

Batterie
Li-ion

Übersetzung der Originalanweisungen DE

BEDIENUNG

Vor der Benutzung den Akkupack aufladen.

Voll geladenen Akkupack nicht erneut laden.

Laden Sie den Akkupack bei Leistungsabfall wieder auf.

Die zulässige Ladetemperatur liegt zwischen 6 °C und 40 °C.

Falscher Fehlerhinweis:

1. Legen Sie den Akkupack in das Ladegerät ein.
   - Wenn die Status-LED blinkt, entfernen Sie den Akkupack für 1 Minute aus dem Ladegerät.
2. Legen Sie den Akkupack wieder in das Ladegerät ein.
   - Wenn die Status-LED korrekt leuchtet, ist der Akkupack gut.
   - Wenn die Status-LED weiterhin blinkt, entfernen Sie den Akkupack und trennen Sie das Ladegerät.
3. Warten Sie 1 Minute und legen Sie den Akkupack wieder in das Ladegerät ein.
   - Wenn die Status-LED korrekt leuchtet, ist der Akkupack gut.
   - Wenn die Status-LED weiterhin blinkt, ist der Akkupack defekt und es ist notwendig, den Akkupack auszutauschen.

GARANTIE

(Die vollständigen Garantiebedingungen finden Sie auf der Website von Greenworks)

Die Greenworks-Garantie beträgt 3 Jahre auf das Produkt und 2 Jahre auf die Akkus (Käufer/Privatgebrauch) ab Kaufdatum. Diese Garantie deckt Herstellungsfehler ab. Ein im Rahmen der Garantie fehlerhaftes Produkt kann entweder repariert oder ersetzt werden. Ein Gerät, das missbräuchlich oder auf andere Weise als zu in der Bedienungsanleitung beschrieben Zwecken verwendet wurde, kann von der Garantie ausgeschlossen werden. Normaler Verschleiß und Verschleißteile sind von der Garantie ausgeschlossen. Die ursprüngliche Herstellergarantie wird durch eine zusätzliche Garantie eines Händlers oder Einzelhändlers nicht beeinträchtigt.

Ein fehlerhaftes Produkt muss zusammen mit dem Kaufnachweis (Quittung) an die Verkaufsstelle zurückgeschickt werden, um Garantieansprüche geltend zu machen.

Traducción de las instrucciones originales ES

INFORMACIÓN DE SEGURIDAD

- Este aparato puede ser utilizado por niños a partir de los 8 años y por personas con capacidades físicas, sensoriales o mentales reducidas, o que no tengan experiencia ni conocimientos, sin son supervisados o instruidos en el uso del aparato de forma segura y entienden los riesgos implicados. Los niños no deben jugar con el aparato. Los niños no podrán realizar la limpieza ni el mantenimiento reservado al usuario a menos que cuenten con supervisión.
- Si el cable de suministro ha sufrido daños, debe ser sustituido por el fabricante, su agente de servicio o personas con una cualificación similar para evitar riesgos.
- No recargue baterías no recargables.

SÍMBOLO

⧈	Clase II	📖	Lea las instrucciones antes de cargar
⌂	Para uso exclusivo en interior	▭	Fusible

RECICLAJE

Los acumuladores inservibles contienen grandes cantidades de valiosas materias primas y plástico que, en ocasiones, se pueden reciclar.

Batteries
Li-ion

Traducción de las instrucciones originales ES

FUNCIONAMIENTO

Cargue el acumulador antes de utilizarlo.

No recargue un acumulador completamente cargado.

En caso de que decaiga la capacidad cargue la batería.

La temperatura de carga permitida está entre 6 °C y 40 °C.

Nota de defecto incorrecto:

1. Ponga la batería en el cargador.
   - Si el LED de estado parpadea, retire la batería del cargador durante 1 minuto.
2. Vuelva a poner la batería en el cargador.
   - Si el LED de estado se muestra correcto, la batería está bien.
   - Si el LED de estado sigue parpadeando, retire la batería y desconecte el cargador.
3. Espere 1 minuto y vuelva a poner la batería en el cargador.
   - Si el LED de estado se muestra correcto, la batería está bien.
   - Si el LED de estado sigue parpadeando, la batería está defectuosa y es necesario sustituirla.

GARANTÍA

(La totalidad de las condiciones de la garantía puede encontrarse en la página web de Greenworks)

La garantía de Greenworks es de 3 años para el producto y 2 años para las baterías (uso privado / del consumidor) a partir de la fecha de compra. Esta garantía cubre defectos de fabricación. Un producto defectuoso en garantía puede ser reparado o sustituido. Una unidad que haya sido mal utilizada o utilizada de modo distinto al que se describe en el manual del propietario puede no tener derecho a garantía. El desgaste normal y las piezas de desgaste no están cubiertos por la garantía. La garantía original del fabricante no se ve afectada por ninguna garantía adicional ofrecida por un distribuidor o minorista.

Un producto defectuoso debe devolverse al punto de compra para reclamar la garantía, junto con el comprobante de compra (ticket).

Traduzione delle istruzioni originali IT

SAUGOS INFORMACIJA

- Šį įrenginį gali naudoti 8 metų ir vyresni vaikai, bei asmenys, turintys ribotus fizinius, jutiminius arba protinius gebėjimus, arba asmenys, kuriems trūksta patirties ar žinių, jeigu jie yra prižiūrimi arba buvo instruktuoti kaip saugiai naudotis įrenginiu ir supranta susijusius pavojus. Vaikams negalima leisti žaisti šiuo prietaisu. Vaikams be priežiūros draudžiama atlikti valymo ir techninės priežiūros darbus.
- Jeigu sugadintas maitinimo laidas, siekiant užtikrinti saugumą, jį turi pakeisti gamintojas, jo įgaliotas techninės priežiūros atstovas arba kitas kvalifikuotas asmuo.
- Nekraukite neįkraunamų baterijų.

SIMBOLI

⧈	Classe II	📖	Prima della ricarica, leggere le istruzioni.
⌂	Per il solo uso in interni.	▭	Fusibile

RICICLAGGIO

I prodotti elettronici inutilizzabili e i relativi accessori comprendono una grande quantità di materie plastiche e materie prime riciclabili.

Batteries
Li-ion

Traduzione delle istruzioni originali IT

UTILIZZO

Prima dell'utilizzo, ricaricare la batteria.

Non ricaricare la batteria già carica.

Ricaricare la batteria in caso di calo di potenza.

La temperatura di carica consentita è compresa fra 6 °C e 40 °C.

Se il caricabatteria indica che la batteria è difettosa procedere come descritto di seguito:

1. Inserire il gruppo batteria nel caricabatteria.
   - Se la spia di stato lampeggia, rimuovere il gruppo batteria dal caricabatteria per 1 minuto.
2. Reinserire il gruppo batteria nel caricabatteria.
   - Se la spia di stato non segnala anomalie, il gruppo batteria è funzionante.
   - Se la spia continua a lampeggiare, rimuovere il gruppo batteria e scollegare il caricabatteria dalla rete elettrica.
3. Attendere 1 minuto e reinserire il gruppo batteria nel caricabatteria.
   - Se la spia di stato non segnala anomalie, il gruppo batteria è funzionante.
   - Se la spia di stato continua a lampeggiare, il gruppo batteria è difettoso e deve essere sostituito.

GARANZIA

(I termini e le condizioni integrali della garanzia sono consultabili sul sito web di Greenworks.)

Greenworks offre una garanzia di 3 anni per il prodotto e di 2 anni per le batterie (uso domestico/privato) dalla data di acquisto. La garanzia copre i difetti di fabbricazione. I prodotti difettosi in garanzia possono essere riparati o sostituiti. L'uso del prodotto in modo improprio o diverso da come descritto nel manuale di istruzioni può invalidare la garanzia. La normale usura del prodotto e degli accessori non è coperta dalla garanzia. La garanzia del fabbricante non è influenzata da eventuali garanzie supplementari offerte dal rivenditore o dal fornitore.

Per inoltrare una richiesta di riparazione in garanzia, i prodotti difettosi devono essere riportati presso il punto vendita insieme alla prova di acquisto (ricevuta).

Traduction des instructions d'origine FR

INFORMATION DES SÉCURITÉS

- Cet appareil peut être utilisé par des enfants 8 ans ou plus et des personnes présentant des capacités physiques, sensorielles ou intellectuelles réduites, voire ne disposant pas des connaissances et de l'expérience nécessaires en cas de surveillance ou d'instructions sur l'usage de l'appareil en toute sécurité et de compréhension des risques impliqués. Les enfants ne doivent pas jouer avec l'appareil. Le nettoyage et l'entretien ne doivent pas être effectués par des enfants sans supervision.
- Si le cordon d'alimentation est endommagé, demandez au fabricant, à son agent d'entretien ou à une personne également qualifiée de le remplacer pour éviter tout danger.
- Ne tentez pas de recharger pas des batteries non-rechargeables.

SYMBOLE

⧈	Classe II	📖	Lisez les instructions avant la charge
⌂	Pour une utilisation à l'intérieur uniquement	▭	Fusible

RECYCLAGE

Les blocs batteries usagés contiennent des quantités importantes de matières premières et de matières plastiques de grande qualité pouvant également être recyclées.

Batteries
Li-ion

Traduction des instructions d'origine FR

FONCTIONNEMENT

Charger le bloc batterie avant utilisation.

Ne pas recharger un bloc batterie entièrement chargé.

En cas de baisse de puissance, recharger le bloc batterie.

La température de charge admissiblese situe entre 6 °C et 40 °C.

Note de défectuosité incorrecte:

1. Placez le pack-batterie dans le chargeur.
   - Si la LED de statut clignote, retirez le packbatterie du chargeur pendant 1 minute.
2. Placez à nouveau le pack-batterie dans le chargeur.
   - Si la LED de statut semble correcte, le packbatterie est en bon état.
   - Si la LED de statut clignote encore, retirez le pack-batterie et déconnectez le chargeur.
3. Attendez 1 minute et remettez le pack-batterie dans le chargeur.
   - Si la LED de statut semble correcte, le packbatterie est en bon état.
   - Si la LED de statut clignote encore, le packbatterie est défectueux et doit être remplacé.

GARANTIE

(Les conditions générales complètes de la garantie se trouvent sur la page Web de Greenworks)

La garantie Greenworks est de 3 ans sur le produit et de 2 ans sur les batteries (usage de consommateur / privé) à compter de la date d'achat. Cette garantie couvre les défauts de fabrication. Un produit défaillant sous garantie peut être réparé ou remplacé. La garantie d'une unité qui a fait l'objet d'abus ou d'un usage différent de celui décrit dans le manuel du propriétaire peut être refusée. L'usure normale et les pièces d'usure ne sont pas couvertes par la garantie. La garantie du fabricant d'origine n'est pas affectée par toute garantie additionnelle offerte par un distributeur ou un revendeur.

Un produit défaillant doit être retourné au point d'achat, accompagné de sa preuve d'achat (reçu), afin de prétendre à la garantie.

Traduzido a partir das instruções originais PT

INFORMAÇÃO DE SEGURANÇA

- Este aparelho pode ser utilizado por crianças com mais de 8 anos de idade e pessoas com capacidades físicas, sensoriais ou mentais reduzidas, ou falta de experiência e conhecimentos, se forem supervisionadas e ensinadas quanto à utilização do aparelho de um modo seguro, e compreenderem os perigos envolvidos. As crianças não devem brincar com o aparelho. A limpeza e manutenção não deverão ser feitas por crianças sem supervisão.
- Se o fio da alimentação estiver danificado, deve ser substituído pelo fabricante, o seu agente de reparação ou uma pessoa igualmente qualificada, de modo a evitar perigos.
- Não recarregue baterias que não sejam recarregáveis.

SÍMBOLO

⧈	Classe II	📖	Lisez les instructions avant la charge
⌂	Pour une utilisation à l'intérieur uniquement	▭	Fusible

RECICLE

Acumuladores sem possibilidade de reparação contém uma apreciável quantidade de matériaprimae plásticos que também podem ser incluídos em um processo de reciclagem.

Batteries
Li-ion

Traduzido a partir das instruções originais PT

FUNCIONAMENTO

Antes da utilização, deve carregar os acumuladores.

Não recarregar acumuladores já carregados.

Recarregar o acumulador quando notar um perda de rendimento.

A temperatura de carregamento admissível é de 6 °C a 40 °C.

Note de défectuosité incorrecte :

1. Placez le pack-batterie dans le chargeur.
   - Si la LED de statut clignote, retirez le packbatterie du chargeur pendant 1 minute.
2. Placez à nouveau le pack-batterie dans le chargeur.
   - Si la LED de statut semble correcte, le packbatterie est en bon état.
   - Si la LED de statut clignote encore, retirez le pack-batterie et déconnectez le chargeur.
3. Attendez 1 minute et remettez le pack-batterie dans le chargeur.
   - Si la LED de statut semble correcte, le packbatterie est en bon état.
   - Si la LED de statut clignote encore, le packbatterie est défectueux et doit être remplacé.

GARANTIA

(Os termos e condições da garantia pode ser encontrados na página web da Greenworks)

A garantia da Greenworks é de 3 anos sobre o produto, e 2 anos sobre as baterias (consumidor/uso privado) a partir da data da compra. Esta garantia abrange defeitos de fabrico. Um produto danificado ao abrigo da garantia pode ser reparado ou substituído. Uma unidade que tenha sido mal utilizada ou usada de outro modo para além do descrito no manual de utilização pode ser rejeitada para garantia. O desgaste normal e peças gastas não é considerado para a garantia. A garantia original do fabricante não é afetada por qualquer garantia adicional oferecida por um revendedor.

Um produto danificado tem de ser devolvido no local onde o comprou, de modo a pedir a ativação da garantia, juntamente com a prova de compra (recibo).

Vertaling van de originele gebruiksaanwijzing NL

VEILIGHEIDSINFORMATIE

- Dit apparaat kan worden gebruikt door kinderen vanaf 8 jaar en personen met beperkte fysische, visuele of mentale vaardigheden, of die een gebrek aan ervaring en kennis hebben, indien ze onder toezicht staan of gepaste instructies hebben gekregen zodat ze het apparaat op een veilige manier kunnen gebruiken en op de hoogte zijn van de gevaren die het gebruik van het apparaat met zich meebrengt. Kinderen mogen niet met het apparaat spelen. Kinderen mogen het gereedschap niet reinigen of onderhouden zonder toezicht.
- Als de stroomkabel is beschadigd, moet hij door de fabrikant, zijn klantenservice of gelijkwaardig gekwalificeerde personen worden vervangen om gevaren te voorkomen.
- Laad geen niet oplaadbare batterijen op.

SYMBOOL

⧈	Classe II	📖	Antes do carregamento, leia as instruções
⌂	Apenas para uso no interior	▭	Fusível

RECYCLING

Afgedankte accupacks bevatten grote hoeveelheden waardevolle grond- en kunststoffen die eveneens gerecycled kunnen worden.

Batteries
Li-ion

Vertaling van de originele gebruiksaanwijzing NL

GEBRUIK

Het accupack voor gebruik opladen.

Volledig geladen accupacks niet opnieuw laden!

Laad het accupack bij vermogensverlies weer op.

De toelaatbare oplaadtemperatuur ligt tussen 6 °C en 40 °C.

Nota de defeito incorreto:

1. Insira a bateria no carregador.
   - Se o LED do estado piscar, retire a bateria do carregador durante 1 minuto.
2. Volte a inserir a bateria no carregador.
   - Se o LED do estado estiver correto, a bateria está boa.
   - Se o LED do estado continuar a piscar, retire a bateria e desligue o carregador.
3. Espere 1 minuto e volte a colocar a bateria no carregador.
   - Se o LED do estado estiver correto, a bateria está boa.
   - Se o LED do estado continuar a piscar, a bateria está defeituosa e tem de ser substituída.

GARANTIE

(De volledige garantiebepalingen zijn terug te vinden op de website van Greenworks)

De garantie van Greenworks bedraagt 3 jaar op het product, 2 jaar op de accu's (consumenten/privégebruik) vanaf de datum van aankoop. Deze garantie dekt productiefouten. Een defect product dat nog garantie heeft kan of worden gerepareerd, of worden vervangen. Een defect aan een apparaat dat verkeerd is gebruikt op een manier die niet wordt beschreven in de gebruiksaanwijzing valt niet onder de garantie. Normale slijtage en aan slijtage onderhevige onderdelen vallen niet onder de garantie. De originele garantie van de fabrikant wordt niet aangetast door aanvullende garantie van de dealer of verkoper.

Een defect product moet worden geretourneerd naar het verkooppunt om aanspraak te maken op de garantie, samen met een bewijs van aankoop (rekening/ kassabon)

Перевод оригинальных инструкций RU

ИНФОРМАЦИЯ ПО ТЕХНИКЕ БЕЗОПАСНОСТИ

- Детям в возрасте от 8 лет, лицам с ограниченными физическими, сенсорными или умственными способностями или лицам без соответствующего опыта и знаний разрешается пользоваться прибором только под надзором взрослых либо после инструктажа и разъяснения правилам ТБ. Прибор — не игрушка. Детям запрещается выполнять очистку и техобслуживание машины без надзора.
- Во избежание опасностей, при повреждении сетевого шнура, он должен меняться производителем, сервисным агентом или специалистом с аналогичной квалификацией.
- Запрещается заряжать одноразовые аккумуляторы.

ЗНАЧОК

⧈	Klasse II	📖	Lees de instructies voordat u begint met het opladen
⌂	Alleen voor gebruik binnenshuis	▭	Zekering

ВТОРСЫРЬЕ

Отслужившие свой срок аккумуляторные блоки содержат большое количество ценных сырьевых и полимерных материалов, которые также могут быть направлены на повторную переработку.

Batteries
Li-ion

Перевод оригинальных инструкций RU

ЭКСПЛУАТАЦИЯ

Перед использованием зарядите аккумуляторный блок.

Не ставьте на зарядку полностью заряженный акку-муляторный блок! При снижении мощности зарядите аккумуляторный блок.

Оптимальная температура хранения составляет 6–40 °C.

Foutief defect opmerking:

1. Plaats het accupack in de oplader.
   - Als de status-led knippert, haal dan het accupack gedurende 1 minuut uit de oplader.
2. Plaats het accupack weer terug in de oplader.
   - Als de status-led correct weergeeft, is het accupack goed.
   - Als de status-led blijft knipperen, verwijdert u het accupack en ontkoppelt u de oplader.
3. Wacht 1 minuut en plaats het accupack opnieuw in de oplader.
   - Als de status-led correct weergeeft, is het accupack goed.
   - Als de status-led blijft knipperen, is het accupack defect en moet het accupack worden vervangen.

ГАРАНТИЯ

(Полный текст гарантийных обязательств приведен на веб-сайте компании Greenworks)

Гарантия компании Greenworks составляет 3 года на продукцию и 2 года на батареи (частное использование) с даты покупки. Гарантия распространяется на дефекты производства. Неисправная продукция, на которую действует гарантия, подлежит ремонту или замене. Гарантия может не распространяться в случае неправильного использования или нарушения правил использования изделия. Гарантия не распространяется на естественный износ и детали, подверженные износу. На гарантию изготовителя не влияет дополнительная гарантия дилера или розничного торговца.

Для гарантийного обслуживания неисправную продукцию необходимо вернуть на место покупки, предъявив доказательство покупки (товарный чек).

Alkuperäisten ohjeiden käännös FI

TURVALLISUUSTIEDOT

- Laitetta saavat käyttää yli 8-vuotiaat lapset ja henkilöt, joiden fyysinen, aistinvarainen tai henkinen toimintakyky on rajoittunut tai joilla ei ole tarvittavaa kokemusta ja tietoa laitteen käytöstä, jos heitä valvotaan tai heitä opastetaan laitteen turvalliseen käyttöön, ja he ymmärtävät käyttöön liittyvät vaarat. Lapset eivät saa leikkiä laitteella. Lapset eivät saa tehdä puhdistus- tai kunnossapitotoimenpiteitä ilman valvontaa.
- Jos virtajohto on vaurioitunut, valmistajan, sen huoltoliikkeen tai vastaavan ammattihenkilön on vaihdettava se vaarojen välttämiseksi.
- Älä lataa muita kuin ladattavia akkuja.

SYMBOLI

⧈	Luokka II	📖	Lue ohjeet ennen lataamista
⌂	Vain sisäkäyttöön	▭	Sulake

KIERRÄTETTÄVÄ

Käytöstä poistetut akut sisältävät paljon arvokkaita raaka-aineita ja muoveja, jotka niinikään voidaan kierrättää.

Batteries
Li-ion

Alkuperäisten ohjeiden käännös FI

KÄYTTÖ

Lataa akku ennen käyttöä.

Älä lataa täyteenladattua akkua uudelleen.

Lataa akku uudelleen sen tehon laskiessa.

Sallittu latauslämpötila on 6...40 °C.

Incorrect Defect Note:

1. Aseta akku laturiin.
   - Jos tilan LED vilkkuu, irrota akku laturista 1 minuutin ajaksi.
2. Aseta akku takaisin laturiin.
   - Jos tilan LED näyttää oikein, akku on kunnossa.
   - Jos tilan LED vilkkuu edelleen, irrota akku ja irrota laturi sähkövirrasta.
3. Odota 1 minuutin ajan ja aseta akku takaisin laturiin.
   - os tilan LED näyttää oikein, akku on kunnossa.
   - Jos tilan LED vilkkuu edelleen, akku on viallinen ja se täytyy vaihtaa uuteen.

TAKUU

(Täydelliset takuuehdot löydät Greenworksverkkosivustolta)

Greenworks-takuu tälle tuotteelle on 3 vuotta ja paristoille 2 vuotta (kuluttaja-/yksityiskäytössä) ostopäivästä alkaen. Takuu kattaa valmistusvirheet. Takuun aikana viallinen tuote voidaan joko korvata tai vaihtaa. Laitteen, jota on käytetty väärin tai jota käytetään muulla tavoin kuin käyttöoppaassa kuvatulla tavalla, takuu voidaan mitätöidä. Takuu ei korvaa normaalia kulumista tai kuluvia osia. Jälleenmyyjän tarjoama lisätakuu ei vaikuta alkuperäisen valmistajan takuuseen.

Takuukorvaus vaatii viallisen tuotteen palauttamisen ostopaikkaan yhdessä ostotodistuksen (kuitti) kanssa

Översättning av originalinstruktionerna SV

SÄKERHETSINFORMATION

- Denna apparat kan användas av barn från 8 års ålder och personer med nedsatt fysisk, sensorisk eller psykisk förmåga, eller som saknar erfarenhet och kunskap, om de övervakas eller har fått instruktioner om säker användning av apparaten och förstår de risker som det innebär. Barn ska inte leka med apparaten. Rengöring och användarens underhåll ska inte utföras av barn utan tillsyn.
- Om elkabeln är skadad ska den bytas ut av tillverkarens servicerepresentant eller personer med jämförbar kompetens för att undvika fara.
- Ladda inte batterier som inte är laddningsbara.

SYMBOL

⧈	Klass II	📖	Läs anvisningarna innan du laddar
⌂	Använd endast inomhus	▭	Säkring

ÅTERVINNING

Uttjänta batterier innehåller många värdefulla råämnen och plaster som går att återvinna.

Batteries
Li-ion

Översättning av originalinstruktionerna SV

ANVÄNDNING

Ladda batteriet före användning.

Ladda inte fulladdade batterier.

Ladda batteriet så snart effekten börjar avta.

Tillåten förvaringstemperatur ligger mellan 6 och 40°C.

Felaktigt felmeddelande :

1. Sätt tillbaka batteriet i laddaren.
   - Om status-LED-lampan blinkar ska du avlägsna batteriet från laddaren i 1 minut.
2. Sätt tillbaka batteriet i laddaren igen.
   - Om status-LED-lampan visar okej är batteriet okej.
   - Om status-LED-lampan fortsätter att blinka ska du avlägsna batteriet och dra ur laddaren från elen.
3. Vänta i 1 minut och sätt i batteriet i laddaren igen.
   - Om status-LED-lampan visar okej är batteriet okej.
   - Om status-LED-lampan fortsätter att blinka är batteriet defekt och måste bytas ut.

GARANTI

(Garantivillkoren i sin helhet finns att läsa på Greenworks webbplats)

Greenworks ger 3 års garanti på produkten och 2 år på batterier (konsument/privat bruk) från köpedatum. Denna garanti gäller tillverkningsfel. En felaktig produkt under garanti kan antingen repareras eller bytas. Garantianspråk för en enhet som har använts på fel sätt eller på ett sätt som inte beskrivs i bruksanvisningen kan avvisas. Normalt slitage, och slitna delar täcks inte av garantin. Den ursprungliga tillverkarens garanti påverkas inte av någon annan garanti som erbjuds av återförsäljaren.

En felaktig produkt måste skickas tillbaka till försäljningsstället för att göra anspråk på garantin, tillsammans med öpebeviset (kvitto).

Produsentens instruksjoner NO

SIKKERHETSINFORMASJON

- Dette apparatet kan brukes av barn i alderen åtte år og eldre og personer med nedsatt fysisk,sensorisk eller mental evne eller mangel på erfaring og kunnskap, hvis de har fått veiledning eller instruksjon om bruken av apparatet på en trygg måte og forstår farene som er involvert. Barn skal ikke leke med apparatet. Rengjøring og brukervedlikehold skal ikke gjøres av barn uten tilsyn.
- Hvis strømledningen er skadet, må den byttes ut av produsenten, serviceagenten eller tilsvarende kvalifiserte personer for å unngå fare.
- Ikke lad opp ikke-oppladbare batterier.

SYMBOL

⧈	Klasse II	📖	Les instruksene nøye før lading
⌂	Bare for innendørs bruk	▭	Sikring

GJENVINN

Batteripakker som ikke lenger kan brukes, inneholder store mengder rå- og kunststoffer som også kan kjøres gjennom en gjenvinningsprosess.

Batteries
Li-ion

Produsentens instruksjoner NO

BETJENING

Lad opp batteripakken før bruk.

Ikke lad en fulladet batteripakke!

Hvis ytelsen minsker, må du lade batteripakken.

Den ideelle lagertemperaturen er mellom 6 °C og 40 °C.

Merknad for feil defekt:

1. Sett batteripakken inn i laderen.
   - Hvis status-LED blinker, ta batteriet ut av laderen i ett minutt.
2. Sett batteripakken inn i laderen igjen.
   - Hvis status-LED indikerer «riktig», er batteripakken i orden.
   - Hvis status-LED fortsetter å blinke, ta ut batteripakken og koble fra laderen.
3. Vent i ett minutt og sett batteripakken inn i laderen igjen.
   - Hvis status-LED indikerer «riktig», er batteripakken i orden.
   - Hvis status-LED fortsatt blinker, er batteripakken defekt og må byttes ut.

GARANTI

(Du finner alle garantivilkår og -betingelser på nettsiden til Greenworks)

Greenworks-garantien er 3 år for produktet og 2 år for batterier (forbrukerbruk / privat bruk) fra kjøpsdatoen. Denne garantien dekker produksjonsfeil. Et defekt produkt under garanti kan enten repareres eller erstattes. Garantier kan ugyldiggjøres for enheter som har blitt misbrukt eller brukt på andre måter enn det som beskrevet i brukerhåndboken. Normal slitasje og slitte deler dekkes ikke av garantien. Den originale produsentgarantien påvirkes ikke av tilleggsgaranti fra en forhandler eller forhandler.

Et defekt produkt må returneres til kjøpsstedet for å kreve garanti, sammen med kjøpsbevis (kvittering).

Oversættelse af de originale vejledninger DA

SIKKERHEDSOPLYSNINGER

- Dette apparat må bruges af børn fra 8 år og derover, og af personer med nedsatte fysiske, sanselige eller mentale evner eller manglende erfaring og viden, hvis de har fået tilsyn eller instruktion i brugen af apparatet af en person, der er ansvarlig for deres sikkerhed. Børn må ikke lege med apparatet. Rengøring og vedligeholdelse, må ikke udføres af børn uden tilsyn.
- Hvis ledningen beskadiges, skal den skiftes af producenten, dennes serviceagent eller lignende kvalificeret personale, så at undgå farlige situationer.
- Batterier, der ikke er beregnet til genopladning, må ikke genoplades.

SYMBOL

⧈	Klasse II	📖	Læs anvisningerne før opladning
⌂	Kun til udendørs brug	▭	Sikring

GENBRUG

Opbrugte batteripakker indeholder store mænger værdifulde råmaterialer og plastik, der skal genbruges.

Batteries
Li-ion

Oversættelse af de originale vejledninger DA

BETJENING

Oplad batteripakken inden brug.

Oplad ikke en helt opladet batteripakke!

Hvis batteripakkens ydeevne reduceres, skal den genoplades.

Den ideelle opbevaringstemperatur er mellem 6°C og 40°C.

Bemærkning om defekt:

1. Sæt batteripakken i opladeren.
   - Hvis statusindikatoren blinker, skal batteriet tages ud af opladeren i 1 minut.
2. Sæt batteripakken i opladeren igen.
   - Hvis statusindikatoren viser korrekt, er batteriet ok.
   - Hvis statusindikatoren blinker, skal batteriet tages ud og opladeren skal afbrydes.
3. Vent i 1 minut, og sæt batteripakken i opladeren igen.
   - Hvis statusindikatoren viser korrekt, er batteriet ok.
   - Hvis statusindikatoren blinker, er batteriet defekt, og det skal skiftes.

GARANTI

(Alle garantibetingelserne kan findes på Greenworks webside)

Greenworks-garantien er 3 år på produktet og 2 år på batterier (forbruger/privat brug) fra købsdatoen. Denne garanti dækker produktionsfejl. Et defekt produkt under garantien kan enten repareres eller udskiftes. Garantien på en enhed, der er blevet misbrugt eller brugt på andre måder, end beskrevet i brugervejledningen, kan annulleres. Normalt slid og sliddele betragtes ikke som grund til, at modtage garanti. Den originale producentgaranti påvirkes ikke af yderligere garantier fra en forhandler eller detailhandler.

Et defekt produkt skal returneres til købsstedet sammen med købsbevis (kvittering) for, at modtage garantien.

Tłumaczenie oryginalnej instrukcji PL

INFORMACJE DOTYCZĄCE BEZPIECZEŃSTWA

- Pod warunkiem zapewnienia odpowiedniego nadzoru, pouczenia na temat bezpiecznej obsługi i dopilnowania zrozumienia zagrożeń, urządzenie może być używane przez dzieci w wieku od lat 8, osoby o ograniczeniach fizycznych, czuciowych lub psychicznych, a także osoby, którym brak jest doświadczenia lub wiedzy. Dzieci nie powinny bawić się urządzeniem. Dzieci nie powinny bez nadzoru wykonywać czynności związanych z czyszczeniem i konserwacją.
- Jeśli przewód zasilający zostanie uszkodzony, aby uniknąć niebezpiecznych sytuacji, należy go wymienić. Wymiany powinien dokonać producent, przedstawiciel jego serwisu lub inne osoby o podobnych kwalifikacjach.
- Nie ładuj baterii akumulatorowych.

SYMBOLS

⧈	Klasa II	📖	Przeczytać instrukcje przed ładowaniem.
⌂	Tylko do użytku w pomieszczeniach	▭	Bezpiecznik

Tłumaczenie oryginalnej instrukcji PL

RECYKLING

Zużyte akumulatory zawierają wiele cennych surowców i tworzyw sztucznych, które można poddać procesowi recyklingu.

Batteries
Li-ion

DZIAŁANIE

Przed pierwszych użyciem należy naładować akumulator.

Całkowicie naładowanego akumulatora nie wolno ponownie ładować.

W przypadku spadku mocy należy ponownie naładować akumulator.

Dopuszczalna temperatura ładowania wynosi od 6°C do 40°C.

Niewłaściwa wzmianka o uszkodzeniu :

1. Włóż akumulator do ładowarki.
   - Jeśli status LED miga, wyjąć akumulator z ładowarki na 1 minutę.
2. Włóż ponownie akumulator do ładowarki.
   - Jeśli status LED wyświetla się prawidłowo, akumulator ładuje się poprawnie.
   - Jeśli status LED wciąż miga, wyjąć akumulator i odłączyć ładowarkę z sieci.
3. Odczekaj minute i ponownie wóżakumulator do łdowarki.
   - Jeśli status LED wyświetla się prawidłowo, akumulator ładuje się poprawnie.
   - Jeśli status LED przestaje migać, akumulator jest wadliwy i należy go wymienić.

Tłumaczenie oryginalnej instrukcji PL

GWARANCJA

(Pełne warunki gwarancji znaleźć można na stronie internetowej Greenworks)

Greenworks udziela gwarancji na 3 lata na produkt oraz na 2 lata na baterie (pod warunkiem użytkowania konsumenckiego/prywatnego). Gwarancja liczy się od daty zakupu. Niniejsza gwarancja obejmuje usterki i wady produkcyjne. Wadliwy produkt objęty gwarancją może zostać albo naprawiony, albo wymieniony. Roszczenie gwarancyjne dotyczące urządzenia, które było używane w sposób niezgodny z przeznaczeniem lub inny niż opisano w instrukcji może zostać odrzucone. Normalne zużycie i zużywanie się części nie są objęte gwarancją. Oryginalnej gwarancji producenta nie zmieniają jakiekolwiek dodatkowe gwarancje oferowane przez dystrybutora lub sprzedawcę.

Aby roszczenie gwarancyjne mogło zostać rozpatrzone, wadliwy produkt musi zostać zwrócony w punkcie sprzedaży wraz z dowodem sprzedaży (paragonem).

BEZPEČNOSTNÍ INFORMACE

- Toto zařízení mohou používat děti od 8 let a osoby s omezenými fyzickými, smyslovými nebo duševními schopnostmi nebo nedostatkem zkušeností a znalostí, pokud jsou tyto osoby pod dohledem, nebo byly řádně poučeny ohledně použití zařízení bezpečným způsobem a chápou možná rizika spojená s jeho používáním. Děti si nesmí se zařízením hrát. Čištění a údržbu nesmějí provádět děti, pokud nejsou pod dohledem dospělé osoby.
- Pokud je napájecí kabel poškozen, musí být vyměněn výrobcem, jeho servisním technikem nebo podobně kvalifikovanými osobami, aby se zabránilo nebezpečí.
- Nepokoušejte se nabíjet baterie, které nelze nabíjet.

SYMBOL

▣	Třída II	📖	Před nabíjením si přečtěte pokyny
⌂	Pouze pro vnitřní použití	▭	Pojistka

RECYKLACE

Opotřebované akumulátory obsahují velké množství hodnotných surovin a plastů, které lze recyklovat..

Batteries
Li-ion

PROVOZ

Před použitím akumulátor plně nabijte.

Nenabíjejte plně nabitý akumulátor!

Pokud výkon klesá, nabijte akumulátor.

Ideální skladovací teplota je mezi 6 ° C a 40 ° C.

Poznámka k vadnému akumulátoru:

1. Vlože akumulátor do nabíječky.
   - Pokud stavová LED kontrolka bliká, vyjměte akumulátor z nabíječky na 1 minutu.
2. Akumulátor vložte zpátky do nabíječky.
   - Pokud stavová LED kontrolka ukazuje správný stav, pak je akumulátor dobrý.
   - Pokud stavová LED kontrolka dále bliká, vyjměte akumulátor a odpojte nabíječku.
3. Počkejte 1 minutu a znovu vložte akumulátor do nabíječky.
   - Pokud stavová LED kontrolka ukazuje správný stav, pak je akumulátor dobrý.
   - Pokud stavová LED dále bliká, pak je akumulátor vadný a je třeba ho vyměnit.

ZÁRUKA

(Úplné záruční podmínky naleznete na webové stránce společnosti Greenworks)

Záruka Greenworks je 3 roky na výrobek a 2 roky na baterie (spotřební / soukromé použití) od data zakoupení. Tato záruka se vztahuje na výrobní závady. Vadný výrobek v záruce může být buď opraven, nebo vyměněn. Přístroj, který byl zneužitý nebo použitý jinými způsoby, než popsanými v uživatelské příručce, může být odmítnut pro uplatnění záruky. Na normální opotřebení a opotřebované součásti se záruka nevztahuje. Původní záruka výrobce není ovlivněna žádnou dodatečnou zárukou, kterou nabízí prodejce nebo obchodník.

Vadný výrobek spolu s dokladem o koupi (pokladniční stvrzenka) musí být vrácen na místo zakoupení pro uplatnění záručního nároku.

BEZPEČNOSTNÉ INFORMÁCIE

- Toto zariadenie môžu používať deti od 8 rokov a osoby s obmedzenými fyzickými, zmyslovými alebo duševnými schopnosťami alebo nedostatkom skúseností a znalostí, ak sú tieto osoby pod dohľadom alebo boli riadne poučené o používaní zariadenia bezpečným spôsobom a chápu možné riziká spojené s jeho používaním. Deti sa nesmú so zariadením hrať. Čistenie a údržbu nesmú robiť deti, ak nie sú pod dohľadom dospelej osoby.
- Ak je napájací kábel poškodený, musí ho vymeniť výrobca, jeho servisný zástupca alebo podobne kvalifikovaná osoba, aby sa predišlo riziku.
- Nepokúšajte sa nabíjať batérie, ktoré nie sú nabíjateľné.

SYMBOL

▣	Trieda II	📖	Pred nabíjaním si prečítajte pokyny
⌂	Iba pre vnútorné použitiey	▭	Poistka

RECYKLUJTE

Opotrebované akumulátory obsahujú veľké množstvo hodnotných surovín a plastov, ktoré možno recyklovať.

Batteries
Li-ion

OBSLUHA

Pred použitím akumulátor úplne nabite.

Nenabíjajte úplne nabitý akumulátor!

Ak sa výkon zníži, nabite akumulátor.

Ideálna skladovacia teplota je medzi 6 ° C a 40 ° C.

Poznámka pre chybný akumulátor:

1. Vložte akumulátor do nabíjačky.
   - Ak stavová LED kontrolka bliká, vyberte akumulátor z nabíjačky na 1 minútu.
2. Akumulátor vložte naspäť do nabíjačky.
   - Ak stavová LED kontrolka ukazuje správny stav, potom je akumulátor dobrý.
   - Ak stavová LED kontrolka ďalej bliká, vyberte akumulátor a odpojte nabíjačku.
3. Počkajte 1 minútu a znovu vložte akumulátor do nabíjačky.
   - Ak stavová LED kontrolka ukazuje správny stav, potom je akumulátor dobrý.
   - Ak stavová LED kontrolka ďalej bliká, potom je akumulátor chybný a je potrebné ho vymeniť.

ZÁRUKA

(Úplné záruční podmínky naleznete na webové stránce společnosti Greenworks)

Záruka Greenworks je 3 roky na výrobek a 2 roky na baterie (spotřební / soukromé použití) od data zakoupení. Tato záruka se vztahuje na výrobní závady. Vadný výrobek v záruce může být buď opraven, nebo vyměněn. Přístroj, který byl zneužitý nebo použitý jinými způsoby, než popsanými v uživatelské příručce, může být odmítnut pro uplatnění záruky. Na normální opotřebení a opotřebované součásti se záruka nevztahuje. Původní záruka výrobce není ovlivněna žádnou dodatečnou zárukou, kterou nabízí prodejce nebo obchodník.

Vadný výrobek spolu s dokladem o koupi (pokladniční stvrzenka) musí být vrácen na místo zakoupení pro uplatnění záručního nároku.

VARNOSTNE INFORMACIJE

- To napravo lahko uporabljajo otroci, starejši od 8 let in osebe z zmanjšanimi fizičnimi, čutilnimi ali mentalnimi zmožnostmi ali osebe brez izkušenj ali znanja, če so pravilno nadzorovane ali če so prejele navodila o varni uporabi naprave in razumejo tveganje, ki ga s tem prevzemajo. Otroci se ne smejo igrati z napravo. Otroci naj ne izvajajo čiščenja in vzdrževanja naprave brez nadzora.
- Če je napajalni kabel poškodovan, ga mora zamenjati proizvajalec, njegov servisni zastopnik ali podobno usposobljene osebe, da preprečite nevarnost.
- Baterij, ki niso polnljive, ne polnite znova.

SIMBOL

▣	Razred II	📖	Pred polnjenjem preberite navodila
⌂	Namenjeno samo za uporabo v zaprtih prostorih	▭	Varovalka

RECIKLIRANJE

Izpraznjeni sklopi baterij vsebujejo velike količine uporabnih surovin in plastike, ki jih lahko reciklirate.

Batteries
Li-ion

DELOVANJE

Baterijski sklop pred uporabo napolnite.

Popolnoma napolnjenega baterijskega sklopa ne polnite ponovno.

Če se zmogljivost poslabša, ponovno napolnite baterijski sklop.

Optimalna temperatura shranjevanja je med 6 in 40 °C.

Napačno opozorilo o napaki:

1. Baterijo vstavite v polnilnik.
   - Če lučka stanja LED utripa, baterijo za eno minuto vzemite iz polnilnika.
2. Baterijo ponovno vstavite v polnilnik.
   - Če lučka stanja LED pravilno sveti, ni bila zaznana nobena napaka baterije.
   - Če lučka stana LED utripa, baterijo odstranite in izklopite polnilnik.
3. Počakajte 1 minuto in baterijo spet vstavite v polnilnik.
   - Če lučka stanja LED pravilno sveti, ni bila zaznana nobena napaka baterije.
   - Če lučka stanja LED še vedno utripa, je baterija okvarjena in jo bo treba zamenjati.

GARANCIJA

(Celotne garancijske pogoje in določila najdete na spletni strani Greenworks.)

Garancija Greenworks je 3 leta na izdelek in 2 leti na baterije (potrošnik/zasebna uporaba) od datuma nakupa. Ta garancija krije napake v izdelavi. Okvarjen izdelek, ki ima garancijo, lahko popravimo ali zamenjamo. Za naprava, ki ni bila uporabljana v skladu z navedbami v priročniku za uporabnika, garancija morda ne bo veljala. Običajna obraba in obrabljivi deli niso zajeti v garancijo. Na originalno garancijo proizvajalca ne vpliva nobena druga garancija, ki jo nudi trgovec.

Če želite uveljavljati garancijo, je treba okvarjeni izdelek vrniti na kraj nakupa skupaj z dokazilom o nakupu (račun).

PODACI O SIGURNOSTI

- Ovim se uređajem mogu koristiti djeca starija od 8 godina i osobe sa smanjenim fizičkim, osjetilnim ili mentalnim sposobnostima ili s manjkom iskustva i znanja, uz nadzor ili upute o sigurnoj upotrebi uređaja te ako razumiju uključene opasnosti. Djeca se ne smiju igrati s uređajem. Djeca ne smiju vršiti čišćenje i održavanje bez nadzora.
- Ako je kabel za napajanje oštećen, mora ga zamijeniti proizvođač, njegov serviser ili osobe sličnih kvalifikacija kako bi se izbjegla opasnost.
- Nemojte puniti baterije koje nisu predviđene za punjenje.

SIMBOL

▣	Klasa II	📖	Prije punjenja pročitajte upute.
⌂	Samo za unutarnju upotrebu.	▭	Osigurač

RECIKLIRANJE

Istrošeni baterijski moduli sadrže veliku količinu vrijednih sirovina i plastike, koji se mogu reciklirati.

Batteries
Li-ion

RUKOVANJE

Napunite baterijski modul prije korištenja.
Nemojte puniti potpuno napunjen baterijski modul.
Ako radna svojstva oslabe, napunite baterijski modul.
Idealna temperatura za skladištenje je između 6 °C i 40 °C.

Netočna napomena o kvaru:

1. Stavite baterijski modul u punjač.
   - Ako LED svjetlosni indikator stanja trepće, izvadite baterijski modul iz punjača na 1 minutu.
2. Vratite baterijski komplet u punjač.
   - Ako LED svjetlosni indikator stanja prikazuje ispravno stanje, baterijski modul je dobar.
   - Ako LED svjetlosni indikator stanja nastavi treptati, izvadite baterijski modul i odvojite punjač od električnog napajanja.
3. Pričekajte 1 minutu i vratite baterijski komplet u punjač
   - Ako LED svjetlosni indikator stanja prikazuje ispravno stanje, baterijski modul je dobar.
   - Ako LED svjetlosni indikator stanja nastavi treptati, komplet baterija je neispravan i potrebno ga je zamijeniti.

JAMSTVO

(Potpuni uvjeti i odredbe jamstva mogu se pronaći na web stranici za Greenworks)
Jamstvo koje daje Greenworks vrijedi 3 godine za proizvod i 2 godine za baterije (potrošačka/ osobna upotreba) od datuma kupnje. Ovim jamstvom obuhvaćene su greške u proizvodnji. Neispravan proizvod u okviru jamstva možete se popraviti ili zamijeniti novim. Uređaj koji se koristio na nepropisni način ili na način koji nije opisan u vlasničkom priručniku možda neće biti obuhvaćen ovim jamstvom. Normalno trošenje i potrošni dijelovi nisu obuhvaćeni jamstvom. Na originalno jamstvo proizvođača ne utječu dodatna jamstva koja daje predstavnik ili prodavač.
Neispravan proizvod mora se vratiti na mjesto kupnje radi ostvarenja popravka u okviru jamstva zajedno s dokazom o kupnji (računom).

BIZTONSÁGI INFORMÁCIÓ

- Ezt a készüléket használhatják 8 éves vagy annál idősebb gyermekek, illetve csökkent fizikai, érzékszervi, vagy mentális képességekkel rendelkező, vagy kellő tudással és belátással nem rendelkező személyek is, ha az említett személyek a biztonságukért felelős, a készülék biztonságos használatának módjával és az esetleges veszélyekkel tisztában lévő személy felügyelete alatt állnak, vagy ilyen személytől kaptak utasítást a berendezés használatára vonatkozóan. Gyermekek nem játszhatnak a készülékkel. A tisztítást és karbantartást gyermekek csak felügyelet mellett végezhetik.
- Az áramütés elkerülése érdekében, a sérült hálózati kábelt csak a gyártóval, illetve a gyártó hivatalos szervizében (vagy megfelelően képzett szakemberrel) szabad kicseréltetni.
- Ne próbálja meg feltölteni a nem újratölthető elemeket.

SZIMBÓLUM

▣	II. osztály	📖	Töltés előtt olvassa el az utasításokat
⌂	Csak beltéri használatra	▭	Biztosíték

ÚJRAHASZNOSÍTÁS

Az elhasználódott akkumulátoregységek nagy mennyiségű értékes alapanyagot és műanyagot tartalmaznak, amelyeket újra lehet hasznosítani.

Batteries
Li-ion

ÜZEMELTETÉS

Használat előtt töltse fel az új akkumulátoregységet.
A teljesen feltöltött akkumulátoregységet ne töltse újra!
Ha a teljesítmény csökken, töltse újra az akkumulátoregységet.
Az ideális tárolási hőmérséklet 6°C és 40°C között van.

Helytelen, meghibásodás, megjegyzés:

1. Helyezze be az akkumulátoregységet a töltőbe.
   - Ha a státusz LED villog, vegye ki az akkumulátoregységet a töltőből 1 percre.
2. Helyezze be ismét az akku egységet a töltőbe.
   - Ha a státusz LED helyes, az akkumulátoregység rendben van.
   - Ha a státusz LED folyamatosan villog, vegye ki az akkumulátoregységet és csatlakozzon le az elektromos hálózatról.
3. Várjon 1 percet, majd helyezze be újra az akkumulátoregységet a töltőbe.
   - Ha a státusz LED helyes, az akkumulátoregység rendben van.
   - Ha a státusz LED folyamatosan villog, az akkumulátoregység meghibásodott és ki kell cserélni.

GARANCIA

(Az összes garanciális feltétel megtalálható a Greenworks weblapján)
A Greenworks 3 év garanciát ad a termékre és 2 év garanciát az akkumulátorra (fogyasztói/magáncélú használat) a vásárlás napjától számítva. A garancia magában foglalja a gyártási hibákat. A garanciális hibás terméket vagy megjavítjuk, vagy kicseréljük. A helytelenül, vagy a használati útmutatóban leírtaktól eltérően használt egységre a garancia nem érvényes. A normál kopásra, és kopott alkatrészekre a garancia nem érvényes. Az eredeti gyártói garanciát nem befolyásolja az értékesítő vagy kiskereskedő által adott kiegészítő garancia.
A hibás terméket a vásárlást igazoló nyugtával (pénztári bizonylat) együtt vissza kell vinni a vásárlás helyére a garancia érvényesítéséhez.

INFORMAȚII PRIVIND SIGURANȚA

- Acest aparat poate fi utilizat de către copii cu vârsta de peste 8 ani și de către persoane cu capacități fizice, senzoriale sau intelectuale reduse ori lipsite de cunoştinţe sau de experienţă, dacă sunt supravegheate sau au fost instruite cu privire la utilizarea aparatului în deplină siguranţă şi înţeleg pericolele la care se expun. Copiii nu trebuie să se joace cu aparatul. Este interzisă efectuarea curăţării şi întreţinerii aparatului de către copii nesupravegheaţi.
- Dacă este deteriorat cablul de alimentare, acesta trebuie înlocuit de producător, de agentul de service sau de persoane calificate în mod similar, pentru a se evita un pericol.
- Nu reîncărcați bateriile nereîncărcabile.

SIMBOL

▣	Clasa II	📖	Înainte de încărcare, citiţi instrucţiunile.
⌂	A se utiliza numai în interior	▭	Siguranță

RECICLARE

Seturile de acumulatori uzate conțin cantități mari de materii prime și materiale plastice valoroase, care pot fi, de asemenea, reciclate.

Batteries
Li-ion

FUNCȚIONAREA

Încărcați setul de acumulatori înainte de a-l utiliza.
Nu reîncărcați un set de acumulatori complet încărcat!
Dacă performanța scade, reîncărcați setul de acumulatori.
Temperatura ideală de depozitare este între 6°C și 40°C.

Notă privind defect eronat:

1. Introduceţi setul de acumulatori în încărcător.
   - Dacă LED-ul de status clipește, deconectați setul de acumulatori de la încărcător timp de 1 minut.
2. Reintroduceţi setul de acumulatori în încărcător.
   - Dacă LED-ul de status clipește corect, atunci setul de acumulatori este bun.
   - Dacă LED-ul de status clipește în continuare, îndepărtați setul de acumulatori și deconectați încărcătorul.
3. Așteptați 1 minut și reintroduceţi setul de acumulatori în încărcător.
   - Dacă LED-ul de status clipește corect, atunci setul de acumulatori este bun.
   - Dacă LED-ul de status clipește în continuare, atunci setul de acumulatori este defect şi trebuie înlocuit.

GARANȚIE

(Termenii și condițiile complete de garanție pot fi găsit pe pagina web a Greenworks)
Garanția Greenworks este de 3 ani pentru produs și de 2 ani pentru acumulatori (utilizare de consumator/ privată) de la data achiziționării. Această garanție acoperă defecțiunile de fabricație. Un produs defect aflat în garanție poate fi reparat sau înlocuit. Un produs care a fost utilizat în mod necorespunzător sau utilizat în alte moduri decât cele descrise în manualul de utilizare poate fi respins la soluționare în baza garanției. Uzura normală și uzura pieselor nu sunt acoperite de garanție. Garanția originală a producătorului nu este afectată de nicio garanție suplimentară oferită de un distribuitor sau de un comerciant cu amănuntul.
Un produs defect trebuie returnat la punctul de cumpărare pentru a solicita garanția împreună cu dovada cumpărării (chitanța).

ИНФОРМАЦИЯ ЗА БЕЗОПАСНОСТ

- Този уред може да се използва от деца на възраст от 8 години и повече, и лица с понижени физически, сетивни или умствени способности или без опит и познание, ако са им осигурени наблюдение или инструктаж относно безопасната употреба на уреда и са осъзнати съответстващите опасности. Децата не трябва да си играят с уреда. Почистването и потребителската поддръжка не трябва да се извършва от деца без наблюдение.
- Ако захранващият кабел е повреден, той трябва да бъде заменен от производителя, негов сервизен представител или подобни квалифицирани лица, за да се избегне опасност.
- Не презареждайте непрезареждащи се батерии.

СИМВОЛ

▣	Клас II	📖	Преди зареждане прочетете инструкциите
⌂	Само за употреба на закрито	▭	Ел. предпазител

РЕЦИКЛИРАНЕ

Износените акумулаторни батерии съдържат големи количества ценни суровини и пластмаси, които могат също да бъдат рециклирани.

Batteries
Li-ion

РАБОТА

Заредете акумулаторната батерия преди употреба.
Не презареждайте напълно заредена акумулаторна батерия!
Ако ефективността намалее, заредете акумулаторната батерия.
Идеалната температура на съхранение е между 6°C и 40°C.

Бележка за неправилна работа и дефект:

1. Поставете акумулаторната батерия в зарядното устройство.
   - Ако светодиодът за статуса мига, извадете акумулаторната батерия от зарядното устройство за 1 минута.
2. Поставете отново акумулаторната батерия в зарядното устройство.
   - Ако светодиодът за статуса показва правилно, акумулаторната батерия е добра.
   - Ако светодиодът за статуса мига, отстранете акумулаторната батерия и разкачете зарядното устройство.
3. Изчакайте 1 минута и поставете отново акумулаторната батерия в зарядното устройство.
   - Ако светодиодът за статуса показва правилно, акумулаторната батерия е добра.
   - Ако светодиодът за статуса продължава да мига, акумулаторната батерия е дефектна и е необходимо да замените акумулаторната батерия.

ГАРАНЦИЯ

(Пълните гаранционни срокове и условия могат да бъдат намерени на уеб страницата на Greenworks)

Гаранцията на Greenworks е 3 години за продукта и 2 години за батериите (потребител/частна употреба) от датата на закупуване. Тази гаранция обхваща производствени дефекти. Един неизправен продукт под гаранция може да бъде ремонтиран или заменен. Устройство, което е използвано неправилно или по начин различен от описания в ръководството за собственика, може да бъде отхвърлено по отношение на гаранцията. Нормално износване и износване на части не са обхванати от гаранцията. Оригиналната гаранция на производителя не се влияе от каквато и да било допълнителна гаранция давана от доставчик или търговец на дребно.

Един неизправен продукт трябва да бъде върнат на мястото на закупуване, за да се направи гаранционно искане, заедно с доказателство за закупуването (касова бележка).

ΠΛΗΡΟΦΟΡΙΕΣ ΑΣΦΑΛΕΙΑΣ

- Αυτό το μηχάνημα μπορεί να χρησιμοποιηθεί από παιδιά ηλικίας άνω των 8 ετών και από άτομα με μειωμένες σωματικές, αισθητήριες ή νοητικές ικανότητες ή έλλειψη εμπειρίας και γνώσης του μηχανήματος, εφόσον επιβλέπονται ή έχουν λάβει οδηγίες σχετικά με τη χρήση του μηχανήματος με ασφαλή τρόπο και έχουν κατανοήσει τους εμπλεκόμενους κινδύνους. Τα παιδιά δεν πρέπει να παίζουν με τη συσκευή. Ο καθαρισμός και η συντήρηση της συσκευής δεν επιτρέπονται στα παιδιά, χωρίς επίβλεψη.
- Εάν το καλώδιο τροφοδοσίας είναι χαλασμένο πρέπει να αντικατασταθεί από τον κατασκευαστή, τον υπεύθυνο του σέρβις ή από άτομα παρόμοιας εξειδίκευσης προς αποφυγή κινδύνων.
- Μην επαναφορτίζετε τις μη επαναφορτιζόμενες μπαταρίες.

ΣΥΜΒΟΛΟ

▣	Κατηγορία II	📖	Διαβάστε τις οδηγίες, πριν από τη φόρτιση.
⌂	Μόνο για χρήση σε εσωτερικούς χώρους	▭	Ασφάλεια

ΑΝΑΚΥΚΛΩΣΗ

Οι άδειες συστοιχίες μπαταριών περιέχουν μεγάλες ποσότητες πολύτιμων πρώτων υλών και πλαστικών οι οποίες επίσης ανακυκλώνονται.

Batteries
Li-ion

ΛΕΙΤΟΥΡΓΙΑ

Πριν τη χρήση φορτίζετε τη συστοιχία μπαταριών.

Μην επαναφορτίζετε μια πλήρως φορτισμένη συστοιχία μπαταριών!

Εάν μειωθεί η απόδοση, επαναφορτίστε τη συστοιχία μπαταριών.

Η ιδανική θερμοκρασία αποθήκευσης βρίσκεται μεταξύ 6°C και 40°C.

Σημείωση λανθασμένης διάγνωσης:

1. Τοποθετήστε τη συστοιχία μπαταρίας μέσα στον φορτιστή.
   - Εάν η ένδειξη κατάστασης LED αναβοσβήνει, αφαιρέστε την μπαταρία από τον φορτιστή για 1 λεπτό.
2. Τοποθετήστε ξανά τη συστοιχία μπαταρίας μέσα στον φορτιστή.
   - Εάν η ένδειξη κατάστασης LED είναι σωστή, τότε η συστοιχία μπαταρίας είναι εντάξει.
   - Εάν η ένδειξη κατάστασης LED συνεχίζει να αναβοσβήνει, αφαιρέστε τη συστοιχία μπαταρίας και αποσυνδέστε το φορτιστή.
3. Περιμένετε για 1 λεπτό και τοποθετήστε ξανά τη συστοιχία μπαταρίας μέσα στον φορτιστή.
   - Εάν η ένδειξη κατάστασης LED είναι σωστή, τότε η συστοιχία μπαταρίας είναι εντάξει.
   - Εάν η ένδειξη κατάστασης LED συνεχίζει να αναβοσβήνει, τότε η συστοιχία μπαταρίας είναι
   - ελαττωματική και πρέπει να αντικατασταθεί.

ΕΓΓΥΗΣΗ

(Οι πλήρεις όροι και προϋποθέσεις της εγγύησης είναι διαθέσιμοι στην ιστοσελίδα της Greenworks)

Η εγγύηση Greenworks καλύπτει το προϊόν για 3 χρόνια και τις μπαταρίες για 2 χρόνια (χρήση ιδιωτική/ καταναλωτή) από την ημερομηνία αγοράς. Η παρούσα εγγύηση καλύπτει κατασκευαστικές αστοχίες. Ένα ελαττωματικό προϊόν που καλύπτεται από την εγγύηση μπορεί να επισκευαστεί ή να αντικατασταθεί. Μια μονάδα που έχει υποστεί κακή χρήση ή έχει χρησιμοποιηθεί με άλλους τρόπους από εκείνους που περιγράφονται στο εγχειρίδιο χρήστη μπορεί να απορριφθεί από την κάλυψη της εγγύησης. Η φυσιολογική φθορά και τα ανταλλακτικά που απαιτούνται λόγω φθοράς δεν θεωρούνται μέρος της εγγύησης. Η αρχική εγγύηση του κατασκευαστή δεν επηρεάζεται από άλλες πρόσθετες εγγυήσεις που προσφέρονται από αντιπροσώπους ή πωλητές λιανικής.

Ένα ελαττωματικό προϊόν πρέπει να επιστρέφεται στην τοποθεσία της αγοράς για τη διεκδίκηση της εγγύησης, μαζί με το παραστατικό αγοράς (απόδειξη).

معلومات السلامة

- يمكن للأطفال من سن 8 سنوات فما فوق استخدام هذا الجهاز وكذلك الأشخاص الذين يعانون من ضعف القدرات البدنية أو الحسية أو العقلية أو عدم الخبرة أو المعرفة شريطة توافر الإشراف والتوجيه فيما يتعلق باستخدام الجهاز بطريقة آمنة وفهم المخاطر المتضمنة. لا يجب ترك الجهاز بين يدي الأطفال للعبث به. يجب ألا يقوم الأطفال بتنظيف الجهاز وصيانته دون الإشراف عليهم.
- إذا كان كابل الطاقة تالفًا، فيجب استبداله من قبل الشركة المُصنّعة أو وكيل الصيانة التابع لها أو الأشخاص المؤهلين على نفس المستوى، وذلك لتجنب تعرضك للخطر.
- لا تقم بإعادة شحن البطاريات غير القابلة للشحن.

الرمز

اقرأ التعليمات قبل الشحن بالشاحن	📖	الفئة II	▣
مصهر	▭	لالستخدام داخل المنزل فقط	⌂

إعادة التدوير

مجموعات البطارية المستهلكة تحتوي على كميات كبيرة من المواد الخام والبلاستيك ذات القيمة العالية، والتي يمكن إعادة تدويرها.

Batteries
Li-ion

التشغيل

اشحن مجموعة البطارية قبل الاستخدام.
لا تقم بإعادة شحن مجموعة بطارية مشحونة بالكامل!
إذا تدهور الأداء، أعد شحن مجموعة البطارية.
درجة حرارة التخزين المثالية تكون ما بين 6 إلى 40 درجة مئوية.

مالحظات العيب غير الصحيح:

1. ضع مجموعة البطارية في الشاحن.
   - إذا ومضت لمبة الليد، فقم بخلع مجموعة البطارية من
   - الشاحن لدقيقة واحدة.
2. ضع مجموعة البطارية في الشاحن مرة أخرى.
   - إذا أضاءت لمبة الليد بلون ثابت، فهذا معناه أن حالة مجموعة البطارية جيدة.
   - إذا استمرت لمبة الليد في الوميض، فقم بخلع مجموعةالبطارية وفصل الشاحن عن مصدر التيار.
3. انتظر لدقيقة واحدة قبل وضع مجموعة البطارية في الشاحنمرة أخرى
   - إذا أضاءت لمبة الليد بلون ثابت، فهذا معناه أن حالةمجموعة البطارية جيدة.
   - إذا ومضت لمبة الليد الخاصة بالحالة، فهذا معناه أنمجموعة البطارية معطوبة ومن الضروري استبدالها.

الضمان

(يمكنكم العثور على شروط وأحكام الضمان الكاملة على صفحة الويب الخاصة بشركة Greenworks)

ضمان شركة Greenworks مدته 3 سنوات على المنتج، وسنتان على البطاريات (استخدام المستهلك/الاستخدام الخاص) من تاريخ الشراء.

هذا الضمان يغطي عيوب الصناعة. قد يتم إصلاح أو استبدال المنتج المعطوب بموجب الضمان. أما استخدام المنتج بشكلٍ خاطئ أو استخدامه لأغراض مختلفة عن تلك المذكورة في دليل المالك قد يؤدي إلى إلغاء الضمان. التآكل بفعل العوامل الطبيعية والأجزاء المتآكلة لا يتم اعتبارها داخل الضمان. لا يتأثر الضمان الأصلي للشركة الصانعة بأي ضمان إضافي يتم تقديمه بواسطة وكيل أو بائع تجزئة.

يجب إعادة المنتج المعطوب إلى نقطة الشراء للمطالبة بالضمان، وأن تحضر معك دليل الشراء (الفاتو

EMNIYET BILGISI

- Bu cihaz, ancak gözetim altında oldukları veya güvenliklerinden sorumlu bir kişi tarafından cihazın kullanımı ile ilgili talimat aldıkları müddetçe fiziksel duyu kaybı veya zihinsel yetenekleri zayıf veya tecrübe ve bilgi yetersizliği olan kişiler tarafından ve 8 yaş ve üzeri çocuklar tarafından kullanılabilir. Çocuklar cihazla oynamamalıdır. Temizlik ve kullanıcı bakımı gözetimsiz olarak çocuklar tarafından yapılmamalıdır.
- Besleme kablosu hasarlıysa tehlikeyi önlemek için üretici, yetkili servisi veya benzer şekilde kalifiye bir kişi tarafından değiştirilmelidir.
- Şarj edilemeyen aküleri şarj etmeyin.

SYMBOLS

▣	Sınıf II	📖	Şarj etmeden önce talimatları okuyun
⌂	Sadece iç mekan kullanımı içindir	▭	Sigorta

GERI DÖNÜŞÜM

Eskiyen pil paketlerinde yüksek miktarda değerli ham madde ve plastik bulunur ve bunlar geri dönüştürülmelidir.

Batteries
Li-ion

ÇALIŞMA

Kullanmadan önce pil paketini şarj edin.
Tamamen şarj edilmiş pil paketini tekrar şarj etmeyin.
Eğer performansı düşerse pil paketini yeniden şarj edin.
İdeal saklama sıcaklığı 6°C ve 40°C arasındadır.

Yanlış Arıza Notu:

1. Aküyü şarj cihazına takın.
   - Durum LED'i yanıp sönüyorsa, aküyü şarj cihazından 1 dakika için çıkarın.
2. Aküyü tekrar şarj cihazına takın.
   - Durum LED'i doğru gösteriyorsa akü iyi durumdadır.
   - Durum LED'i halen yanıp sönüyorsa, aküyü çıkarın ve şarj cihazının fişini çekin.
3. 1 dakika bekleyin ve aküyü tekrar şarj cihazına takın.
   - Durum LED'i doğru gösteriyorsa akü iyi durumdadır.
   - Durum LED'i yanıp sönüyorsa, akü arızalıdır ve akünün değiştirilmesi gerekir.

GARANTI

(Garanti şart ve koşullarının tamamına Greenworks'ün internet sayfasından erişilebilir)
Greenworks garantisi satın alma tarihinden itibaren (tüketici/şahsi kullanım) üründe 3 yıl ve pillerde 2 yıldır. Bu garanti üretim hatalarını kapsar. Garanti kapsamındaki arızalı bir ürün tamir edilebilir ya da değiştirilebilir. Hatalı kullanılmış ya da kullanım kılavuzunda açıklanandan farklı bir şekilde kullanılan ünite için garanti talepleri reddedilebilir. Normal aşınma ve aşınması olası parçalar garanti kapsamında değildir. Orijinal üretici garantisi bayi veya toptancı tarafından verilen herhangi bir ek garantiden etkilenmez.
Arızalı ürün garanti talepleri için satın alma noktasına satın alma kanıtı (fatura) ile birlikte götürülmelidir.

מידע בטיחות

- בכלי זה יכולים להשתמש ילדים מגיל 8 ומעלה ואנשים בעלי יכולות פיזיות, תחושתיות או מנטליות מופחתות או אנשים חסרי ניסיון וידע. זאת בתנאי שהם תחת השגחה והוסבר להם השימוש בכלי באופן בטוח ובתנאי שהם מבינים את הסיכונים הכרוכים בשימוש בו. אסור לילדים לשחק עם המכשיר זה. אין לאפשר לילדים לבצע ניקוי או תחזוקה ללא השגחה.
- אם כבל האספקה פגום, הוא יוחלף על ידי היצרן, סוכן השירות שלו או אנשים אחרים המוכשרים לכך על מנת למנוע כל סכנה.
- אל תטעין סוללות אשר לא ניתנות להטענה חוזרת.

סמל

קרא את ההוראות לפני ההטענה	📖	סיווג II	▣
נתיך	▭	לשימוש בפנים הבית בלבד	⌂

מיחזור

מארזי סוללה בעלי בלאי מכילים כמויות גדולות של חומרים יקרי ערך וחומרי פלסטיק, אשר ניתנים למחזור.

Batteries
Li-ion

הפעלה

טענו את מארז הסוללה לפני השימוש.
אל תטעינו מחדש מארז סוללה טעון לגמרי!
אם ישנה ירידה בביצועים, הטעינו מחדש את מארז הסוללה.
טמפרטורת האחסון האידאלית היא בין 6°C ל-40°C.

הודעת ניזוק לא נכון:

1. הכנס את מארז הסוללה אל המטען.
   - אם לד הסטטוס מהבהב, הסר את מארז הסוללה מן המטען למשך דקה אחת.
2. הכנס שוב את מארז הסוללה אל המטען.
   - אם לד הסטטוס מראה תקין, מארז הסוללה תקין.
   - אם לד הסטטוס עדיין מהבהב, הסר את מארז הסוללה ונתק את המטען.
3. חכה דקה אחת והכנס שוב את מארז הסוללה אל המטען.
   - אם לד הסטטוס מראה תקין, מארז הסוללה תקין.
   - אם לד הסטטוס עדיין מהבהב, מארז הסוללה ניזוק ויש להחליף את מארז הסוללה.

אחריות

(את תנאי האחריות המלאים ניתן למצוא בדף האינטרנט של Greenworks)

האחריות של Greenworks היא ל-3 שנים על המוצר ולשנתיים על הסוללות/מצברים (לשימוש צרכני/פרטי) מתאריך הקנייה.

אחריות זו מכסה תקלות ייצור. מוצר עם אחריות שהתגלתה בו תקלה ניתן לתקנו או להחליפו. אנו עשויים לא לכבד את האחריות על מוצר שנעשה בו שימוש לרעה או שימוש בדרכים שונות מהמתואר במדריך למשתמש. שחיקה ובלאי רגילים, גם של חלקים, לא נכללים תחת האחריות. אחריותו המקורית של היצרן לא תושפע מכל אחריות נוספת שהציע המפיץ או הקמעונאי.

יש לשלוח כל מוצר שהתגלתה בו תקלה אל נקודת הקנייה יחד עם הוכחת קנייה (קבלה) כדי לתבוע עליו אחריות

SAUGOS INFORMACIJA

- Šį įrenginį gali naudoti 8 metų ir vyresni vaikai, bei asmenys, turintys ribotus fizinius, jutiminius arba protinius gebėjimus, arba asmenys, kuriems trūksta patirties ar žinių, jeigu jie yra prižiūrimi arba buvo instruktuoti kaip saugiai naudotis įrenginiu ir supranta susijusius pavojus. Vaikams negalima leisti žaisti šiuo prietaisu. Vaikams be priežiūros draudžiama atlikti valymo ir techninės priežiūros darbus.
- Jeigu sugadintas maitinimo laidas, siekiant užtikrinti saugumą, jį turi pakeisti gamintojas, jo įgaliotas techninės priežiūros atstovas arba kitas kvalifikuotas asmuo.
- Nekraukite neįkraunamų baterijų.

SIMBOLIS

▣	II klases elektroiekārta	📖	Pirms veicat uzlādi izlasiet instrukcijas
⌂	Izmantot tikai iekštelpās	▭	Drošinātājs

PERDIRBIMAS

Nebenaudojamuose akumuliatoriuose yra daug vertingų žaliavų, kurios gali būti panaudotos pakartotinai.

Batteries
Li-ion

VEIKIMAS

Prieš naudojimą įkraukite akumuliatorių.
Neįkraukite visiškai įkrauto akumuliatoriaus!
Jeigu prietaiso našumas sumažėja, įkraukite akumuliatorių.
Ideali saugojimo temperatūra yra 6–40 °C.

Viltus piezīme par bojājumu:

1. Ievietojiet akumulatoru bloku lādētājā.
   - Ja mirgo uzlādes statusa LED indikators, izņemiet akumulatoru no lādētāja uz 1 minūti.
2. Vēlreiz ievietojiet lādētājā akumulatoru bloku.
   - Ja uzlades statusa LED indikators uzradapareizu darbibu, tas nozime, ka akumulators nav bojats.
   - Ja uzlades statusa LED indikators joprojam mirgo, iznemiet akumulatoru bloku un atvienojiet no ladetaja.
3. Uzgaidiet 1 minūti un vēlreiz ievietojiet lādētājā akumulatoru bloku.
   - Ja uzlādes statusa LED indikators uzrāda pareizu darbību, tas nozīmē, ka akumulators nav bojāts.
   - Ja uzlādes statusa LED indikators joprojām mirgo, tas nozīmē, ka akumulatoru bloks ir bojāts, un to ir nepieciešams nomainīt ar jaunu.

GARANTIJA

(Visus garantijas noteikumus un nosacījumus var izlasīt „Greenworks" tīmekļa lapā.)
„Greenworks" izstrādājumiem ir 3 gadu garantija, bet akumulatoriem — 2 gadu garantija (izmantojot patēriņa/ privātiem mērķiem), skaitot no iegādes datuma. Šī garantija attiecas uz ražošanas defektiem. Bojāts izstrādājums garantijas laikā tiek salabots vai nomainīts. Garantija nebūs spēkā tad, ja ierīce netiks pareizi lietota vai tiks izmantota citiem mērķiem, kas nav aprakstīti šajā lietotāja rokasgrāmatā. Šī garantija neattiecas uz dabisko nolietošanos un nodilumam pakļautajām detaļām. Ražotāja sākotnējā garantija nav saistīta ar papildu garantijām, ko piedāvā dīleris vai mazumtirgotājs.
Lai pieprasītu garantiju, bojātais izstrādājums ir jāatgriež iegādes vietā, uzrādot pirkuma apliecinājumu (čeku).

DROŠĪBAS INFORMĀCIJA

- Šo ierīci drīkst izmantot bērni vecumā no 8 gadiem un vairāk, vai personas ar ierobežotām fiziskām, maņu vai garīgām spējām vai bez pieredzes un zināšanām, kā rīkoties ar ierīci, ja vien tās uzrauga vai ir saņēmušas norādījumus par drošu ierīces lietošanu, un tās izprot ar ierīces lietošanu saistīto apdraudējumu. Bērni nedrīkst rotaļāties ar šo ierīci. Bērniem nav atļauts veikt tīrīšanas un lietotājam veicamās apkopes darbus bez uzraudzības.
- Ja ir bojāts strāvas vads, drošības nolūkos ražotājam, tā pilnvarotam servisa darbiniekam vai līdzvērtīgi kvalificētai personai to ir jānomaina.
- Neuzlādējiet akumulatorus, kuri tam nav paredzēti.

APZĪMĒJUMS

▣	II klases elektroiekārta	📖	Pirms veicat uzlādi izlasiet instrukcijas
⌂	Izmantot tikai iekštelpās	▭	Drošinātājs

UTILISEERIMINE

Izlietoti akumulatori satur lielu daudzumu vērtīgu izejvielu un plastmasas, kuras var arī pārstrādāt.

Batteries
Li-ion

EKSPLUATĀCIJA

Pirms lietošanas akumulatoru bloks ir jāuzlādē.
Nelādējiet pilnībā uzlādētu akumulatoru bloku!
Ja veiktspēja samazinās, uzlādējiet akumulatoru bloku.
Piemērotākā uzglabāšanas temperatūra ir no 6 līdz 40 °C.

Viltus piezīme par bojājumu:

1. Ievietojiet akumulatoru bloku lādētājā.
   - Ja mirgo uzlādes statusa LED indikators, izņemiet akumulatoru no lādētāja uz 1 minūti.
2. Vēlreiz ievietojiet lādētājā akumulatoru bloku.
   - Ja uzlādes statusa LED indikators uzrāda pareizu darbību, tas nozīmē, ka akumulators nav bojāts.
   - Ja uzlādes statusa LED indikators joprojām mirgo, izņemiet akumulatoru bloku un atvienojiet no lādētāja.
3. Uzgaidiet 1 minūti un vēlreiz ievietojiet lādētājā akumulatoru bloku.
   - Ja uzlādes statusa LED indikators uzrāda pareizu darbību, tas nozīmē, ka akumulators nav bojāts.
   - Ja uzlādes statusa LED indikators joprojām mirgo, tas nozīmē, ka akumulatoru bloks ir bojāts, un to ir nepieciešams nomainīt ar jaunu.

GARANTIJA

(Visi garantijos terminai ir sąlygos yra pateikti „Greenworks" internetinėje svetainėje)
„Greenworks" suteikia 3 metų garantiją gaminiui ir 2 metų garantiją akumuliatoriams (naudotojui / privačiam naudojimui), kuri įsigalioja nuo įsigijimo datos. Ši garantija taikoma gamybos defektams. Garantijos metu sugedęs gaminys gali būti remontuojamas arba keičiamas nauju. Jeigu gaminys buvo naudojamas netinkamai arba kitiems tikslams nei aprašyta naudotojo vadove, garantinės pretenzijos gali būti atmestos. Įprastam nusidėvėjimui ir susidėvinčioms dalims garantija netaikoma. Pirminės gamintojo garantijos neįtakoja jokia papildoma atstovo arba pardavėjo siūloma garantija. Sugedęs gaminys turi būti grąžintas į įsigijimo vietą, kad būtų pateikta garantinė pretenzija. Kartu būtina pateikti ir pirkimo patvirtinimą (kvitą).

OHUTUSTEAVE

- Seadet tohivad kasutada 8-aastased ja vanemad lapsed ning isikud, kellel on vähenenud füüsilised, sensoorsed või vaimsed võimed või kellel puuduvad vastavad kogemused ja teadmised tingimusel, et neile on õpetatud seadme ohutut kasutamist ja nad mõistavad seadme kasutamisega kaasnevaid ohte. Lapsed ei tohi seadmega mängida. Lapsed ei tohi seadet hooldada ega puhastada ilma järelevalveta.
- Kui toitejuhe on kahjustunud, tuleb lasta see ohu ennetamiseks tootja, selle teeninduse või sarnase kvalifikatsiooniga inimese poolt välja vahetada.
- Ärge laadige mittetaaslaetavaid patareisid.

SÜMBOL

▣	Class II	📖	Read the instructions
⌂	For indoor use only	▭	Fuse

UTILISEERIMINE

Ammendunud akuplokid sisaldavad suuri koguseid väärtuslikke materjale ja plastikut, mida saab ümber töödelda.

Batteries
Li-ion

KASUTAMINE

Enne kasutamist laadige akuplokk täis.

Ärge laadige täielikult laetud akuplokki!

Seadme toimivuse vähenemisel laadige akuplokki.

Ideaalne hoiustamistemperatuur on vahemikus 6°C – 40°C.

Valedefekti teave:

1. Pange akuplokk laadijasse.
   - Kui LED olekutuli vilgub, eemaldage akuplokk laadijast 1 minutiks
2. Pange akuplokk uuesti laadijasse.
   - Kui LED olekutuli põleb õigesti, on akuplokiga kõik korras.
   - Kui LED olekutuli ikka vilgub, eemaldage akuplokk ja ühendage laadija vooluvõrgust lahti.
3. Oodake 1 minut ja pange akuplokk uuesti laadijasse.
   - Kui LED olekutuli põleb õigesti, on akuplokiga kõik korras.
   - Kui LED olekutuli ikka vilgub, on akuplokk defektne ja akuplokk tuleb välja vahetada.

GARANTII

(Täielikud garantiitingimused leiab Greenworksi veebilehelt)

Greenworks annab tootele 3-aastase garantii ja akudele (tarbija/erakasutus) 2-aastase garantii, mis algab ostukuupäevast. Garantii katab tootmisvead. Vigase toote saab garantii alusel kas parandada või asendada. Kui seadet on väärkasutatud või kasutatud kasutusjuhendis näidatust erinevalt, võib garantii kaotada kehtivuse. Garantii ei kata tavapärast kulumist ja kuluosi. Tootja poolt antud garantiid ei mõjuta võimalikud edasimüüja poolt antud täiendavad garantiid.

Garantii kasutamiseks tuleb toode tagastada ostukohta koos ostutõendusega (tšekk).