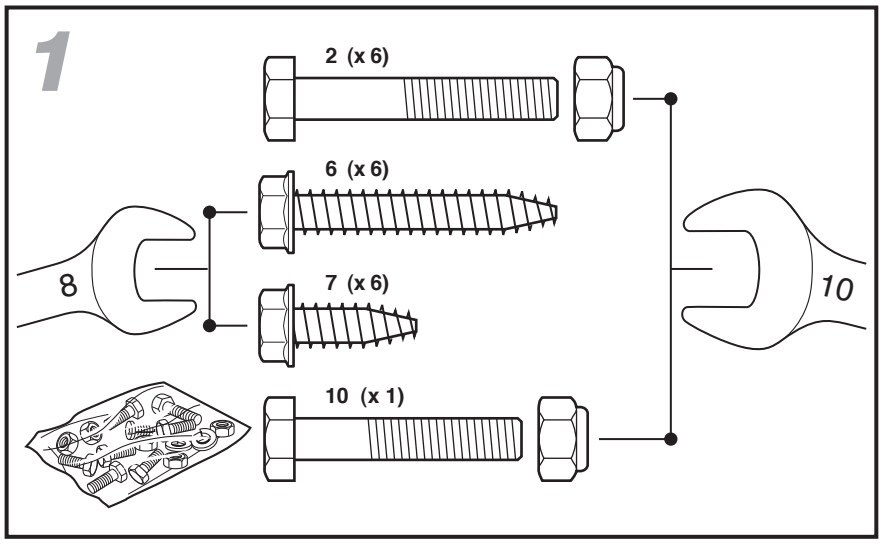

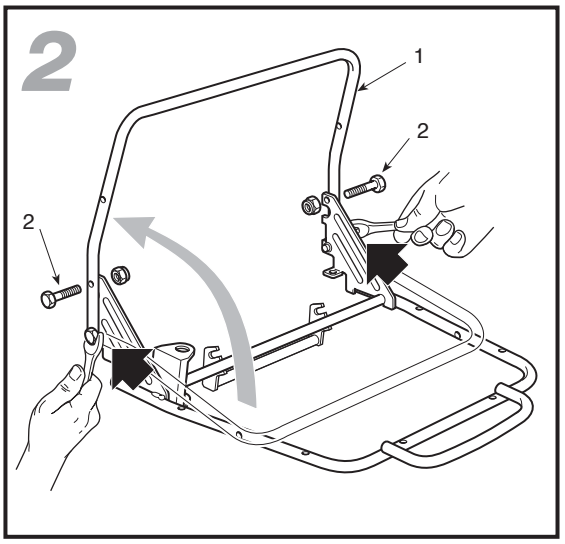

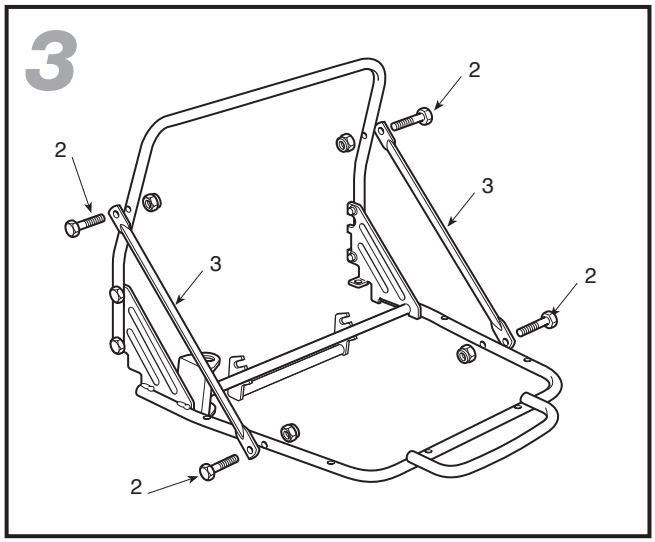

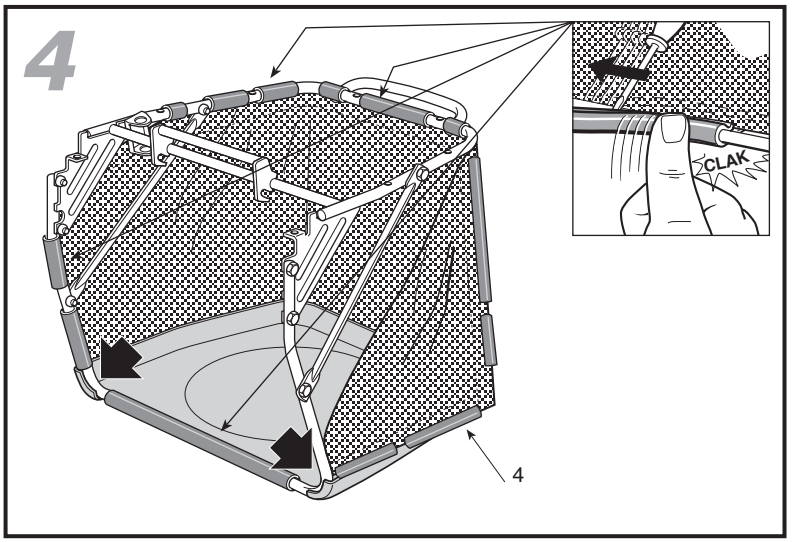

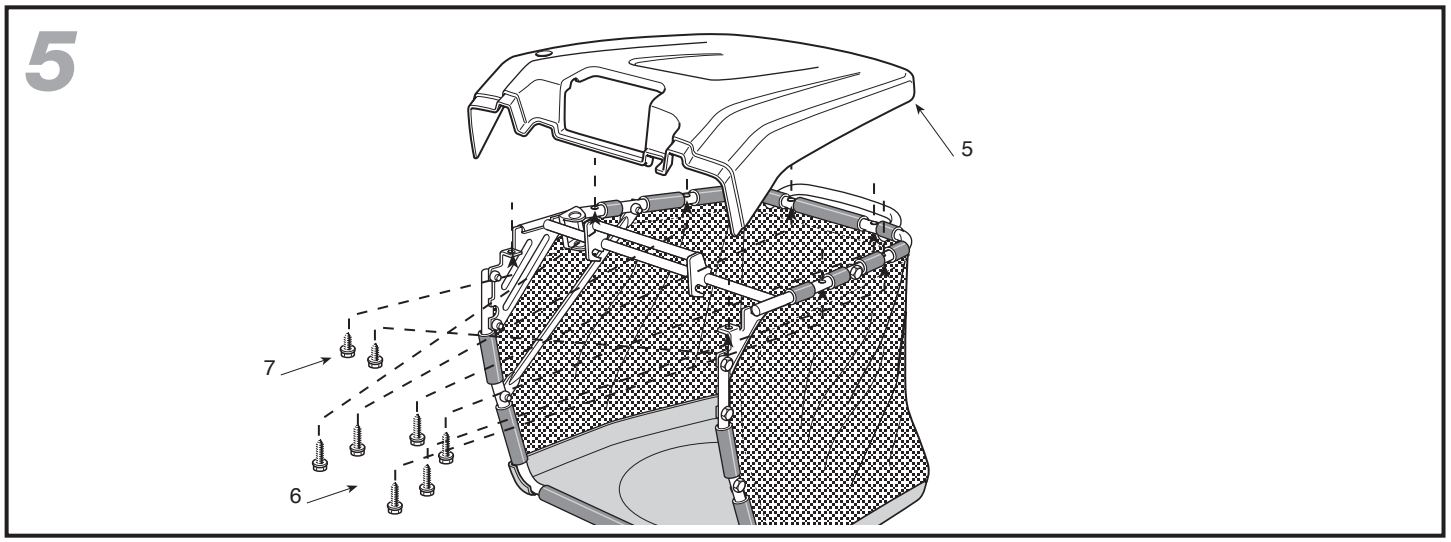

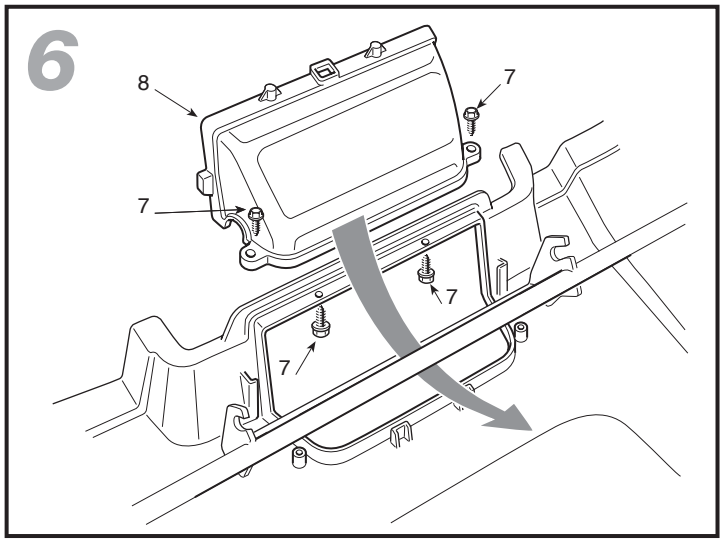

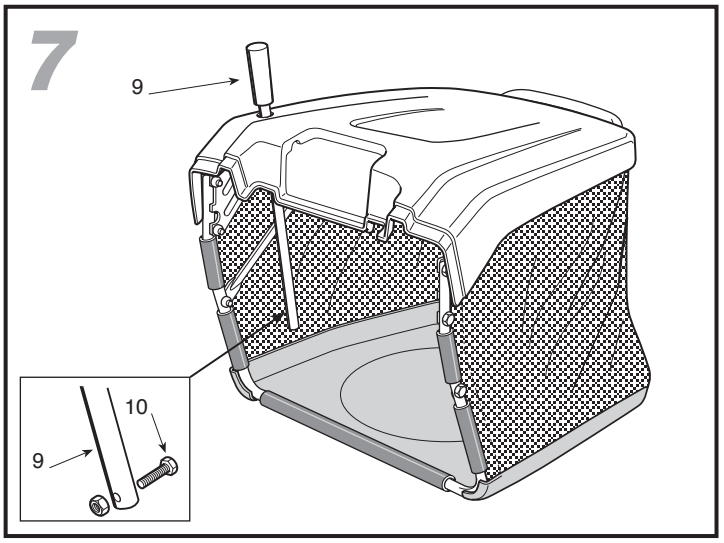

171505681/0