CZ

Návod STOJANŮ

ručních navíjecích zařízení

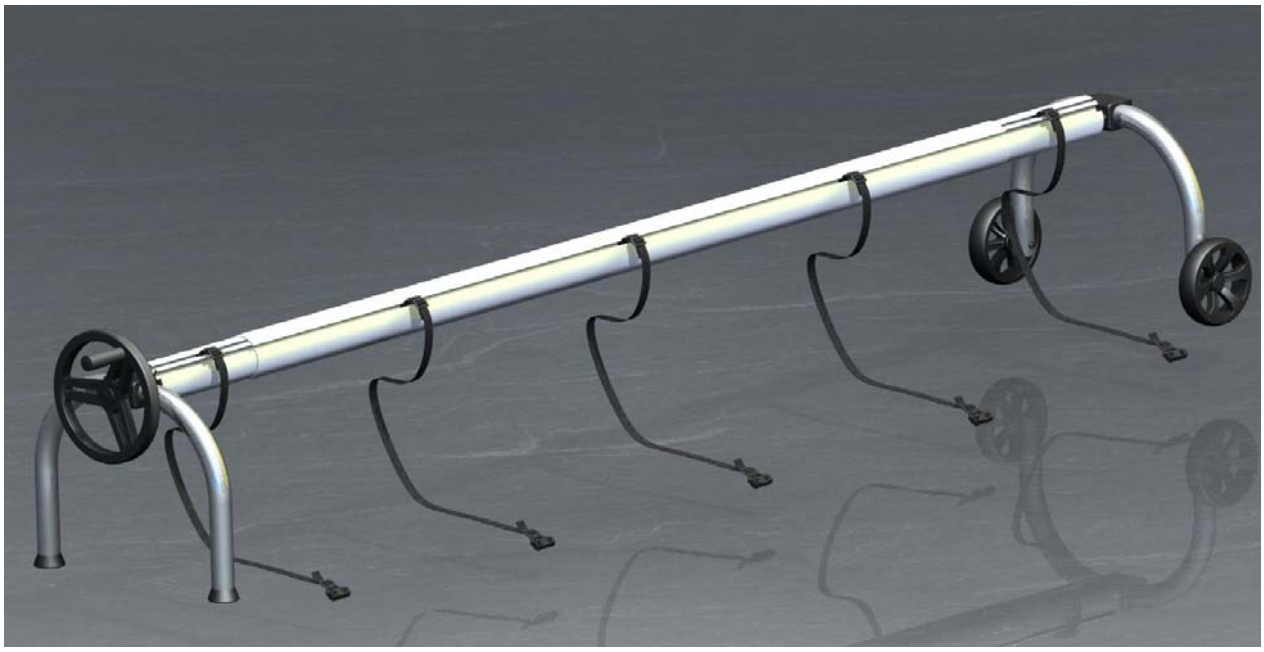

Varianty provedení:

Pevný stojan

Pojízdný stojan

Přenosný stojan

Výrobce / Výrobca:GARSYS s.r.o., K prádlu 4, Horní Suchá, 735 35

verze: 4/2014

Určené použití navíjecího zařízení

Ruční navíjecí zařízení je určeno k použití u všech typů zapuštěných bazénů. Ve spojení s krycí nebo solární plachtou slouží k ochraně obsahu bazénu proti vniku nečistot, nebo i ptáků, hlodavců, žab apod. Také omezuje únik tepla a bazénové chemie z vody, čímž prodlužuje koupací sezónu a snižuje náklady spojené s úpravou vody.

Seznam všech dílů navíjecího zařízení

Počet a typ dílů se liší dle typu ručního navíjedla viz tabulka.

	Pevný stojan		**Pojízdný stojan**		**Přenosný stojan**	
	Číslo pozice	Počet kusů	Číslo pozice	Počet kusů	Číslo pozice	Počet kusů
STOJINA PEVNÁ	*1*	2				
STOJINA POJÍZDNÁ			*1*	1		
STOJINA PŘENOSNÁ			*2*	1	*2*	2
POJEZDOVÉ KOLO			*3*	2		
PŮLDOMEK	*4*	4	*4*	4	*4*	4
POUZDRO	*5*	2	*5*	2	*5*	2
PATKA			*6*	2	*6*	4
LOŽISKO KLUZNÉ			*7*	4		
OVLÁDACÍ KOLO	*8*	1	*8*	1	*8*	1
ČEP DLOUHÝ	*9*	1	*9*	1	*9*	1
ČEP KRÁTKÝ	*10*	1	*10*	1	*10*	1
MADLO	*11*	1	*11*	1	*11*	1
NÁBOJ BUBNU	*12*	2	*12*	2	*12*	2
ŠROUB M8x90	*13*	1	*13*	1	*13*	1
ŠROUB M8x120	*14*	1	*14*	1	*14*	1
ŠROUB M8x60	*15*	4	*15*	4	*15*	4
ŠROUB M8x70	*16*	1	*16*	3	*16*	1
MATICE M8 UZAVŘENÁ	*17*	4	*17*	4	*17*	4
MATICE M8 SAMOJISTNÁ	*18*	4	*18*	6	*18*	4
PODLOŽKA M8 – ø27	*19*	2	*19*	2	*19*	2
PODLOŽKA M8 – ø16	*20*	13	*20*	9	*20*	5
KRYTKA ø20 PRO ČEP	*21*	2	*21*	2	*21*	2
KRYTKA ø23 PRO MADLO	*22*	1	*22*	1	*22*	1
KRYTKA ø42 PRO STOJINU	*23*	2	*23*	2		
KRYTKA ø32 PRO POJEZDOVÉ KOLO			*24*	2		
VRUT 8 PRO KOTVENÍ	*25*	8				
KRYTKA 6-hr PRO KOTVÍCÍ VRUT	*26*	8				
HMOŽDINKA 12 PRO KOTVENÍ	*27*	8				

Kompletace stojanů

Stojany ručních navíjecích zařízení jsou dodávány v balení již kompletně smontovány viz grafické znázornění níže. Jsou smontovány a seřízeny tak, aby byl zajištěn jejich optimální provoz. Připojení k teleskopické tyči proveďte dle instrukcí v návodu pro teleskopickou tyč. U pevného stojanu kotvení k povrchu proveďte pomocí dodaných hmoždinek, vrutů, podložek a krytek dle „schéma pevný stojan“ skrze předvrtané díry ve stojně poz. 1.

PEVNÝ STOJAN

POJÍZDNÝ STOJAN

PŘENOSNÝ STOJAN

Schéma PEVNÝ STOJAN

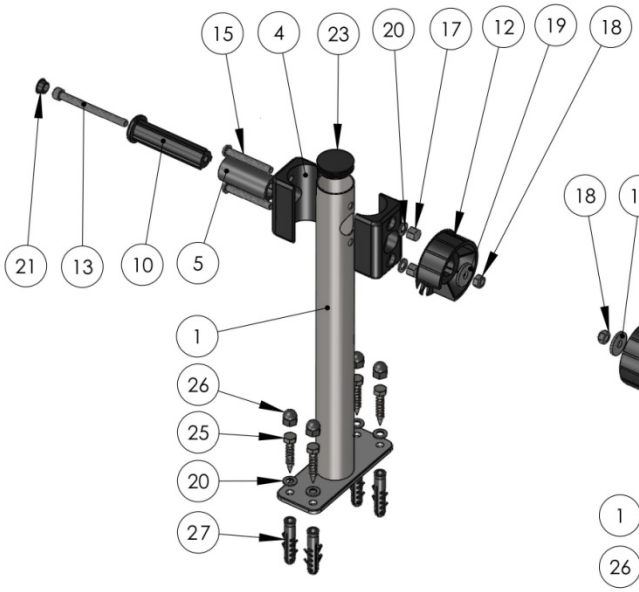

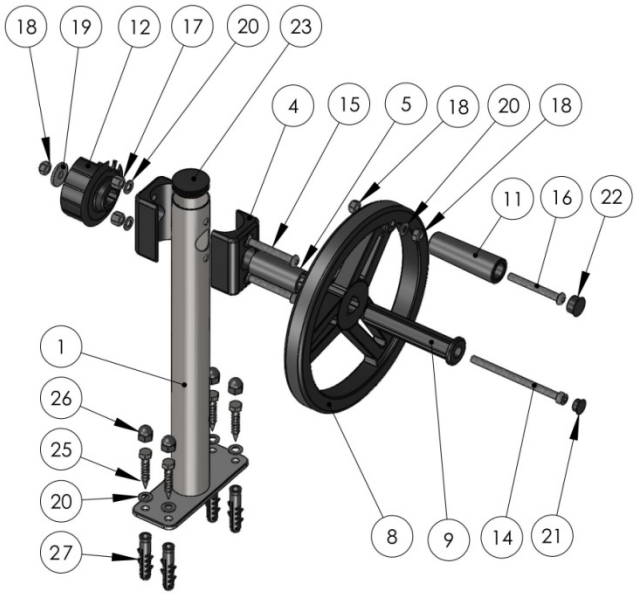

ŘEZ UCHYCENÍM MADLA

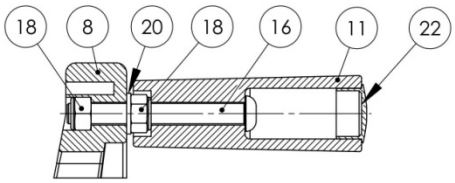

ŘEZ UCHYCENÍM BUBNU
S OVLÁDACÍM KOLEM

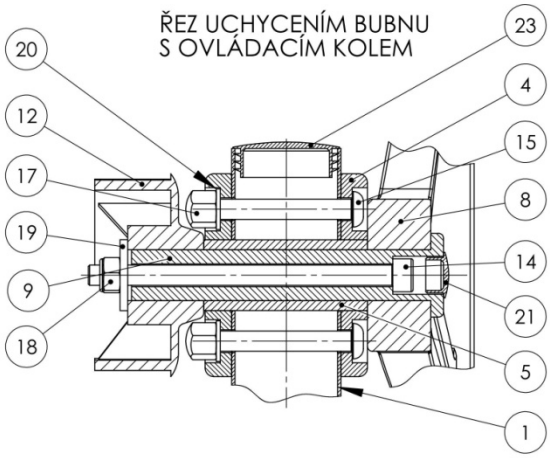

ŘEZ UCHYCENÍM BUBNU

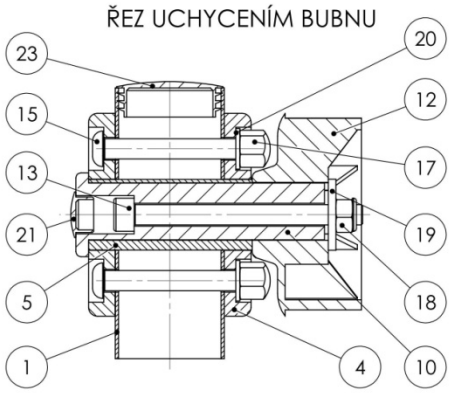

Schéma POJÍZDNÝ STOJAN

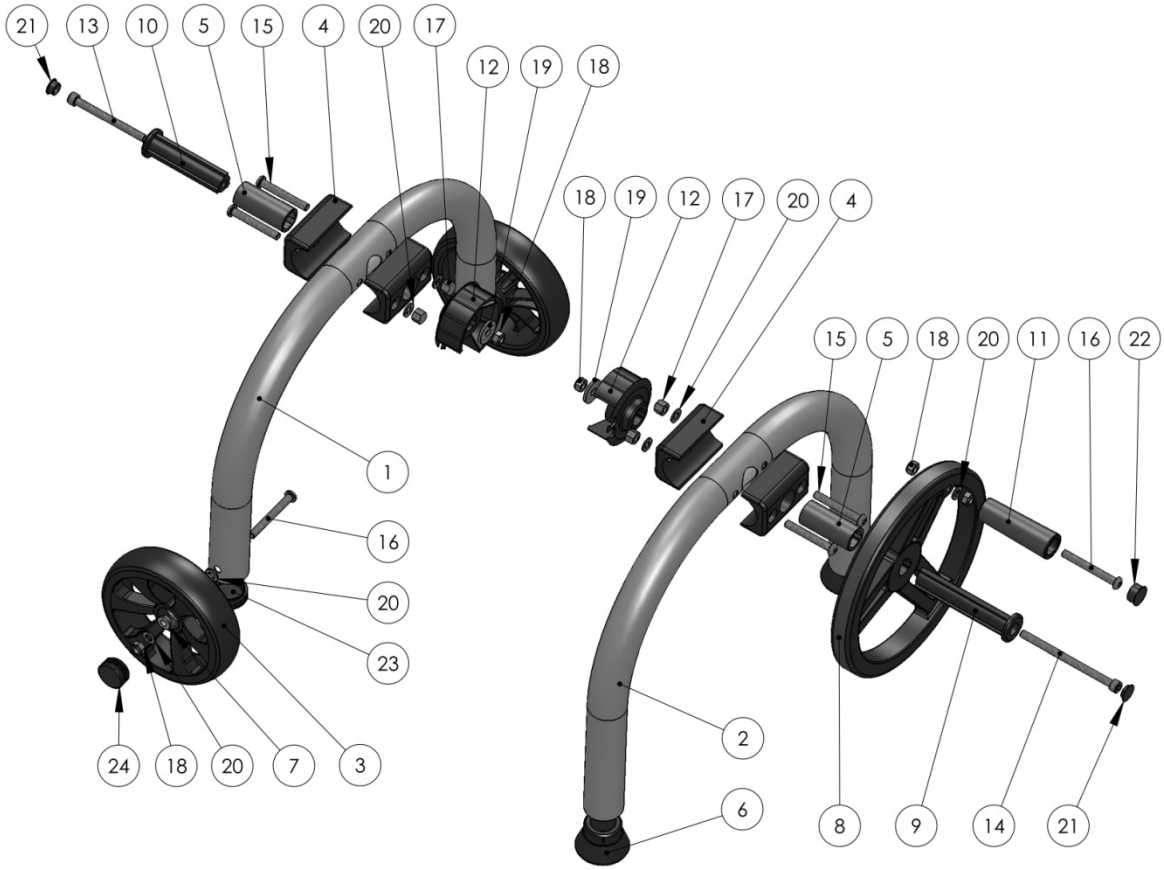

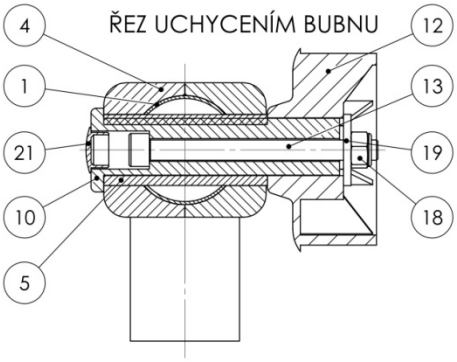

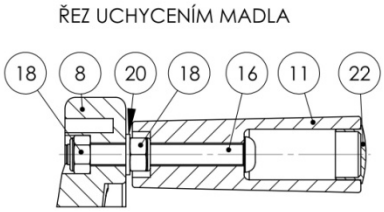

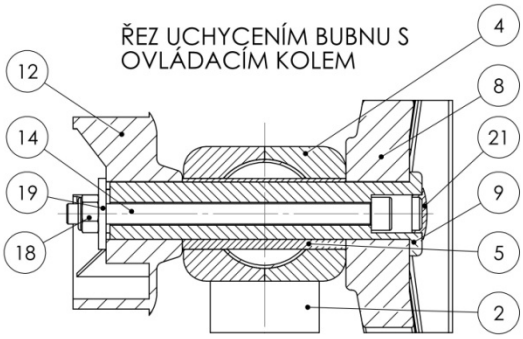

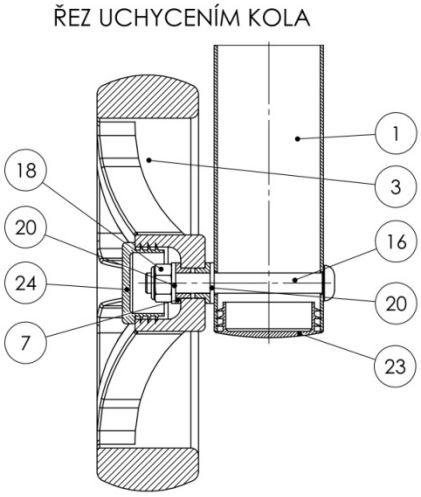

Schéma PŘENOSNÝ STOJAN

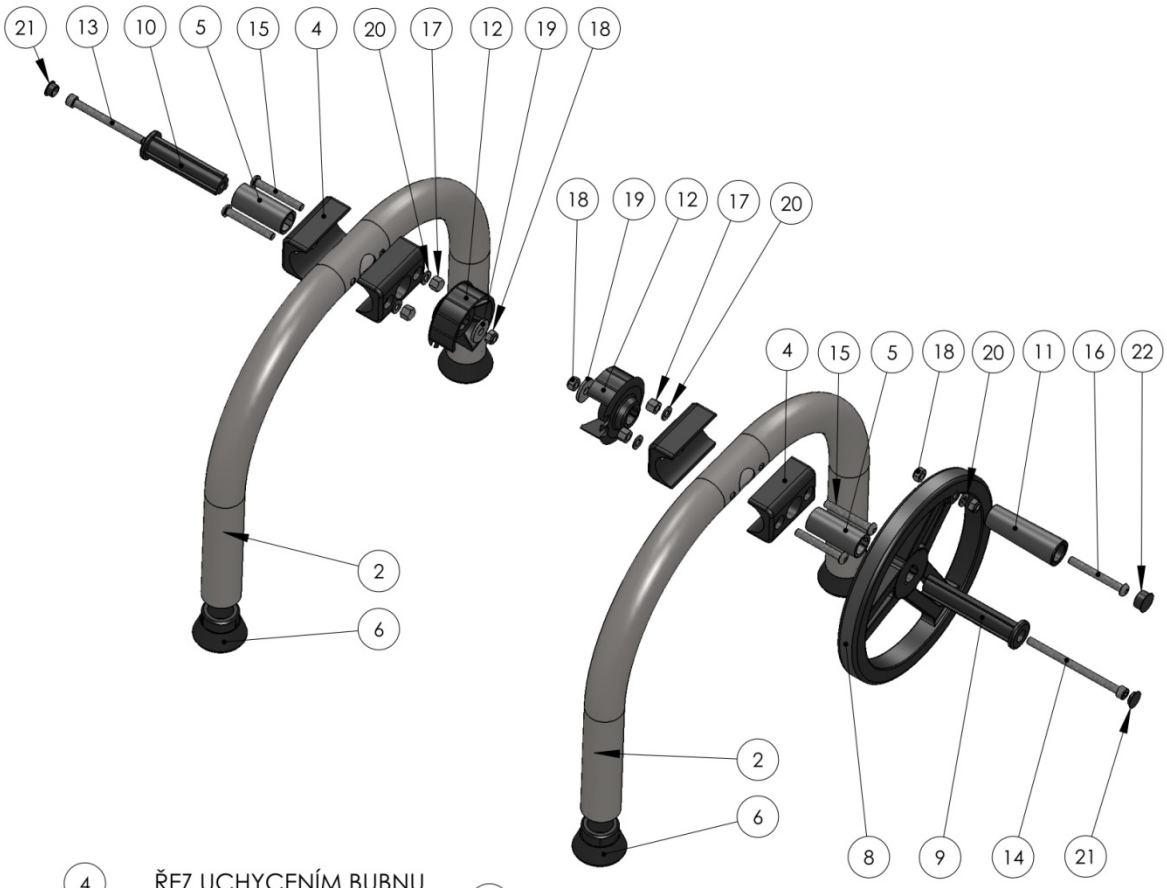

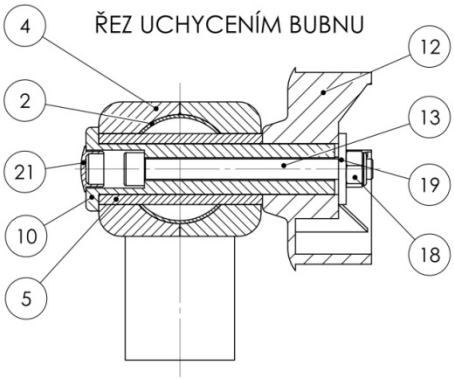

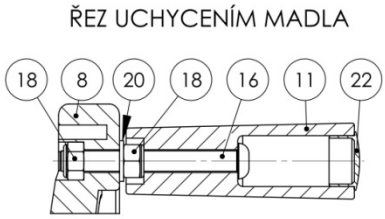

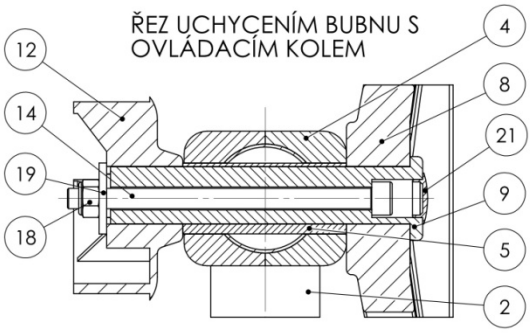

Připojení teleskopické tyče

Viz návod k montáži teleskopické tyče.

Použití, údržba a skladování

Viz návod k montáži teleskopické tyče.