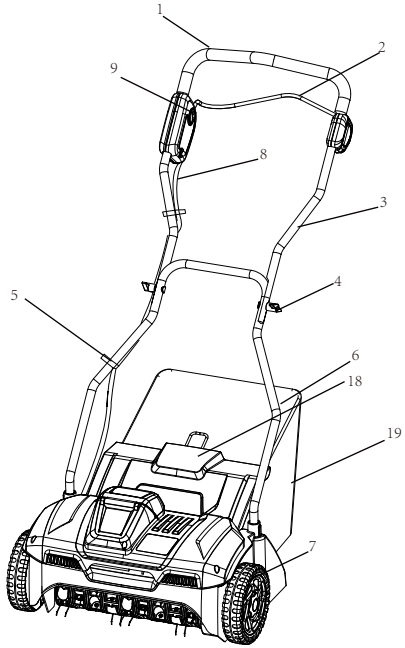

1

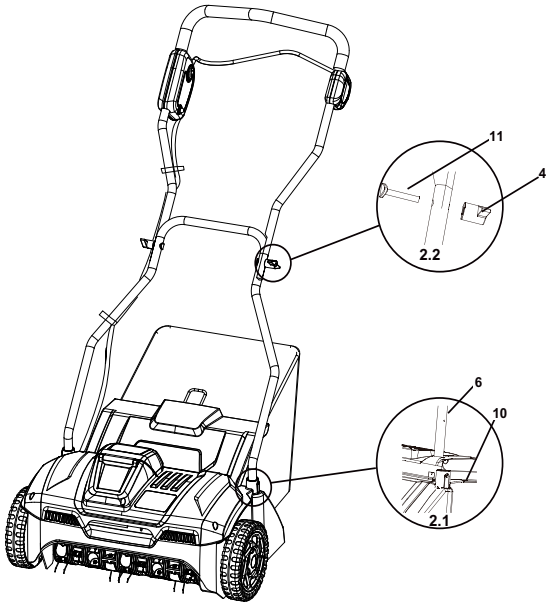

2

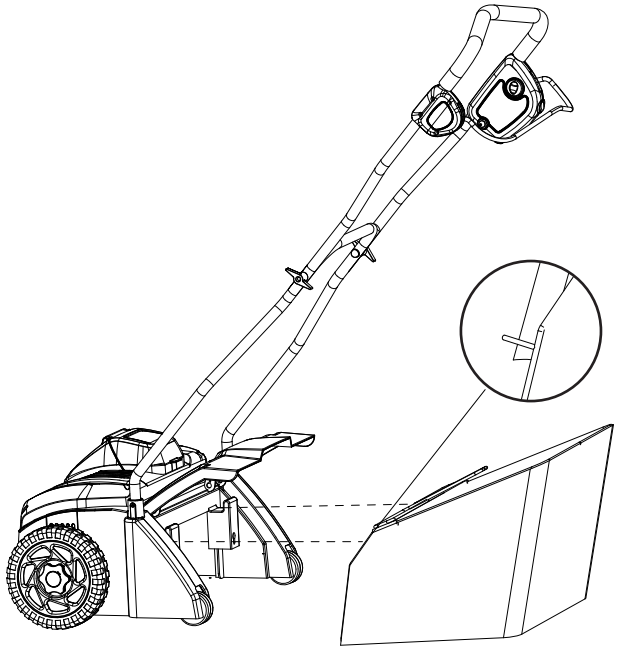

3

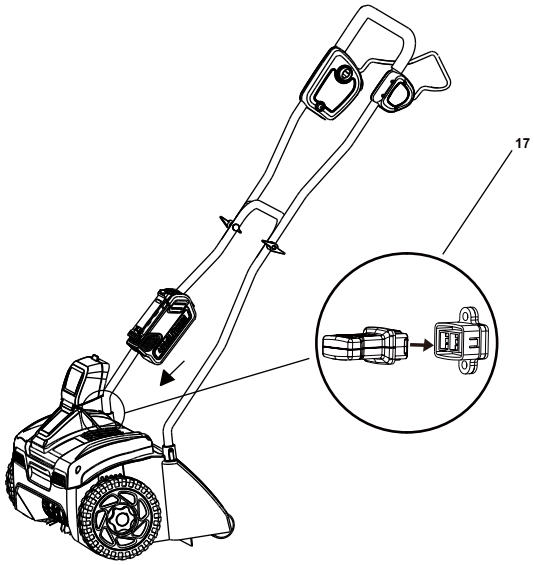

4

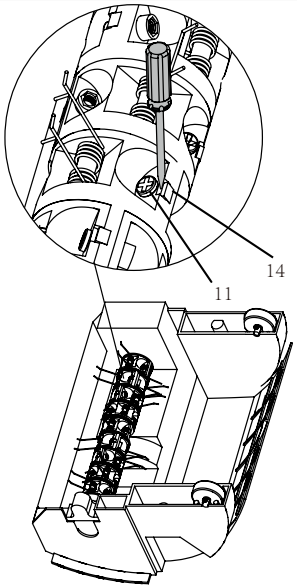

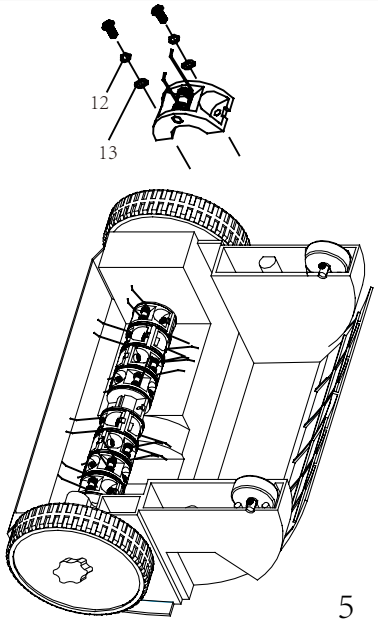

5

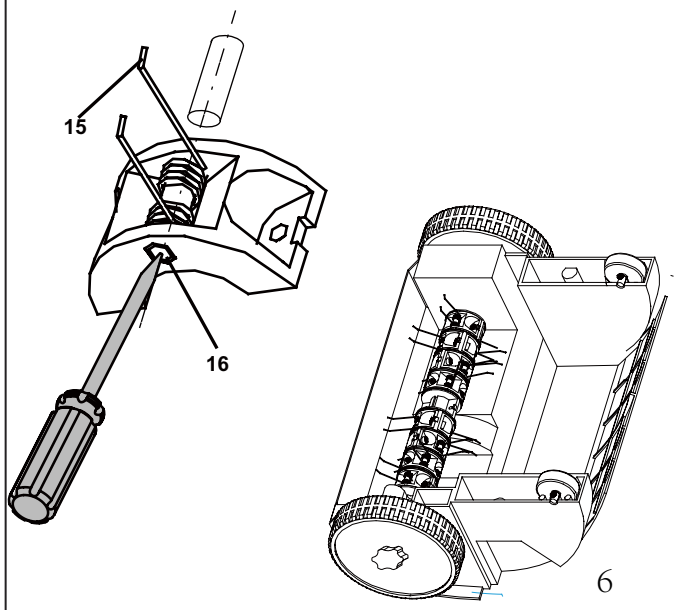

6

greenworks

2504807

EN	40V DETHATCHER	USER'S MANUAL	2
DE	40V Vertikutierer	BEDIENUNGSANLEITUNG	7
ES	DESCARIFICADOR 40 V	MANUAL DE UTILIZACIÓN	12
IT	SCARIFICATORE 40 V	MANUALE D'USO	17
FR	SCARIFICATEUR 40 V	MANUE L D'UTILISATION	22
PT	ESCARIFICADOR DE 40V	MANUAL DE UTILIZAÇÃO	27
NL	40V VERTICUTEERMACHINE	GEBRUIKERSHANDLEIDING	32
RU	ОЧИСТИТЕЛЬ ГАЗОНА 40 В	РУКОВОДСТВО ПО ЭКСПЛУАТАЦИИ	37
FI	40 V SAMMALEENREPIJÄ	KÄYTTÄJÄN KÄSIKIRJA	42
SV	40 V VERTIKALSKÄRARE	INSTRUKTIONSBOK	47
NO	40V VERTIKALSKJÆRER	BRUKSANVISNING	52
DA	40 V VERTIKALSKÆRER	BRUGERVEJLEDNING	57
PL	SKARYFIKATOR 40 V	INSTRUKCJA OBSŁUGI	62
CS	40 V VERTIKUTÁTOR	NÁVOD K OBSLUZE	67
SK	40 V VERTIKUTÁTOR	NÁVOD NA POUŽITIE	72
SL	40-V ENOTA ZA PREZRAČEVANJE	INSTRUKTIONSBOK	77
HR	PROZRAČIVAČ TRAVNJAKA, 40 V	KORISNI ČKI PRIRU ČNIK	82
HU	40 V BORONA	HASZNÁL ATI ÚTMUTATÓ	87
RO	SCARIFICATOR 40 V	MANUAL DE UTILIZARE	92
BG	40V АЕРАТОР	РЪКОВ ОДСТВО ЗА УПОТРЕ БА	97
EL	ΕΞΑΕΡΩΤΗΡΑΣ ΓΚΑΖΟΝ 40 V	ΕΓΧΕΙΡΙΔΙΟ ΧΡΗΣΗΣ	102
AR	تلوف 40 شق ةعجاج	دليل المستخدم	107
TR	40V ÇİM HAVALANDIRMA MAKİNESİ	KULLANICI KILAVUZU	111
HE	טלוו 40 חתמ טע רכס ריסמ	שמתשמל רירדמ	116
LT	40 V SKARIFIKATORIUS	NAUDOJIMO VADOVAS	120
LV	40 V ZĀLIENA SKARIFIKATORS	LIETOTĀJA ROKASGR ĀMATA	125
ET	40V muruõhutaja	KASUTAJAUHEND	130

CE

English (Original instructions)

SPECIFICATIONS

Model	2504807
Voltage	40V
Vibration level	Right handle 4.293 m/s². 1,5 m/s² Left handle 3.121 m/s² 1,5 m/s²
Sound pressure level	76.1 dB(A), k=3.0 dB(A)
Sound power level	89.6 dB(A), k=3.0 dB(A)
Guaranteed sound power level	93 dB(A)
Speed	3, 600 RPM
Dethatching Path	14" (36 cm)
Dethatching depth	3/8" (1 cm)
Wheel size	7" (17.8 cm)
Weight (without battery)	10.2 kg
Battery	29717/29727
Charger	2910907

DESCRIPTION *(See figure 1)*

1. Handle bar
2. Bale lever
3. Upper handle
4. Knob
5. Cable clip
6. Lower handle
7. Wheel
8. Electrical cord
9. Safety lock-out button
10. Screw
11. Hex bolt
12. Flat washer
13. Lock washer
14. Lock
15. Spring
16. Pin
17. Battery key
18. Rear discharge opening
19. Grassbox

ASSEMBLY

⚠ WARNING

This new product has been shipped in a partially assembled condition as described below. Carefully check the packing list below to ensure all items are included in the package; the packing list describes all loose items that are not assembled to the product as shipped. Do not operate the product if any packing list items are already assembled to your product when you unpack it. Call the customer service number below for assistance. Operation of a product that may have been improperly pre-assembled could result in serious personal injury.

UNPACKING

This product requires assembly.

- Carefully remove the product and any accessories from the box. Make sure that all items listed in the packing list are included.
- Inspect the product carefully to make sure no breakage or damage occurred during shipping.
- Do not discard the packing material until you have carefully inspected and satisfactorily operated the product.

PACKING LIST

- Dethatcher
- Accessory bag (includes)
  - cord retainer
  - knob & bolt
  - cable clip
  - screws
  - Battery key
- User's Manual

⚠ WARNING

Do not attempt to modify this product or create accessories not recommended for use with this product. Any such alteration or modification is misuse, and could result in a hazardous condition leading to possible serious personal injury.

English (Original instructions)

⚠ WARNING

Stop the machine, and remove battery pack. Make sure that all moving parts have come to a complete stop. Failure to comply could result in accidental starting and possible serious personal injury.

⚠ WARNING

If any parts are damaged or missing do not operate this product until the parts are replaced. Using a product with damaged or missing parts could result in serious personal injury.

INSTALLING THE LOWER HANDLE *(See figure 2)*

- Insert the lower handle (6) into the housing hole.
- Using the supplied screws (10), fasten the lower handle to the housing using a star-head screwdriver (not supplied).

INSTALLING THE UPPER HANDLE *(See figure 2)*

- Position the upper handle so the holes line up with the lower handle holes.
- Insert the supplied hex bolt (11) through the hole from the outside of the handlebar.
- Thread the knob (4) onto the hex bolt (11) to tighten securely into place.

INSTALLING THE GRASSBOX *(See figure 3)*

- Lift the rear discharge door.
- Lift the grassbox by its handle and place under the rear door, so that the hooks on the grassbox frame are seated into the slots in the handle bracket.
- Release the rear door. When installed correctly, the hooks on the grassbox will rest securely in the slots on the handle brackets.

OPERATION

⚠ WARNING

Do not allow familiarity with products to make you careless. Remember that a careless fraction of a second is sufficient to inflict serious injury.

⚠ WARNING

Always wear eye protection. Failure to do so could result in objects being thrown into your eyes resulting in possible serious injury.

⚠ WARNING

Do not at any time let brake fluids, gasoline, petroleum-based products, penetrating oils, etc., Come in contact with plastic parts. Chemicals can damage, weaken, or destroy plastic which may result in serious personal injury. Only the parts shown on the parts list are intended to be repaired or replaced by the customer. All other parts should be replaced at an Authorized service center.

BATTERY REMOVAL *(See figure 4)*

- Release the bale lever to stop the product.
- Open the battery door to access the battery compartment.
- Remove the battery key.
- Press in and hold the battery release button with firm grip.
- Remove battery pack from the product.

BATTERY INSTALLATION *(See figure 4)*

- Lift and hold up the battery door.
- Align the battery with the dethatcher's battery port.
- Make sure the battery release button snaps in place and that battery is fully seated and secure in the dethatcher before beginning operation.
- Insert the battery key.
- If the machine is not going to be used immediately, do not insert the battery key.
- Close the door.

STARTING THE DETHATCHER

- Press and hold the safety lock-out button. This makes the bale switch operational.
- Press the bale switch against to the handlebar to operate.

STOPPING THE DETHATCHER

- Release the bale.

MAINTENANCE

The dethatcher cylinder can cause injuries! Prior to making adjustments, unplug unit and wait until the dethatcher cylinder has stopped. Wear heavy-duty work gloves when making adjustments. If the dethatcher cylinder is not yet worn but individual springs have broken, these must be replaced. Only identical replacement springs may be used.

English (Original instructions)

⚠ WARNING

Before inspecting, cleaning, or servicing the machine, turn the it off and remove the battery pack and wait until the dethatcher cylinder has stopped. Failure to follow these instructions can result in serious personal injury or property damage.

⚠ WARNING

Wear adequate clothing, gloves and goggles before carrying out any maintenance.

REPLACING THE TINES *(See figure 5)*

⚠ WARNING

In order to avoid serious personal injury, turn the it off and remove the battery pack before performing any maintenance.

Use only the manufacturer's original replacement parts.

- Stop the machine, and remove battery pack. Allow sufficient time for moving parts to totally stop.
- Turn the dethatcher over.
- Remove the two star-shaped screws (11), the flat washer (13) and the lock washer (14) which secure the tine casing. Remove the two nuts on the opposite side with a star-head screwdriver.
- Press the lock (15) on the edge of the shaft with a slotted screwdriver to separate the tine casing from the shaft.
- Replace the worn or broken tines with new ones.
- Fasten the tine casing back together using the flat washer and the lock washer in their original order.

⚠ WARNING

All the screws to mount the halves of the tine holder must have flat washer (13) and lock washer (14) on their threads to prevent screws from loosening during usage.

REPLACING THE TINES(See figure 6)

- Remove the tine cartridge as demonstrated on figure 6.
- Secure tine cartridge on a workbench.
- Push out the pin using a screwdriver (Not Supplied). This may require the use of a rubber mallet if more strength is required.
- Remove and discard the worn/broken tines.
- Replace the tine into position and slide the pin back into place pressing the pin against a solid surface to pressure it back into place.

DANGER! THE DETHATCHER CYLINDER CAN CAUSE INJURIES.

Prior to maintenance, turn the it off and remove the battery pack and wait until the dethatcher cylinder has stopped. Wear heavy-duty gloves for performing maintenance. The lawn dethatcher should be cleaned after each use.

⚠ WARNING

WHEN SERVICING, USE ONLY IDENTICAL REPLACEMENT PARTS. USE OF ANY OTHER PARTS MAY CREATE A HAZARD OR CAUSE PRODUCT DAMAGE.

⚠ WARNING

TO AVOID SERIOUS PERSONAL INJURY, WEAR GOGGLES OR SAFETY GLASSES AT ALL TIMES WHEN OPERATING THIS UNIT. WEAR A FACE MASK OR DUST MASK IN DUSTY LOCATIONS.

⚠ WARNING

BEFORE INSPECTING, CLEANING, OR SERVICING THE MACHINE, DISCONNECT THE PLUG FROM POWER SOURCE AND WAIT FOR ALL MOVING PARTS TO STOP. FAILURE TO FOLLOW THESE INSTRUCTIONS CAN RESULT IN SERIOUS PERSONAL INJURY OR PROPERTY DAMAGE.

Avoid using solvents when cleaning plastic parts. Most plastics are susceptible to damage fromvarious types of commercial solvents and may be damaged by their use. Use clean cloths to removedirt, dust, oil, grease, etc.

⚠ WARNING

DO NOT AT ANY TIME LET BRAKE FLUIDS, GASOLINE, PETROLEUM-BASED PRODUCTS, PENETRATING OILS, ETC., COME IN CONTACT WITH PLASTIC PARTS. CHEMICALS CAN DAMAGE, WEAKEN, OR DESTROY PLASTIC WHICH MAY RESULT IN SERIOUS PERSONAL INJURY. ONLY THE PARTS SHOWN ON THE PARTS LIST ARE INTENDED TO BE REPAIRED OR REPLACED BY THE CUSTOMER. ALL OTHER PARTS SHOULD BE REPLACED AT ANAUTHORIZED SERVICE CENTER.

English (Original instructions)

RISK OF INJURY AND PHYSICAL DAMAGE!

Do not clean the lawn dethatcher under running water (particularly under high pressure).
Do not use hard or pointed objects for cleaning the lawn dethatcher.
To save space, the lawn dethatcher can be folded up for storage by releasing the knobs.
Take care, during this process, that the power cable does not become trapped. Store the lawn dethatcher in a dry, closed space which children cannot access.

- Turn the it off and remove the battery pack and wait until the dethatcher cylinder has stopped.
- Always clean the bottom of the dethatcher after each use and before storage.
- Carefully inspect all tines and cartridges for damage and replace when required.

This device must not be disposed of with normal household waste. It must bedisposed of in accordance with local regulations.

⚠ DANGER!

The dethatcher cylinder can cause injuries.

English (Original instructions)

TROUBLESHOOTING		
PROBLEM	**POSSIBLE CAUSE**	**SOLUTION**
Abnormal noise.	Foreign objects on the dethatcher cylinder are hitting the dethatcher.	Switch off the dethatcher, wait until the cylinder has stopped rotating.
Clattering in the unit. Whistling sound.	Foreign objects blocking the dethatching cylinder.	Remove foreign objects.
		Check the dethatcher immediately.
Whistling sound.	Belt slipping.	Contact an authorized service centre.
Motor will not s tart.	Battery is not secure.	Ensure that the battery is fully secured in the machine. Refer to Installing the Battery section in this manual.
	Battery is not charged.	Charge the battery pack according to the instructions included with your model.
The dethatcher is hard to push.	Blocked by foreign objects.	Switch off the motor, wait until the dethatcher has stopped rotating. Remove the foreign objects. After approximately one minute, switch on the dethatcher.
	The grass is too tall.	Mow the lawn before dethatching.
Dethatching results are not satisfactory.	Spring tine wear.	Adjust the dethatcher cylinder.
	Belt faulty.	Contact an authorized service centre.
	Lawn has grown too tall.	Mow the lawn before using the dethatcher.

Deutsch(Übersetzung der originalen Anleitungen)

TECHNISCHE DATEN

Modell	2504807
Voltzahl	40V
Vibration	Rechter Griff 4.293 m/s². 1,5 m/s² Linker Griff 3.121 m/s² 1,5 m/s²
Gemessener Schalldruckpegel	76.1 dB(A), k=3.0 dB(A)
Gemessener Schallleistungspegel	89.6 dB(A), k=3.0 dB(A)
Garantierter Schallleistungspegel	93 dB(A)
Drehzahl	3, 600 RPM
Vertikutierbreite	14” (36 cm)
Vertikutiertiefe	3/8” (1 cm)
Radgröße	7” (17.8 cm)
Gewicht (Akku nicht im Lie ferumfang enthalten)	10.2 kg
Akku	29717/29727
ladegerät	2910907

BAUTEILE*(Siehe Abbildung 1.)*

1. Schubbügel
2. Bügelschalter
3. Oberer Griffbügel
4. Knopf
5. Kabelschelle
6. Unterer Handgriff
7. Rad
8. Netzkabel
9. Sicherungsknopf
10. Schraube
11. Sechskantschraube
12. Flache Unterlegscheibe
13. Sicherungsscheibe
14. Arretierung
15. Feder
16. Stift
17. Akkuschlüssel
18. Hintere Auswurföffnung
19. Knopf zur Höheneinstellung

MONTAGE

⚠ WARNUNG

Dieses neue Produkt wurde teilweise montiert in dem unten beschriebenen Zustand verschickt. Prüfen Sie sorgfältig die nachfolgende Packliste, um sicherzustellen, dass alle Elemente in der Verpackung enthalten sind. Die Packliste führt alle losen Elemente auf, die bei Versand nicht am Produkt montiert sind.Verwenden Sie dieses Produkt nicht, wenn beim Auspacken auf der Packliste aufgeführte Teile bereits an Ihr Produkt montiert sind. Rufen Sie die unten stehende Kundendienst-Rufnummer an, um Hilfe zu erhalten. Die Benutzung eines Produktes, das möglicherweise falsch vormontiert wurde, kann zu schweren Verletzungen führen.

AUSPACKEN

Dieses Produkt muss vor der ersten Benutzung zusammengebaut werden.

- Retire con cuidado el producto y los accesorios de la caja. Asegúrese de que están incluidos todos los elementos que figuran en la lista del paquete de embalaje.
- Inspeccione cuidadosamente el producto para asegurarse de que hubo ninguna rotura o daño durante el transporte.
- No deseche el material del envase hasta que haya inspeccionado cuidadosamente y haya utilizado satisfactoriamente el producto.

PACKLISTE

- Vertikutierer
- Zubehörbeutel (enthält)
  - Kabelhalterung
  - Drehknauf und Bolzen
  - Kabelklemme
  - Schrauben
  - Akkuschlüssel
- Bedienungsanleitung

Deutsch(Übersetzung der originalen Anleitungen)

⚠ WARNUNG

Versuchen Sie nicht, dieses Gerät zu verändern oder Zubehör zu erstellen, das für dieses Gerät nicht empfohlen ist. Sollten Sie während Wartungsarbeiten andere nicht geeignete Teile benutzen, so könnten dies schwere Personen- und Sachschäden mit sich bringen.

⚠ WARNUNG

Schalten Sie das Gerät aus und entfernen Sie den Akku. Achten Sie darauf, dass alle beweglichen Teile vollständig still stehen. Andernfalls könnte das Gerät unabsichtlich gestartet werden und möglicherweise schwere Verletzungen verursachen.

⚠ WARNUNG

Falls Teile fehlen oder beschädigt sind sollte das Gerät nicht in Betrieb genommen werden bevor alles korrekt ersetzt wurde. Die Verwendung eines Produkts mit beschädigten oder fehlenden Teilen kann zu schweren Verletzungen führen.

MONTAGE DES UNTEREN BÜGELS *(Siehe Abbildung 2)*

- Stecken Sie den unteren Bügel (6) in das Loch im Gehäuse.
- Befestigen Sie den unteren Bügel mit den mitgelieferten Schrauben (10) und mithilfe eines Schraubendrehers (nicht inbegriffen) am Gehäuse.

DIE INSTALLATION DES OBEREN GRIFFS*(Siehe Abbildung 2)*

- Positionieren Sie den oberen Bügel so, dass die Löcher auf die des unteren Bügels ausgerichtet sind.
- Stecken Sie die Sechskantschraube (11) von der Außenseite des Schubbügels durch das Loch.
- Schrauben Sie den Schraubknopf (4) auf die Sechskantschraube (11), um die Schraube in ihrer Position zu fixieren.

MONTAGE DES GRASFANGKORBES *(Siehe Abbildung 3)*

- Öffnen Sie die hintere Klappe zum Entleeren.
- Heben Sie den Grasfangkorb am Handgriff an und setzen ihn unter die hintere Klappe, so dass die Haken an dem Grasfangkorb in den Schlitzen des Griffbügels sitzen.
- Lösen Sie die hintere Klappe. Bei richtiger Montage sitzen die Haken des Grasfangkorbs sicher in den Schlitzen an dem Griffbügel.

VERWENDUNG

⚠ WARNUNG

Bleiben Sie stets wachsam, auch nachdem Sie sich mit Ihrem Gerät vertraut gemacht haben. Denken Sie daran, dass eine sekundenlange Unkonzentriertheit genügen kann, um eine schwere Verletzung zu verursachen.

⚠ WARNUNG

Tragen Sie immer einen Augenschutz. Die Missachtung dieser Anweisung kann dazu führen, dass Fremdkörper in Ihre Augen spritzen und schwere Augenverletzungen verursachen.

⚠ WARNUNG

Lassen sie niemals brems üssigkeiten, benzine, produkte auf erdölbasis, rostlöser usw. Mit den plastikteilen in kontakt geraten. Chemikalien können plastik beschädigen, aufweichen oder zerstören, was zu schweren verletzungen führen kann. Nur die in der Teileliste aufgeführten Teile sind dazu bestimmt, vom Kunden repariert oder ersetzt zu werden. Alle anderen Teile sollten von einem autorisierten Servicecenter ersetzt werden.

ENTNEHMEN DES AKKUS *(Siehe Abbildung 4)*

- Zum Anhalten des Produkts lassen Sie den Bügelhebel los.
- Öffnen Sie den Akkufachdeckel, um Zugang zu dem Akkufach zu bekommen.
- Entfernen Sie die Akkusicherung.
- Drücken Sie die Entriegelungstaste der Batterie ein und halten Sie sie fest.
- Akku aus dem Produkt entfernen.

EINSETZEN DES AKKUS*(Siehe Abbildung 4)*

- Heben Sie die Akkuabdeckung an und halten sie hoch.
- Richten Sie den Akku am Akkuanschluss des Vertikutierers aus.
- Achten Sie vor der Inbetriebnahme darauf, dass die Entriegelungstaste des Akkus einrastet und dass der Akku vollständig und sicher im Vertikutierer sitzt.

Deutsch(Übersetzung der originalen Anleitungen)

- Stecken Sie den Akkuschlüssel ein.
- Wenn die Maschine nicht sofort benutzt werden soll, stecken Sie den Akkuschlüssel nicht ein.
- Schließen Sie die Klappe.

STARTEN DES VERTIKUTIERERS

- Drücken und halten Sie die Auslösesperre. Dadurch wird der Bügelschalter aktiviert.
- Drücken Sie den Bügelschalter an den Schubbügel, um das Gerät einzuschalten.

AUSSCHALTEN DES VERTIKUTIERERS

- Lassen Sie den Bügelschalter los.

WARTUNG UND PFLEGE

Die Walze des Vertikutierers kann Verletzungen verursachen! Ziehen Sie den Stecker des Gerätes aus der Steckdose und warten Sie, bis die Walze des Vertikutierers stillsteht, bevor Sie Einstellungen vornehmen. Tragen Sie dicke Arbeitshandschuhe, wenn Sie Einstellungen am Gerät vornehmen. Wenn die Walze des Vertikutierers noch nicht abgenutzt ist, aber einige Zinken defekt sind, müssen diese ausgewechselt werden. Es dürfen nur baugleiche Ersatzzinken verwendet werden.

⚠ WARNUNG

Schalten Sie das Gerät vor der Inspektion, Reinigung und Wartung aus, entfernen Sie den Akku und warten Sie, bis der Zylinder des Vertikutierers still steht. Nichtbeachtung dieser Anweisungen kann zu schweren Körperverletzungen oder Sachschäden führen.

⚠ WARNUNG

Tragen Sie geeignete Kleidung, Handschuhe und eine Schutzbrille, wenn Sie Wartungsarbeiten durchführen.

AUSWECHSELN DER ZINKEN (*Siehe abbildung 5.***)**

⚠ WARNUNG

Um schwere Verletzungen zu vermeiden, schalten Sie das Gerät aus und entfernen Sie den Akku, bevor Sie Wartungsarbeiten durchführen.

Verwenden Sie nur vom Hersteller empfohlene Originalersatzteile.

- Schalten Sie das Gerät aus und entfernen Sie den Akku. Warten Sie, bis die beweglichen Teile komplett stillstehen.
- Drehen Sie den Vertikutierer um.
- Entfernen Sie die zwei Schrauben (11), die flache Unterlegscheibe (13) und die Sicherungsscheibe (14), die das Zinkengehäuse fixieren. Entfernen Sie die zwei Muttern auf der gegenüberliegenden Seite mit einem Schraubendreher.
- Drücken Sie die Arretierung (15) am Rand der Welle mit einem Schlitzschraubendreher, um das Zinkengehäuse von der Welle zu trennen.
- Ersetzen Sie abgenutzte oder defekte Zinken durch neue.
- Bauen Sie das Zinkengehäuse mithilfe der flachen Unterlegscheibe und der Sicherungsscheibe in ihrer ursprünglichen Reihenfolge wieder zusammen.

⚠ WARNUNG

Auf die Gewinde aller Schrauben, die die Hälften der Zinkenhalterung zusammenhalten, müssen flache Unterlegscheiben (13) und Sicherungsscheiben (14) gesetzt werden, um zu verhindern, dass die Schrauben sich während des Gebrauchs lösen.

AUSWECHSELN DER ZINKEN (*Siehe abbildung 6***)**

- Entfernen Sie die Zinkenkassette, wie in Abbildung 6 gezeigt.
- Fixieren Sie die Zinkenkassette auf einer Werkbank.
- Schieben Sie den Stift (17) mitilfe eines Schraubendrehers (nicht inbegriffen) heraus. Eventuell müssen Sie einen Gummihammer zu Hilfe nehmen, falls der Stift sehr fest sitzt.
- Entfernen und entsorgen Sie abgenutzte/defekte Zinken.
- Setzen Sie die neuen Zinken ein und schieben Sie den Stift (17) wieder an seinen Platz. Drücken Sie hierzu den Stift gegen eine feste Fläche, um ihn mit Nachdruck in Position zu schieben.

GEFAHR! DIE WALZE DES VERTIKUTIERERS KANN VERLETZUNGEN VERURSACHEN.

Schalten Sie das Gerät aus, entfernen Sie den Akku und warten Sie, bis sich der Zylinder des Vertikutierers nicht mehr bewegt, bevor Sie Wartungsarbeiten durchführen. Tragen Sie dicke Arbeitshandschuhe, wenn Sie das Gerät warten. Der Rasenvertikutierer sollte nach

jedem Gebrauch gereinigt werden.

⚠ WARNUNG

VERWENDEN SIE BEI DER WARTUNG NUR IDENTISCHE ERSATZTEILE. DER EINSATZ VON ANDEREN TEILEN KANN EINE GEFAHR VERURSACHEN ODER DAS PRODUKT BESCHLÄGT.

⚠ WARNUNG

TRAGEN SIE IMMER EINE SCHUTZBRILLE, WENN SIE DIESES GERÄT BENUTZEN TRAGEN SIE IN STAUBIGER UMGEBUNG EINE GESICHTS- ODER STAUBMASKE.

⚠ WARNUNG

SCHALTEN SIE DEN MOTOR AUS, WARTEN SIE BIS ALLE SICH BEWEGENDEN TEILE STEHEN, UND ZIEHEN SIE DEN NETZSTECKER BEVOR SIE DAS GERÄT ÜBERPRÜFEN, REINIGEN ODER WARTEN. NICHTBEACHTUNG DIESER ANWEISUNGEN KANN ZU SCHWEREN KÖRPERVERLETZUNGEN ODER SACHSCHÄDEN FÜHREN.

Verwenden Sie keine Lösemittel zum Reinigen der Kunststoffteile. Die meisten Kunststoffe können durch im Handel erhältliche Lösemittel beschädigt werden. Verwenden Sie einen sauberen Lappen für die Entfernung von Schmutz, Staub, Öl, Fett usw.

⚠ WARNUNG

LASSEN SIE NIEMALS BREMS ÜSSIGKEITEN, BENZINE, PRODUKTE AUF ERDÖLBASIS, ROSTLÖSER USW. MIT DEN PLASTIKTEILEN IN KONTAKT GERATEN. CHEMIKALIEN KÖNNEN PLASTIK BESCHÄDIGEN, AUFWEICHEN ODER ZERSTÖREN, WAS ZU SCHWEREN VERLETZUNGEN FÜHREN KANN. NUR DIE IN DER TEILELISTE AUFGEFÜHRTEN TEILE SIND DAZU BESTIMMT, VOM KUNDEN REPARIERT ODER AUSGEWECHSELT ZU WERDEN. ALLE ANDEREN TEILE SOLLTEN VON EINEM AUTORISIERTEN SERVICECENTER AUSGEWECHSELT WERDEN.

GEFAHR VON VERLETZUNGEN UND SACHSCHÄDEN!

Reinigen Sie den Rasenvertikutierer nicht unter laufendem Wasser (insbesondere unter hohem Wasserdruck).
Benutzen Sie keine harten oder spitzen Objekte zum Reinigen des Rasenvertikutierers.
Der Rasenvertikutierer kann zum Aufbewahren zusammengeklappt werden, um Platz zu sparen. Lösen Sie hierzu die Schraubknöpfe.
Passen Sie bei diesem Vorgang auf, dass das Netzkabel nicht eingeklemmt wird. Bewahren Sie den Rasenvertikutierer an einem trockenen, geschlossenen Ort für Kinder unzugänglich auf.

- Schalten Sie das Gerät aus, entfernen Sie den Akku und warten Sie, bis sich der Zylinder des Vertikutierers nicht mehr bewegt.
- Reinigen Sie nach jedem Gebrauch und vor der Lagerung immer die Unterseite des Vertikutierers.
- Untersuchen Sie sorgfältig alle Zinken und Kassetten auf Beschädigungen und ersetzen Sie die Teile, falls notwendig

Dieses Gerät darf nicht mit den normalen Hausabfällen entsorgt werden. Es muss unter Einhaltung der regionalen Vorschriften entsorgt werden.

⚠ GEFAHR

Die Walze des Vertikutierers kann Verletzungen verursachen.

Deutsch(Übersetzung der originalen Anleitungen)

FEHLERBEHEBUNG		
Problem	**Möglicher Grund**	**Lösung**
Abnormale Geräusche	Fremdkörper auf dem Zylinder des Vertikutierers schlagen gegen den Vertikutierer.	Schalten Sie den Vertikutierer aus und warten Sie, bis sich der Zylinder nicht mehr dreht.
Klappern im Gerät. Pfeifton.	Fremdkörper blockieren den Vertikutierzylinder.	Fremdkörper entfernen.
		Überprüfen Sie den Vertikutierer sofort.
Pfeifton.	Der Riemen rutscht durch.	Wenden Sie sich an eine autorisierte Servicestelle.
Motor startet nicht.	Akku ist nicht gesichert.	Achten Sie darauf, dass der Akku im Gerät vollständig gesichert ist. Lesen Sie den Abschnitt „Akku einsetzten“ in diesem Handbuch.
	Der Akku ist nicht geladen.	Laden Sie das Akkupack gemäß der Anleitung Ihres Modells auf.
Der Vertikutierer lässt sich nur schwer schieben.	Fremdkörper blockieren ihn.	Motor abschalten und warten, bis sich der Vertikutierer nicht mehr dreht. Fremdkörper entfernen. Nach etwa einer Minute den Vertikutierer einschalten.
	Das Gras ist zu hoch.	Mähen Sie den Rasen, bevor Sie ihn vertikutieren.
Die Vertikutierresultate sind unbefriedigend.	Verschleiß des Federzinken.	Stellen Sie den Zylinder des Vertikutierers ein.
	Riemen ist defekt.	Wenden Sie sich an eine autorisierte Servicestelle.
	Der Rasen ist zu hoch gewachsen.	Mähen Sie den Rasen vor dem Gebrauch des Vertikutierers.

Español(Traducción de las instrucciones originales)

ESPECIFICACIONES

Modelo	2504807
Voltaje	40V
Vibration level	Mango derecho 4.293 m/s². 1,5 m/s² Mango izquierdo 3.121 m/s² 1,5 m/s²
Nivel de presión sonora	76.1 dB(A), k=3.0 dB(A)
Nivel de potencia acústica	89.6 dB(A), k=3.0 dB(A)
Nivel de potencia acústica garantizado	93 dB(A)
Velocidad	3, 600 RPM
Anchura de escarificado	14” (36 cm)
Profundidad de escarificado	3/8” (1 cm)
Tamaño de las ruedas	7” (17.8 cm)
Gewicht (batería no incluida)	10.2 kg
Batería	29717/29727
Cargador de pilas	2910907

DESCRIPTION *(See figure 1)*

1. Manillar
2. Bale lever
3. Asa superior
4. Botón
5. Grapa de sujeción del cable
6. Baje el mango
7. Rueda
8. Cable de alimentación
9. Botón de desbloqueo de seguridad
10. Tornillo
11. Tornillo hexagonal
12. Arandela plana
13. Arandela de bloqueo
14. Seguro
15. Muelle
16. Pasador
17. Llave de la batería
18. Apertura trasera de descarga
19. Caja de la hierba

MONTAJE

⚠ AVISO

Este nuevo producto ha sido transportado con un montaje parcial, como se describe a continuación. Examine detenidamente la lista de contenido incluida a continuación para asegurarse de que todos los elementos indicados estén presentes en el embalaje. La lista de embalaje describe todos los elementos sueltos no ensamblados en el producto a su salida de fábrica.No utilice este producto si ya está montado en el producto algún elemento de la lista del paquete de embalaje cuando lo desembale. Llame al número del departamento de atención al cliente indicado a continuación si necesita asistencia al respecto. La utilización de un producto que supuestamente haya sido preensamblado de manera incorrecta podría dar lugar a lesiones físicas graves.

DESEMBALAJE

Es necesario montar este producto.

- Retire con cuidado el producto y los accesorios de la caja. Asegúrese de que están incluidos todos los elementos que figuran en la lista del paquete de embalaje.
- Inspeccione cuidadosamente el producto para asegurarse de que hubo ninguna rotura o daño durante el transporte.
- No deseche el material del envase hasta que haya inspeccionado cuidadosamente y haya utilizado satisfactoriamente el producto.

LISTA DE PIEZAS

- Escarificador
- Bolsa de accesorios que incluye lo siguiente:
  - Sujeción para cable de alimentación
  - Perilla y tornillo
  - Clip del cable
  - Tornillos
  - Llave de la batería.
- Manual de utilización

Español(Traducción de las instrucciones originales)

⚠ AVISO

No intente modi car este producto o crear accesorios que no fueron recomendados para usar con este producto. Cualquier alteración o modifi cación se considerará como mal uso y podrá resultar en una condición peligrosa que conducirá a posibles lesiones personales serias.

⚠ AVISO

Detenga la máquina y retire la batería. Asegúrese de que todas las piezas móviles se hayan detenido por completo. De no observarse esta instrucción, la herramienta podría ponerse en marcha de manera fortuita y provocar lesiones físicas graves.

⚠ AVISO

En caso de que se dañe o falte alguna pieza, no utilice este producto hasta que se hayan reemplazado las piezas. El uso de un producto al que le faltan piezas o cuyas piezas están dañadas, puede producir lesiones personales graves.

INSTALACIÓN DE LA SECCIÓN INFERIOR DEL MANILLAR *(consulte la figura 2)*

- Inserte la sección inferior del manillar (6) en los orificios previstos a tal efecto en la carcasa.
- Utilizando los tornillos suministrados (10), fije la sección inferior del manillar a la carcasa sirviéndose de un destornillador de estrella (no suministrado).

INSTALACIÓN DE LA CAJA DE LA HIERBA*(consulte la figura 2)*

- Posicione la sección superior del manillar de manera que sus orificios queden alineados con los presentes en la sección inferior del manillar.
- Inserte el tornillo hexagonal suministrado (11) a través del orificio desde el lado exterior del manillar.
- Rosque la perilla (4) en el tornillo hexagonal (12) y apriétela para sujetar el manillar en su sitio.

INSTALACIÓN DE LA CAJA DE LA HIERBA*(consulte la figura 3)*

- Levante la puerta de descarga trasera.
- Levante el colector de césped sujetándolo por el mango y colóquelo debajo de la puerta trasera de descarga para que los ganchos del colector de césped queden asentados en la barra de la puerta.
- Suelte la puerta trasera de descarga. Cuando se instala correctamente, los ganchos del colector de césped se extienden a través de las aberturas de la puerta de descarga trasera.

FUNCIONAMIENTO

⚠ AVISO

Aun cuando esté familiarizado con el aparato no deje de estar atento. No olvide nunca que basta con un segundo de inatención para herirse gravemente.

⚠ AVISO

Utilice siempre dispositivos de protección ocular. Si incumple esta instrucción, pueden proyectarse cuerpos extraños a sus ojos y provocarle graves lesiones oculares.

⚠ AVISO

No permita en ningún momento que las piezas de plástico entren en contacto con líquido de frenos, gasolina, productos derivados del petróleo, aceites penetrantes, etc. Los productos químicos pueden dañar, destruir o debilitar el plástico, lo que puede ocasionar graves daños personales. Tan solo aquellos elementos que se incluyen en la lista de despiece podrán ser reparados o sustituidos por el usuario. Cualquier otro elemento deberá sustituirlo un Servicio Técnico Autorizado.

EXTRAER LA BATERÍA *(consulte la figura 4)*

- Suelte la palanca de accionamiento para detener el producto.
- Abra la compuerta de la batería para tener acceso a la batería.
- Retire la llave de la batería.
- Mantenga pulsado el botón de liberación de la batería con firmeza.
- Saque la batería del producto.

INSTALAR LA BATERÍA*(consulte la figura 4)*

- Levante y mantenga la cubierta de la batería abierta.
- Alinee la batería con el compartimento de la batería del escarificador.
- Asegúrese de que el botón de liberación de la batería encaje su lugar y que la batería esté bien instalada y asegurada en el escarificador antes de iniciar cualquier trabajo.

Español(Traducción de las instrucciones originales)

- Inserte la llave de la batería.
- Si la máquina no va a utilizarse inmediatamente, no inserte la llave de la batería.
- Cierre la puerta.

PUESTAENMARCHADELESCARIFICADOR

- Abra la puerta del compartimiento de la batería. Esto hará que la palanca de conmutación esté operativa.
- Tire de la palanca de conmutación hacia la parte superior del manillar para poner en marcha la herramienta.

APAGADO DEL ESCARIFICADOR

- Suelte la palanca de conmutación

MANTENIMIENTO

¡El tambor del escarificador puede suponer un riesgo de lesiones! Antes de efectuar cualquier ajuste en la herramienta, desenchúfela de la red eléctrica y espere a que el tambor del escarificador se haya detenido por completo. Utilice guantes de trabajo resistentes a la hora de efectuar cualquier ajuste en la herramienta. Si el tambor del escarificador aún no presenta desgaste excesivo, pero alguno de los muelles individuales está roto, será necesario sustituirlos. Los muelles solo podrán sustituirse por otros idénticos.

⚠ AVISO

Antes de realizar cualquier tarea de inspección, limpieza o servicio, apague el escarificador, saque la batería y espere a que el cilindro se haya detenido. El incumplimiento de estas instrucciones puede resultar en lesiones corporales graves o daños a la propiedad.

⚠ AVISO

Utilice ropa adecuada, así como guantes y gafas de seguridad antes de proceder a efectuar cualquier operación de mantenimiento en la herramienta.

SUSTITUCIÓN DE LAS PÚAS *(consulte la figura 5)*

⚠ AVISO

A fin de evitar lesiones graves, apague la máquina y saque la batería antes de realizar cualquier tarea de mantenimiento.

Utilice únicamente piezas de repuesto originales del fabricante.

- Detenga la máquina y retire la batería. Espere lo suficiente hasta que todos los elementos móviles de la herramienta se hayan detenido por completo.
- Voltee el escarificador.
- Retire los dos tornillos de cabeza de estrella (11), la arandela plana (13) y la arandela de bloqueo (14) que fijan la carcasa de las púas a la herramienta. Utilice un destornillador de estrella para retirar las dos tuercas presentes en el lado opuesto.
- Utilice un destornillador plano para presionar el seguro (15) presente en el borde del eje y poder así separar de este la carcasa de púas.
- Sustituya las púas desgastadas o rotas por otras nuevas.
- Vuelva a fijar la carcasa de púas en la herramienta colocando la arandela plana y la arandela de seguridad en sus respectivas posiciones originales.

⚠ AVISO

Todos los tornillos que fijan ambas mitades del alojamiento de las púas deberán contar con una arandela plana (13) y una arandela de bloqueo (14) para evitar que puedan aflojarse durante el uso de la herramienta.

SUSTITUCIÓN DE LAS PÚAS(*consulte la figura* 6)

- Desmonte el cartucho de púas según se muestra en la figura 6.
- Asegure de fijar de manera segura el cartucho de púas en un banco de trabajo.
- Utilice un destornillador (no suministrado) para empujar el pasador y extraerlo de su sitio. Podrá necesitar utilizar un mazo de goma en caso de que el pasador ofrezca mayor resistencia de lo normal.
- Retire y deseche las púas desgastadas o rotas.
- Coloque las nuevas púas en su sitio y vuelva a introducir el pasador en su orificio presionándolo contra una superficie sólida hasta que quede totalmente encajado en su sitio.

¡PELIGRO! EL TAMBOR DEL ESCARIFICADOR PUEDE SUPONER UN RIESGO DE LESIONES.

Antes de realizar cualquier tarea de mantenimiento, apague el escarificador, saque la batería y espere a que el cilindro se haya detenido.Utilice guantes resis-

tentes para llevar a cabo el mantenimiento. Deberá limpiar su escarificador para césped después de cada uso.

⚠ AVISO

UTILICE SOLO RECAMBIOS ORIGINALES AL ARREGLAR LA MÁQUINA. EL USO DE OTRAS PIEZAS PUEDE PROVOCAR RIESGOS O DAÑOS EN EL PRODUCTO.

⚠ AVISO

POUR ÉVITER DE VOUS BLESSER GRAVEMENT, PORTEZ DES LUNETTES DE SÉCURITÉ EN TOUT TEMPS LORSQUE VOUS UTILISEZ CETTE SOUFFLEUSE. PORTEZ UN ÉCRAN FACIAL OU UN MASQUE ANTIPOUSSIÈRE DANS LES ENDROITS POUSSIÉREUX.

⚠ AVISO

ANTES DE INSPECCIONAR, LIMPIAR O REPARAR LA MÁQUINA, DETENGA EL MOTOR, ESPERE A QUE TODAS LAS PIEZAS MÓVILES SE DETENGAN Y DESCONECTE EL ENCHUFE DE LA TOMA DE CORRIENTE. EL INCUMPLIMIENTO DE ESTAS INSTRUCCIONES PUEDE RESULTAR EN LESIONES CORPORALES GRAVES O DAÑOS A LA PROPIEDAD.

No utilice disolventes para limpiar las piezas de plástico. La mayor parte de los plásticos pueden resultar dañados con los disolventes que se venden en el comercio.Utilice un paño limpio para retirar las impurezas, el polvo, el aceite, la grasa, etc.

⚠ AVISO

NO PERMITA EN NINGÚN MOMENTO QUE LAS PIEZAS DE PLÁSTICO ENTREN EN CONTACTO CON LÍQUIDO DE FRENOS, GASOLINA, PRODUCTOS DERIVADOS DEL PETRÓLEO, ACEITES PENETRANTES, ETC. LOS PRODUCTOS QUÍMICOS PUEDEN DAÑAR, DESTRUIR O DEBILITAR EL PLÁSTICO, LO QUE PUEDE OCASIONAR GRAVES DAÑOS PERSONALES. TAN SOLO AQUELLOS ELEMENTOS QUE SE INCLUYEN EN LA LISTA DE DESPIECE PODRÁN SER REPARADOS O SUSTITUIDOS POR EL USUARIO. CUALQUIER OTRO ELEMENTO DEBERÁ SUSTITUIRLO UN SERVICIO TÉCNICO AUTORIZADO.

¡RIESGO DE LESIONES FÍSICAS Y DAÑOS MATERIALES EN LA HERRAMIENTA!

No limpie el escarificador para césped bajo un chorro de agua (en particular, a alta presión).
No utilice objetos duros o puntiagudos para limpiar su escarificador para césped.
A fin de poder ahorrarle espacio al almacenarlo, le será posible aflojar las presillas y plegar su escarificador para césped.
Asegúrese de que el cable de alimentación no quede atrapado al efectuar esta operación. Almacene su escarificador para césped en un lugar seco y cerrado al que niños no puedan acceder.

- Apague el escarificador, saque la batería y espere a que el cilindro se haya detenido.
- Asegúrese siempre de limpiar la parte inferior del escarificador después de cada uso y antes de proceder a guardarlo.
- Examine minuciosamente todas las púas y cartuchos por si presentasen daños y sustitúyalos de ser necesario.

Esta herramienta no deberá desecharse junto con los desperdicios domésticos comunes, sino que deberá desecharse conforme a lo establecido por las normativas locales.

⚠ ¡PELIGRO!

El tambor del escarificador puede suponer un riesgo de lesiones.

Español(Traducción de las instrucciones originales)

RESOLUCIÓN DE PROBLEMAS

Problema	Causa posible	Solución
Ruido anómalo.	Se han introduzco objetos extraños en el cilindro del escarificador y lo están golpeando.	Apague el escarificador y espere a que el cilindro deje de girar.
Ruidos en la unidad. Sonido a modo de pitido.	Hay objetos extraños bloqueando el cilindro del escarificador.	Retire los objetos extraños.
		Examine el escarificador inmediatamente.
Sonido a modo de pitido.	La correa está patinando.	Contacte con un servicio técnico autorizado.
El motor no se pone en marcha.	La batería no está bien asegurada.	Asegúrese de que la batería está bien instalada en la máquina. Consulte el apartado sobre la instalación de la batería en este manual.
	La batería no está cargada.	Cargue la batería siguiendo las instrucciones incluidas con su modelo.
Dificultad para empujar el escarificador hacia delante.	Está bloqueado por objetos extraños.	Apague el motor y espere a que el escarificador deje de girar. Retire los objetos extraños. Después de un minuto aproximadamente, vuelva a encender el escarificador.
	La hierba está demasiado crecida.	Corte el césped antes de escarificar.
El escarificado no da buen resultado.	Desgaste de la púa de resorte.	Ajuste el cilindro del escarificador.
	Fallo de la correa.	Contacte con un servicio técnico autorizado.
	El césped está demasiado crecido.	Corte el césped antes de usar el escarificador.

Italiano(Traduzione dalle istruzioni originali)

SPECIFICHE

Modello	2504807
Voltaggio	40V
livello di vibrazioni	Manico destro 4.293 m/s². 1,5 m/s² Manico sinistro 3.121 m/s² 1,5 m/s²
Livello di pressione acustica misurato	76.1 dB(A), k=3.0 dB(A)
Livello di pressione acustica garantito	89.6 dB(A), k=3.0 dB(A)
Livello di potenza acustica garantito	93 dB(A)
Velocità	3, 600 RPM
Ampiezza di scarificatura	14” (36 cm)
Profondità di scarificatura	3/8” (1 cm)
Dimensione ruota	7” (17.8 cm)
Peso (batteria non inclusa)	10.2 kg
Batteria	29717/29727
Caricatore	2910907

DESCRIPTION *(Vedere Figura 1)*

1. Impugnatura
2. Barra di avviamento
3. Manico superiore
4. Manopola
5. Fermacavo
6. Abbassare il manico
7. Ruota
8. Cavo di alimentazione
9. Pulsante di sbloccaggio di sicurezza
10. Vite
11. Dado esagonale
12. Rondella piatta
13. Rondella elastica
14. Blocco
15. Molla
16. Perno
17. Chiave batteria
18. Aperetura posteriore scarico
19. Scatola di raccolta erba

MONTAGGIO

⚠ AVVERTENZA

Questo prodotto viene venduto parzialmente montato nelle condizioni indicate di seguito.Controllare accuratamente che nella confezione siano inclusi tutti gli elementi elencati alla sezione Contenuto della confezione; l'elenco descrive tutti i singoli elementi non pre-assemblati.Non utilizzare il prodotto se le parti sulla lista involucro sono già state montate sul prodotto. Contattare il servizio clienti per ricevere assistenza. L'uso di un prodotto pre-assemblato in modo scorretto comporta il rischio di lesioni gravi.

RIMOZIONE IMBALLO

Questo prodotto deve essere montato.

- Rimuovere attentamente il prodotto e i suoi accessori dalla scatola. Assicurarsi che tutte le parti indicate nell'apposita lista siano incluse.
- Ispezionare il prodotto attentamente per assicurarsi che non si siano verificati danni o rotture durante le operazioni di trasporto.
- Non smaltire il materiale dell'imballo fino a che il prodotto non sia stato attentamente ispezionato e messo in funzione.

LISTA PARTI

- Scarificatore
- Sacchetto degli accessori (include)
  - fermacavo
  - manopola e bullone
  - Serracavo
  - viti
  - Chiave batteria
- Manuale d’uso

⚠ AVVERTENZA

Non tentare di modif icare questo utensile o di creare accessori non raccomandati per l’utilizzo con questo prodotto. Tali modif iche equivalgono a un utilizzo non consentito e possono causare situazioni pericolose in grado di provocare gravi lesioni f i siche.

Italiano(Traduzione dalle istruzioni originali)

⚠ AVVERTENZA

Scollegare il prodotto dalla rete elettrica finché l'assemblaggio non è terminato per evitare l'avvio accidentale e il rischio di lesioni gravi.

⚠ AVVERTENZA

Nel caso in cui un componente manchi o sia danneggiato, non tentare di utilizzare l'apparecchio prima di averlo sostituito. L'utilizzo di un prodotto con parti danneggiate o mancanti potrà causare gravi lesioni personali.

INSTALLAZIONE DEL MANUBRIO INFERIORE*(Vedere Figura 2)*

- Inserire il manubrio inferiore (6) nel foro sull'unità principale.
- Con le viti fornite (10), fissare il manubrio inferiore sull'unità principale usando un cacciavite a croce (non fornito).

INSTALLAZIONE DEL MANICO SUPERIORE*(Vedere Figura 2)*

- Posizionare il manubrio superiore in modo tale che i fori siano allineati con i fori sul manubrio inferiore.
- Inserire il dado esagonale (11) fornito nel foro dall'esterno del manubrio.
- Avvitare la manopola (4) sul bullone esagonale (11) e fissarla saldamente.

MONTAGGIO SCATOLA DI RACCOLTA ERBA*(Vedere Figura 3)*

- Alzare lo sportello di scarico posteriore.
- Alzare il sacchetto raccoglierba dal manico e posizionarlo sotto lo sportello di scarico posteriore in modo che i ganci sul sacchetto di raccolta siano correttamente agganciati sull'asta dello sportello.
- Rilasciare la porta di scarico posteriore. Se installati correttamente i ganci sul sacchetto raccoglierba si estenderanno attraverso le aperture nello sportello di scarico posteriore.

FUNZIONAMENTO

⚠ AVVERTENZA

Fare sempre attenzione, anche dopo avere acquisito dimestichezza con l'apparecchio. Non dimenticare mai che basta un secondo di distrazione per ferirsi in modo grave.

⚠ AVVERTENZA

Indossare sempre occhiali di protezione. La mancata osservanza di questa norma, nel caso di proiezione di corpi estranei, potrebbe causare gravi lesioni oculari.

⚠ AVVERTENZA

Evitare che sostanze come sostanze per freni, benzina, prodotti a base di petrolio, oli penetranti, ecc. entrino in contatto con parti in plastica. Le sostanze chimiche potranno danneggiare, indebolire o distruggere la plastica, il che potrà risultare in gravi lesioni personali.Solo le parti incluse nell'elenco delle parti possono essere riparate o sostituite dall'operatore. Tutte le altre parti devono essere sostituite da un centro di assistenza autorizzato.

PER RIMUOVERE IL GRUPPO BATTERIE

(Vedere Figura 4)

- Rilasciare la barra di avanzamento per arrestare l'apparecchio.
- Aprire il vano di accesso al vano batteria.
- Rimuovere la chiave della batteria.
- Tenere saldamente premuto il pulsante di rilascio della batteria.
- Rimuovere la batteria dal prodotto.

PER INSTALLARE IL GRUPPO BATTERIE*(Vedere Figura 4)*

- Alzare e reggere il coperchio del vano batterie.
- Allineare la batteria con la relativa presa sull'apparecchio.
- Assicurarsi che il pulsante di rilascio della batteria scatti in posizione e che la batteria sia completamente e saldamente inserita nell'apparecchio prima dell'uso.
- Inserire la chiave della batteria.
- Se l'utensile non dovrà essere utilizzato immediatamente, non inserire la chiave della batteria.
- Chiudere lo sportello.

AVVIAMENTO DELLO SCARIFICATORE

- Premere e tenere premuto il tasto di sicurezza. Ciò attiverà la barra di avviamento.
- Premere la barra di avviamento contro l'impugnatura per avviare lo scarificatore.

ARRESTO DELLO SCARIFICATORE

- Rilasciare la barra di avviamento.

Italiano(Traduzione dalle istruzioni originali)

MANUTENZIONE

Il rullo dello scarificatore può causare lesioni! Prima di effettuare qualsiasi regolazione, scollegare lo scarificatore dalla rete elettrica e attendere che il rullo si arresti. Indossare guanti robusti durante le operazioni di regolazione. Se il rullo dello scarificatore non è ancora usurato, ma rebbi individuali si sono rotti, sostituirli. Utilizzare esclusivamente rebbi di ricambio identici.

⚠ AVVERTENZA

Prima di ispezionare, pulire o regolare l'apparecchio, spegnerlo, rimuovere il gruppo batteria e attendere che il rullo dello scarificatore si sia arrestato. La mancata osservanza di queste istruzioni potrà risultare in gravi lesioni personali o danni alla proprietà.

⚠ AVVERTENZA

Indossare indumenti adeguanti, guanti e occhiali di sicurezza prima di effettuare qualsiasi operazione di manutenzione.

SOSTITUZIONE DEI REBBI *(Vedere Figura 5)*

⚠ AVVERTENZA

Per evitare il rischio di lesioni gravi, spegnere lo scarificatore e rimuovere il gruppo batteria prima di effettuare qualsiasi operazione di manutenzione.

Utilizzare esclusivamente parti di ricambio originali.

- Arrestare l'apparecchio e rimuovere il gruppo batteria. Attendere che le parti mobili si arrestino completamente.
- Capovolgere lo scarificatore.
- Rimuovere le due viti a croce (11), la rondella piatta (13) e la rondella elastica (14) che fissano il porta-rebbio. Rimuovere i due dadi sul lato opposto con un cacciavite a croce.
- Premere il blocco (15) sul bordo del cilindro con un cacciavite a taglio per separare il porta-rebbio dal cilindro.
- Sostituire i rebbi danneggiati o usurati con rebbi nuovi.
- Riposizionare il porta-rebbio usando la rondella piatta e la rondella elastica nell'ordine originale.

⚠ AVVERTENZA

Tutte le viti a fissaggio dei porta-rebbi devono essere accompagnate da una rondella piatta (13) e una rondella elastica (14) per evitare che si allentino durante l'uso.

SOSTITUZIONE DEI REBBI(Figure 6)

- Rimuovere la cartuccia come illustrato in Figura 6.
- Conservare la cartuccia su un piano di lavoro.
- Spingere il perno con un cacciavite (non fornito). Per effettuare questa operazione potrebbe essere necessario un martello in gomma.
- Rimuovere e gettare i rebbi usurati/danneggiati.
- Riposizionare il rebbio e reinserire il perno premendolo contro una superficie dura.

PERICOLO! IL RULLO DELLO SCARIFICATORE PUÒ CAUSARE LESIONI!

Prima della manutenzione, spegnere l'apparecchio, rimuovere il gruppo batteria e attendere che il rullo dello scarificatore si sia arrestato. Indossare guanti robusti durante le operazioni di manutenzione. Pulire lo scarificatore dopo ogni utilizzo.

⚠ AVVERTENZA

UTILIZZARE SOLO PARTI DI RICAMBIO IDENTICHE. L'UTILIZZO DI PARTI DIVERSE POTRÀ RAPPRESENTARE UN PERICOLO O CAUSARE DANNI AL PRODOTTO.

⚠ AVVERTENZA

PER EVITARE GRAVI LESIONI PERSONALI, INDOSSARE OCCHIALI O VISIERE DI PROTEZIONE TUTTE LE VOLTE CHE SI METTE IN FUNZIONE QUESTA UNITÀ. INDOSSARE UNA MASCHERA PER IL VOLTO O PER LA POLVERE IN LUOGHI POLVEROSI.

⚠ AVVERTENZA

PRIMA DI SVOLGERE LE OPERAZIONI DI PULIZIA E RIPARAZIONE O DI CONTROLLARE L'UTENSILE, SPEGNERE IL MOTORE E ASSICURARSI CHE TUTTE LE PARTI IN MOVIMENTO SI SIANO FERMATE E SCOLLEGARE LA SPRINA DALLA PRESA. LA MANCATA OSSERVANZA DI QUESTE ISTRUZIONI POTRÀ RISULTARE IN GRAVI LESIONI PERSONALI O DANNI ALLA PROPRIETÀ.

Italiano(Traduzione dalle istruzioni originali)

Non utilizzare solventi per pulire le parti in plastica. La maggior parte dei materiali plastici rischia di essere danneggiata dall'uso dei solventi disponibili in commercio. Utilizzare un panno pulito per rimuovere lo sporco, la polvere, l'olio, il grasso, ecc.

⚠ AVVERTENZA

EVITARE CHE SOSTANZE COME SOSTANZE PER FRENI, BENZINA, PRODOTTI A BASE DI PETROLIO, OLI PENETRANTI, ECC. ENTRINO IN CONTATTO CON PARTI IN PLASTICA. LE SOSTANZE CHIMICHE POTRANNO DANNEGGIARE, INDEBOLIRE O DISTRUGGERE LA PLASTICA, IL CHE POTRÀ RISULTARE IN GRAVI LESIONI PERSONALI. SOLO LE PARTI INCLUSE NELL'ELENCO DELLE PARTI POSSONO ESSERE RIPARATE O SOSTITUITE DALL'OPERATORE. TUTTE LE ALTRE PARTI DEVONO ESSERE SOSTITUITE DA UN CENTRO DI ASSISTENZA AUTORIZZATO.

RISCHIO DI LESIONI E DANNI!

Non pulire lo scarificatore sotto l'acqua corrente (in particolare ad alta pressione).
Non usare oggetti duri o appuntiti per pulire lo scarificatore.
Per risparmiare spazio, lo scarificatore può essere riposto in posizione chiusa rilasciando le manopole. Durante questo processo, fare attenzione a evitare che il cavo rimanga intrappolato. Conservare lo scarificatore in uno spazio asciutto, chiuso e inaccessibile ai bambini.

- Spegnere l'apparecchio, rimuovere il gruppo batteria e attendere che il rullo dello scarificatore si sia arrestato.
- Pulire sempre la parte inferiore dello scarificatore dopo ogni utilizzo e prima di riporlo.
- Ispezionare accuratamente tutti i rebbi per verificare che non siano danneggiati e sostituirli se necessario.

Questo apparecchio non deve essere smaltito insieme ai rifiuti domestici. Smaltirlo conformemente alle norme locali.

⚠ PERICOLO!

Il rullo dello scarificatore può causare lesioni!

Italiano(Traduzione dalle istruzioni originali)

RISOLUZIONE DEI PROBLEMI		
PROBLEMA	**CAUSA**	**SOLUZIONE**
Rumori anomali.	Oggetti estranei sul rullo dello scarificatore colpiscono l'apparecchio.	Spegnere l'apparecchio e attendere che il rullo si sia arrestato.
Rumori all'interno dell'apparecchio. Fischi.	Oggetti estranei bloccano il rullo dello scarificatore.	Rimuovere gli oggetti estranei.
		Controllare immediatamente l'apparecchio.
Suono sibilante.	La cinghia scivola.	Contattare un centro di assistenza autorizzato.
Il motore non si avvia.	La batteria non è fissata saldamente.	Assicurarsi che la batteria sia inserita saldamente nell'apparecchio. Consultare la sezione "Installazione della batteria" in questo manuale.
	La batteria non è carica.	Ricaricare il gruppo batteria conformemente alle istruzioni incluse al proprio modello.
Lo scarificatore è difficile da spingere.	È bloccato da oggetti estranei.	Spegnere il motore e attendere che il rullo dello scarificatore si sia arrestato. Rimuovere gli oggetti estranei. Attendere circa un minuto e accendere lo scarificatore.
	L'erba è troppo alta.	Tosare il prato prima di usare lo scarificatore.
I risultati di scarificazione sono insoddisfacenti.	I rebbi sono usurati.	Regolare il rullo dello scarificatore.
	La cinghia è difettosa.	Contattare un centro di assistenza autorizzato.
	L'erba è troppo alta.	Tosare il prato prima di usare lo scarificatore.

Français (Traduction à partir du mode d'emploi d'origine)

SPÉCIFICATIONS

Modèle	2504807
Tension	40V
Vibration	Poignée droite 4.293 m/s². 1,5 m/s² Poignée gauche 3.121 m/s² 1,5 m/s²
Niveau de pression sonore mesuré	76.1 dB(A), k=3.0 dB(A)
Niveau de puissance mesuré	89.6 dB(A), k=3.0 dB(A)
Niveau de puissance acoustique garanti	93 dB(A)
Régime	3, 600 RPM
Largeur de travail	14” (36 cm)
Profondeur de travail	3/8” (1 cm)
Taille de roue	7” (17.8 cm)
Poids (batterie non compris)	10.2 kg
Batterie	29717/29727
Chargeur	2910907

DESCRIPTION *(Voir figure 1)*

1. Guidon
2. Levier d'interrupteur
3. Poignée supérieure
4. Bouton
5. Cable clip
6. Poignée inférieure
7. Roue
8. Cordon d'alimentation
9. Bouton de verrouillage de sécurité
10. Vis
11. Vis hexagonale
12. Rondelle plate
13. Rondelle frein
14. Bloqueur
15. Ressort
16. Goupille
17. Clé de la batterie
18. Ouverture d'évacuation arrière
19. Panier

ASSEMBLAGE

⚠ AVERTISSEMENT

Ce nouveau produit a été livré dans un état partiellement assemblé comme indiqué ci-dessous.Vérifiez soigneusement la liste d'emballage ci-dessous pour vous assurer que tous les articles sont inclus dans l'emballage; la liste de colisage décrit tous les articles non assemblés au produit tel qu'il est expédié. Ne jamais opérer ce produit si tout élément figurant sur le bordereau d’expédition est déjà assemblé sur votre produit quand vous le désemballez. Contactez le service client au numéro ci-après pour obtenir de l'aide. L’utilisation d’un produit qui a peut-être été incorrectement pré-assemblé peut provoquer des blessures corporelles graves.

DÉBALLAGE

Cet appareil doit être assemblé.

- Déballez le produit et ses accessoires avec précaution. Assurez-vous d’être en possession de tous les éléments figurant sur la liste des pièces de ce manuel.
- Vérifiez attentivement l'outil afin de s'assurer qu'aucun dommage ou fissure ne se soit produit durant le transport.
- Ne jetez pas les éléments d'emballage avant d'avoir attentivement vérifié et utilisé normalement le produit.

LISTE DES ÉLÉMENTS CONTENUS DANS L'EMBALLAGE

- Scarificateur
- Sac d'accessoires (inclus)
  - Porte-câble
  - Vis et bouton
  - Clip de câble
  - Vis
  - Clé de la batterie
- Manue l d’utilisation

⚠ AVERTISSEMENT

Ne tentez pas de modifier cet appareil ou de fabriquer des accessoires non recommandés pour l’utilisation avec ce produit. Toute altération ou modifi cation de ce type constitue un mésusage et peut entraîner des dangers susceptibles de provoquer des blessures graves.

Français (Traduction à partir du mode d'emploi d'origine)

⚠ AVERTISSEMENT

Éteignez l'outil et retirez-en la batterie. Vérifiez que toutes les pièces mobiles se sont complètement immobilisées. Ne pas respecter cette exigence peut provoquer un démarrage accidentel et des blessures corporelles graves.

⚠ AVERTISSEMENT

Si une quelconque pièce ou partie de cette tondeuse est manquante ou endommagée, ne l'utilisez pas avant d'avoir changé la pièce. L'utilisation d'un produit ayant des pièces manquantes ou abîmées peut entraîner de graves blessures.

ASSEMBLER LA BARRE INFÉRIEURE DE GUIDON *(Voir figure 2)*

- Insérez la barre inférieure de guidon (6) dans les trous du châssis.
- Avec les vis fournies (10) et un tournevis cruciforme (non fourni), fixez la barre inférieure de guidon sur le châssis..

LE FAIT D'INSTALLER LA POIGNÉE SUPÉRIEURE*(Vedere Figura 2)*

- Placez la barre supérieure de guidon sur la barre inférieure de guidon en alignant leurs trous.
- Insérez les vis hexagonales fournies (11) dans les trous de l'extérieur du guidon.
- Vissez les boutons (4) sur les vis hexagonales (11) pour fixer solidement les pièces.

MISE EN PLACE DU PANIER *(Voir figure 3)*

- Soulevez la trappe arrière d'éjection.
- Relevez le sac à herbe par sa poignée et le placez sous le couvercle de décharge arrière afin que les crochets du sac à herbe sont enfoncés sur la tige de couvercle.
- Relâchez le couvercle arrière de décharge. Une fois installée correctement, les crochets du sac à herbe s'étendent à travers des ouvertures sur le couvercle arrière de décharge.

UTILISATION

⚠ AVERTISSEMENT

Ne relâchez pas votre vigilance une fois familiarisé avec votre appareil. N'oubliez jamais qu'il suffi t d'une seconde d'inattention pour vous blesser gravement.

⚠ AVERTISSEMENT

Portez toujours une protection oculaire. Le nonrespect de cette consigne peut entraîner la projection de corps étrangers dans vos yeux et provoquer des lésions oculaires graves.

⚠ AVERTISSEMENT

Ne laissez jamais du liquide de frein, de l'essence, des produits pétroliers, des huiles pénétrantes, etc. entrer en contact avec les parties en plastique. Les produits chimiques peuvent endommager, affaiblir ou détruire les plastiques, ce qui pourrait entraîner de graves blessures.Seules les pièces figurant sur la liste de pièces sont destinées à être réparées ou remplacées par le client. Toutes les autres pièces doivent être remplacées dans un centre de service agréé.

RETRAIT DU PACK BATTERIE *(Voir figure 4)*

- Relâchez le levier d'interrupteur pour éteindre l'outil.
- Ouvrez la porte du compartiment à batterie pour accéder au compartiment batterie.
- Retirez la clé de batterie.
- Maintenez fermement appuyé le bouton de déverrouillage de la batterie.
- Retirez le pack batterie du produit.

MISE EN PLACE DU PACK BATTERIE*(Voir figure 4)*

- Soulevez et maintenez le couvercle batterie.
- Alignez la batterie avec le connecteur de batterie du scarificateur.
- Vérifiez que le bouton de déverrouillage de la batterie s'encastre et que la batterie est complètement et solidement insérée dans le scarificateur avant de commencer à utiliser l'outil.
- Insérez la clé de la batterie.
- Si vous pensez ne pas utiliser la batterie sous peu, n'insérez pas la clé de la batterie
- Fermez la trappe.

DÉMARRER LE SCARIFICATEUR

- Pressez et maintenez enfoncé le bouton de verrouillage de sécurité.This makes the bale switch operational
- Appuyez le levier d'interrupteur contre le guidon pour allumer l'outil.

Français (Traduction à partir du mode d'emploi d'origine)

ARRÊTER LE SCARIFICATEUR

- Relâchez le levier d'interrupteur.

ENTRETIEN

Le cylindre de scarification peut provoquer des blessures ! Avant tout réglage, débranchez l'outil et attendez que le cylindre de scarification se soit immobilisé. Porter des gants épais pour effectuer les réglages. Si le cylindre de scarification n'est pas encore usé, mais que des ressorts sont cassés, ils doivent être remplacés. Seuls des ressorts de rechange identiques doivent être utilisés.

⚠ AVERTISSEMENT

Avant d'inspecter, de nettoyer ou de réparer l'outil, éteignez-le, retirez-en la batterie et attendez que le cylindre de scarification se soit complètement arrêté. Le non respect de ces consignes peut entraîner de graves blessures et des dommages matériels.

⚠ AVERTISSEMENT

Portez des lunettes, des gants et des vêtements appropriés avant d'effectuer la maintenance.

CHANGER LES GRIFFES *(Voir figure.5)*

⚠ AVERTISSEMENT

Pour éviter des blessures corporelles graves, éteignez l'outil et retirez-en la batterie avant toute opération de maintenance.

Utilisez exclusivement les pièces de rechange d'origine du fabricant.

- Éteignez l'outil et retirez-en la batterie. Attendez suffisamment longtemps que toutes les pièces mobiles se soient complètement immobilisées.
- Retournez le scarificateur.
- Retirez les deux vis cruciformes (11), les rondelles plates (13) et les rondelles frein (14) de fixation du support de griffes. Retirez les deux écrous sur le côté opposé avec un tournevis cruciforme
- Appuyez sur le bloqueur (15) au bord de l'axe avec un tournevis plat pour séparer le support de griffes de l'axe.
- Changez les griffes usées ou cassées par des neuves.
- Réassemblez le support de griffes avec les rondelles plates et les rondelles frein dans l'ordre d'origine.

⚠ AVERTISSEMENT

Toutes les vis d'assemblage des demi-supports de griffes doivent comporter une rondelle plate (13) et une rondelle frein (14) sur leur filetage pour éviter que les vis ne se desserrent pendant l'utilisation.

CHANGER LES GRIFFES (*Voir figure* 6)

- Démontez le support de griffes comme montré sur l'image 6.
- Fixez le support de griffes sur un établi.
- Poussez la goupille avec un tournevis (non fourni) pour la sortir. Cela peut nécessiter d'utiliser un maillet en caoutchouc si une force plus importante est nécessaire.
- Retirez et jetez les griffes usées/cassées.
- Réinsérez des griffes dans la position d'origine et réinsérez la goupille en l'appuyant contre une surface rigide pour l'enfoncer.

DANGER ! LE CYLINDRE DE SCARIFICATION PEUT PROVOQUER DES BLESSURES.

Avant toute opération de maintenance, éteignez l'outil, retirez-en la batterie et attendez que le cylindre de scarification se soit complètement arrêté. Portez des gants épais pour effectuer la maintenance. Le scarificateur de gazon doit être nettoyé après chaque utilisation.

⚠ AVERTISSEMENT

N'EFFECTUEZ LES RÉPARATIONS QU'EN UTILISANT DES PIÈCES DÉTACHÉES IDENTIQUES. L'UTILISATION DE TOUTE AUTRE PIÈCE DÉTACHÉE REPRÉSENTE UN DANGER ET PEUT CAUSER DES DOMMAGES MATÉRIELS.

⚠ AVERTISSEMENT

N'EFFECTUEZ LES RÉPARATIONS QU'EN UTILISANT DES PIÈCES DÉTACHÉES IDENTIQUES. L'UTILISATION DE TOUTE AUTRE PIÈCE DÉTACHÉE REPRÉSENTE UN DANGER ET PEUT CAUSER DES DOMMAGES MATÉRIELS.

Français (Traduction à partir du mode d'emploi d'origine)

⚠ AVERTISSEMENT

AVANT DE VERIFY ER, DE NETTOYER, OU D'ENTRETENIR¬ LA MACHINE, ARRÊTEZ LE MOTEUR, ATTENDEZ QUE TOUTES LES PIÈCES MOBILES SE SOIENT ARRÊTÉES, PUIS DÉBRANCHEZ L'APPAREIL DU SECTEUR. LE NON RESPECT DE CES CONSIGNES PEUT ENTRAÎNER DE GRAVES BLESSURES ET DES DOMMAGES MATÉRIELS.

N'utilisez pas de solvants pour nettoyer les pièces en plastique. La plupart des plastiques sont susceptibles d'être endommagés par les solvants disponibles dans le commerce. Utilisez un chiffon propre pour nettoyer les impuretés, la poussière, l'huile, la graisse, etc.

⚠ AVERTISSEMENT

NE LAISSEZ JAMAIS DU LIQUIDE DE FREIN, DE L'ESSENCE, DES PRODUITS PÉTROLIERS, DES HUILES PÉNÉTRANTES, ETC. ENTRER EN CONTACT AVEC LES PARTIES EN PLASTIQUE. LES PRODUITS CHIMIQUES PEUVENT ENDOMMAGER, AFFAIBLIR OU DÉTRUIRE LES PLASTIQUES, CE QUI POURRAIT ENTRAÎNER DE GRAVES BLESSURES. SEULES LES PIÈCES LISTÉES DANS LA LISTE DES PIÈCES PEUVENT ÊTRE RÉPARÉES OU REMPLACÉES PAR LE CLIENT. TOUTES LES AUTRES PIÈCES DOIVENT ÊTRE REMPLACÉES PAR UN CENTRE DE RÉPARATION AGRÉÉ.

RISQUE DE BLESSURE ET DE DOMMAGE PHYSIQUE !

Ne nettoyez pas le scarificateur de gazon sous l'eau courante et surtout pas avec de l'eau sous haute pression.
N'utilisez pas d'objet dur ou pointu pour nettoyer le scarificateur de gazon.
Pour économiser de l'espace de rangement, le scarificateur de gazon peut être replié en desserrant les boutons.
Lors de cette opération, veillez à ce que le cordon d'alimentation ne soit pas pincé/coincé. Rangez le scarificateur de gazon dans un endroit sec, fermé et inaccessible aux enfants.

- Éteignez l'outil, retirez-en la batterie et attendez que le cylindre de scarification se soit complètement arrêté.
- Nettoyez toujours le dessous du scarificateur après chaque utilisation et avant de le ranger.
- Inspectez soigneusement toutes les griffes et leurs supports pour vérifier qu'ils ne sont pas endommagés, et changez les pièces endommagées.

Cet outil ne doit pas être jeté avec les ordures ménagères classiques. Il doit être mis au rebut en respectant les réglementations locales.

⚠ RISQUE !

Le cylindre de scarification peut provoquer des blessures.

Français (Traduction à partir du mode d'emploi d'origine)

GUIDE DE DÉPANNAGE		
Problème	**Cause possible**	**Solution**
Bruits anormaux.	Des objets étrangers sur le cylindre de scarification percutent le scarificateur.	Éteignez le scarificateur et attendez que le cylindre se soit arrêté de tourner.
Il y a des cliquetis dans l'outil. Il y a des sifflements.	Des objets étrangers bloquent le cylindre de scarification.	Enlevez les objets étrangers.
		Inspectez immédiatement le scarificateur.
Il y a des sifflements.	La courroie glisse.	Contactez un centre de réparation agréé.
Le moteur ne démarre pas.	La batterie n'est pas correctement insérée.	Vérifiez que la batterie est complètement insérée dans l'outil. Consultez le paragraphe concernant l'installation de la batterie de ce manuel.
	La batterie est déchargée.	Rechargez la batterie en respectant les instructions fournies avec votre modèle.
Le scarificateur est difficile à pousser.	Bloqué par des objets étrangers.	Éteignez le moteur et attendez que le scarificateur se soit arrêté de tourner. Enlevez les objets étrangers. Après une minute environ, allumez le scarificateur.
	Le gazon est trop haut.	Tondez la pelouse avant de la scarifier.
Les résultats de scarification ne sont pas satisfaisants.	Les griffes sont usées.	Réglez le cylindre de scarification.
	La courroie est défectueuse.	Contactez un centre de réparation agréé.
	Le gazon est trop haut.	Tondez la pelouse avant d'utiliser le scarificateur.

Portugues(Tradução das instruções originais)

ESPECIFICAÇÃO

Modelo	2504807
Voltagem	40V
Nível de vibração	Pega direita 4.293 m/s². 1,5 m/s² Pega esquerda 3.121 m/s² 1,5 m/s²
Nível da pressão sonora	76.1 dB(A), k=3.0 dB(A)
Nível de potência do som	89.6 dB(A), k=3.0 dB(A)
Nível de potência acústica garantido	93 dB(A)
Velocidade	3, 600 RPM
Caminho para escarificar	14" (36 cm)
Profundidade para escarificar	3/8" (1 cm)
Tamanho da roda	7" (17.8 cm)
Peso (bateria não incluída)	10.2 kg
Bateria	29717/29727
Carregador	2910907

DESCRIÇÃO *(Vedere Figura 1.)*

1. Guiador
2. Alavanca de enfardar
3. Pega superior
4. Botão
5. Clipe do fio
6. Pega inferior
7. Roda
8. Fio elétrico
9. Botão de desbloqueio de segurança
10. Parafuso
11. Parafuso sextavado
12. Anilha plana
13. Anilha de fixação
14. Fixador
15. Mola
16. Cavilha
17. Chave da bateria
18. Abertura traseira de descarga
19. Caixa de relva

MONTAGEM

⚠ ADVERTÊNCIA

Este novo aparelho foi enviado numa condição de parcialmente montado conforme descrito abaixo. Carefully check the packing list below to ensure all items are included in the package; the packing list describes all loose items that are not assembled to the product as shipped. Não use este produto caso alguma das peças na Lista da embalagem já se encontre montada no seu produto ao desembalar. Contacte o centro de apoio ao cliente para obter ajuda. A utilização de um produto que tenha sido indevidamente pré-montado pode dar origem a lesões pessoais sérias.

DESEMBALAR

Este produto requer montagem.

- Remova cuidadosamente o produto e quaisquer acessórios da caixa. Assegurese de que todos os elementos referidos na lista da embalagem estão incluídos.
- Inspecione o produto cuidadosamente para se certificar que não houve quebra ou danos durante o transporte.
- Não deite fora o material da embalagem até ter inspecionado cuidadosamente o produto e o ter posto a trabalhar.

LISTA DA EMBALAGEM

- Escarificador
- Saco de acessórios (incluído)
  - Fixador do fio
  - Manípulo e parafuso
  - Clipe do fio
  - Parafusos
  - Chave da bateria
- Manual de utilização

⚠ ADVERTÊNCIA

Não tente modif icar este produto ou criar acessórios não recomendados para o uso com este produto. Quaisquer destas alterações ou modif icações representam um uso indevido e pode resultar em condições perigosas ocasionando eventuais ferimentos graves pessoais.

Portugues(Tradução das instruções originais)

⚠ ADVERTÊNCIA

Pare a máquina e retire a bateria. Certifique-se de que todas as peças móveis pararam por completo. Se não o fizer, pode originar um arranque acidental e possíveis lesões pessoais sérias.

⚠ ADVERTÊNCIA

Se qualquer peça estiver danif icada ou em falta, não utilize este produto até as peças serem repostas. O uso de um produto com peças em falta ou cujas peças estejam danif icadas, pode produzir lesões pessoais graves.

INSTALAR A PEGA INFERIOR *(Vedere Figura 2)*

- Insira a pega inferior (6) no orifício da estrutura.
- Com os parafusos fornecidos (10), aperte a pega inferior na estrutura usando uma chave de estrelas (não fornecida).

INSTALAR O MANÍPULO SUPERIOR*(Vedere Figura 2)*

- Coloque a pega superior de modo a que os orifícios fiquem alinhados com os orifícios da pega inferior.
- Insira o parafuso sextavado fornecido (11) através do orifício a partir do lado exterior do guiador.
- Enrosque o manípulo (4) no parafuso sextavado (11) para apertar bem no respetivo lugar.

INSTALAÇÃO DA CAIXA DE RELVA *(Vedere Figura 3)*

- Levante a porta traseira da descarga.
- Levante o coletor de relva pelo cabo e coloque-o debaixo da porta traseira de descarga para que os ganchos do coletor de relva fiquem assentes na vareta da porta.
- Solte a porta traseira de descarga. Quando se instalar corretamente, os ganchos do coletor de relva estendem-se através das aberturas da porta de descarga traseira.

FUNCIONAMENTO

⚠ ADVERTÊNCIA

Não diminua a sua vigilância mesmo depois de se ter familiarizado com o seu aparelho. Nunca se esqueça que basta um segundo de falta de atenção para se ferir gravemente

⚠ ADVERTÊNCIA

Use sempre protecção para os olhos. A falta de cumprimento desta instrução pode ocasionar a projecção de corpos estranhos para os olhos e provocar lesões oculares graves.

⚠ ADVERTÊNCIA

Nunca, em qualquer momento, deixe que fluidos de travagem, gasolina, produtos petrolíferos, óleos de perfuração, etc., entrem em contacto com as peças de plástico. Os produtos químicos podem danifi car, enfraquecer ou destruir o plástico, o que pode resultar em ferimentos graves. Only the parts shown on the parts list are intended to be repaired or replaced by the customer. All other parts should be replaced at an Authorized service center.

PARA RETIRAR A BATERIA *(Vedere Figura 4)*

- Liberte a alavanca da alimentação para parar o produto.
- Abra a porta do compartimento da bateria para aceder à bateria.
- Retire a chave da bateria.
- Prima e mantenha premido o botão de libertação da bateria.
- Remova a bateria do produto.

PARA INSTALAR A BATERIA*(Vedere Figura 4)*

- Levante e segure a porta da bateria.
- Alinhe a bateria com a porta da bateria do escarificador.
- Certifique-se de que o botão de libertação da bateria fica fixo no seu lugar e que a bateria está bem posicionada e presa ao escarificador antes de começar a utilização.
- Insira a chave da bateria.
- Se o cortador não for utilizado imediatamente, não insira a chave da bateria.
- Feche a porta.

LIGAR O ESCARIFICADOR

- Mantenha premido o botão de bloqueio de segurança. Isto torna o interruptor de enfardar operacional.
- Pressione o interruptor de enfardar contra o guiador para o utilizar..

Portugues(Tradução das instruções originais)

PARAR O ESCARIFICADOR

- Deixe de pressionar o interruptor de enfardar.

LÂMINAS DE MANUTENÇÃO

O cilindro do escarificador pode causar lesões! Antes de efetuar ajustes, retire a ficha da tomada e espere que o cilindro do escarificador pare. Use luvas de trabalho resistentes quando efetuar ajustes. Se o cilindro do escarificador ainda não estiver gasto, mas as molas estiverem partidas, tem de substituir tudo. Só pode usar molas de substituição idênticas.

⚠ ADVERTÊNCIA

Antes de inspecionar, limpar ou reparar a máquina, desligue-a, retire a bateria e espere que o cilindro do escarificador pare.O facto de não seguir estas instruções pode causar graves lesões pessoais ou danos a propriedade.

⚠ ADVERTÊNCIA

Use roupa adequada, luvas e óculos de proteção antes de efetuar quaisquer trabalhos de manutenção.

SUBSTITUIR OS DENTES *(Vedere Figura 5.)*

⚠ ADVERTÊNCIA

De modo a evitar lesões pessoais sérias, desligue o aparelho e retire a bateria antes de efetuar quaisquer trabalhos de manutenção.

Use apenas peças sobresselentes originais do fabricante.

- Pare a máquina e retire a bateria. Dê tempo suficiente para que as peças móveis parem por completo.
- Vire o escarificador ao contrário.
- Retire os dois parafusos de estrela (11), a anilha plana (13) e a anilha de fixação (14) que fixa a estrutura dos dentes. Retire as duas porcas no lado oposto com uma chave de estrelas.
- Prima o fixador (15) na extremidade do eixo com uma chave de fendas, para retirar a estrutura do dente do eixo.
- Substitua os dentes gastos ou partidos por uns novos.
- Aperte a estrutura do dente de novo, usando a anilha plana e a anilha de fixação pela sua ordem original.

⚠ ADVERTÊNCIA

Todos os parafusos para montar as metades do suporte do dente têm de ter uma anilha plana (13) e uma anilha de fixação (14) nas roscas, para evitar que os parafusos se soltem durante a utilização.

SUBSTITUIR OS DENTES (*Vedere Figura* 6)

- Retire o cartucho do dente, conforme apresentado na Imagem 6.
- Fixe o cartucho do dente numa bancada de trabalho.
- Pressione a cavilha para fora usando uma chave de fendas (não fornecida). Poderá ter de usar um martelo de borracha, caso seja necessário fazer mais força.
- Retire e elimine os dentes partidos/gastos.
- Volte a colocar o dente na respetiva posição e faça deslizar a cavilha para o respetivo lugar, pressionando-a contra uma superfície sólida.

PERIGO! O CILINDRO DO ESCARIFICADOR PODE CAUSAR LESÕES.

Antes de efetuar a manutenção, desligue a máquina, retire a bateria e espere que o cilindro do escarificador pare.Use luvas resistentes em todos os trabalhos de manutenção. O escarificador deverá ser limpo após cada utilização.

⚠ ADVERTÊNCIA

AO REALIZAR A MANUTENÇÃO UTILIZE APENAS PEÇAS DE SUBSTITUIÇÃO IDÊNTICAS. O USO DE QUAISQUER OUTRAS PEÇAS PODE CRIAR PERIGO OU CAUSAR DANOS AO APARELHO.

⚠ ADVERTÊNCIA

PARA EVITAR FERIMENTOS GRAVES, USE ÓCULOS DE SEGURANÇA EM TODOS OS MOMENTOS, QUANDO OPERA ESTE APARELHO. USE UMA MÁSCARA FACIAL OU MÁSCARA CONTRA O PÓ EM LOCAIS EMPOEIRADOS.

Portugues(Tradução das instruções originais)

⚠ ADVERTÊNCIA

ANTES DE INSPECCIONAR, LIMPAR, OU FAZER MANUTENÇÃO NA MÁQUINA, DESLIGUE O MOTOR, AGUARDE QUE TODAS AS PEÇAS MÓVEIS SE IMOBILIZEM, E DESLIGUE A CHA DA FONTE DE ALIMENTAÇÃO. O FACTO DE NÃO SEGUIR ESTAS INSTRUÇÕES PODE CAUSAR GRAVES LESÕES PESSOAIS OU DANOS A PROPRIEDADE.

Evite usar solventes ao limpar as peças de plástico. A maioria dos plásticos é susceptível de sofrer danos de vários tipos de solventes comerciais e podem ser danificados pelo seu uso. Use panos limpos para remover a sujidade, a poeira, o óleo, a gordura, etc.

⚠ ADVERTÊNCIA

NUNCA, EM QUALQUER MOMENTO, DEIXE QUE FLUIDOS DE TRAVAGEM, GASOLINA, PRODUTOS PETROLÍFEROS, ÓLEOS DE PERFURAÇÃO, ETC., ENTREM EM CONTACTO COM AS PEÇAS DE PLÁSTICO. OS PRODUTOS QUÍMICOS PODEM DANIFI CAR, ENFRAQUECER OU DESTRUIR O PLÁSTICO, O QUE PODE RESULTAR EM FERIMENTOS GRAVES. APENAS AS PEÇAS APRESENTADAS NA LISTA DAS PEÇAS PODEM SER REPARADAS OU SUBSTITUÍDAS PELO CLIENTE. TODAS AS OUTRAS PEÇAS DEVEM SER SUBSTITUÍDAS PELO CENTRO DE REPARAÇÃO AUTORIZADO.

RISCO DE LESÕES E DANOS FÍSICOS!

Não limpe o escarificador com água corrente (especialmente se for de alta pressão).
Não use objetos duros ou pontiagudos para limpar o escarificador.
Para poupar espaço, o escarificador pode ser dobrado para ser guardado, libertando os manípulos.
Durante este processo, certifique-se de que o fio da alimentação não fica preso. Guarde o escarificador num local seco, fechado, onde as crianças não consigam aceder.

- Desligue a máquina, retire a bateria e espere que o cilindro do escarificador pare.
- Limpe sempre o fundo do escarificador após cada utilização e antes de o arrumar.
- Inspecione cuidadosamente todos os dentes e cartuchos quanto a danos e substitua-os quando necessário.

Este aparelho não pode ser eliminado juntamente com o lixo doméstico comum. Tem de ser eliminado de acordo com as normas locais.

⚠ PERIGO!

O cilindro do escarificador pode causar lesões.

Portugues(Tradução das instruções originais)

RESOLUÇÃO DE PROBLEMAS		
PROBLEMA	**POSSÍVEL CAUSA**	**SOLUÇÃO**
Ruído anormal.	Objetos estranhos no cilindro do escarificador estão a bater no escarificador.	Desligue o escarificador e espere que o cilindro pare de rodar.
Ruídos na unidade. Assobio.	Objetos estranhos a bloquear o cilindro do escarificador.	Retire os objetos estranhos.
		Verifique imediatamente o escarificador.
Assobio.	A correia sai.	Contacte um centro de reparação autorizado.
O motor não arranca.	A bateria não está fixa.	Certifique-se de que a bateria está bem fixada na máquina. Consulte a secção de instalação da bateria neste manual.
	A bateria não está carregada.	Recarregue a bateria de acordo com as instruções incluídas com o seu modelo.
É difícil empurrar o escarificador.	Bloqueio por parte de um objeto estranho.	Desligue o escarificador e espere que o cilindro pare de rodar. Retire o objeto estranho. Passado certa de um minuto, ligue o escarificador.
	A relva está muito alta.	Corte a relva antes de escarificar.
Os resultados de escarificação não são satisfatórios.	Desgaste da mola.	Ajuste o cilindro do escarificador.
	Correia danificada.	Contacte um centro de reparação autorizado.
	A relva está muito alta.	Corte a relva antes de usar o escarificador.

Nederlands(Vertaling van de originele instructies)

KENMERKEN

Model	2504807
Spanning	40V
vibrasjonsnivå	Rechter handgreep 4.293 m/s². 1,5 m/s² Linker handgreep 3.121 m/s² 1,5 m/s²
Gemeten geluidsdrukniveau	76.1 dB(A), k=3.0 dB(A)
Gemeten geluidsniveau	89.6 dB(A), k=3.0 dB(A)
Gegarandeerd geluidsniveau	93 dB(A)
Snelheid	3, 600 RPM
Verticuteer pad	14” (36 cm)
Verticuteer diepte	3/8” (1 cm)
Wielformaat	7” (17.8 cm)
Gewicht (accu niet inbegrepen)	10.2 kg
Accu	29717/29727
Acculader	2910907

BENAMINGEN *(Zie Afbeelding 1.)*

1. Handgreep
2. Kabelhefboom
3. Bovenste handvat
4. Knop
5. Kabelclip
6. Onderste handgreep
7. Wiel
8. Stroomkabel
9. Veiligheidsuitschakeling
10. Schroef
11. Zeskantbout
12. Platte ring
13. Borgring
14. Vergrendeling
15. Veer
16. Pin
17. Batterijsleutel
18. Achterste uitlaatopening
19. Grasopvangbak

MONTAGE

⚠ WAARSCHUWING

Dit nieuwe product werd verzonden in een gedeeltelijk gemonteerde toestand zoals hieronder beschreven. Carefully check the packing list below to ensure all items are included in the package; the packing list describes all loose items that are not assembled to the product as shipped. Gebruik dit product niet als er onderdelen op de verpakkingslijst reeds op het product zijn gemonteerd wanneer u het uitpakt. Neem contact op met de klantenservice voor assistentie. Het gebruik van een product dat niet correct is gemonteerd kan resulteren in ernstig persoonlijk letsel.

UITPAKKEN

Dit product vereist montage.

- Verwijder het product en de accessoires voorzichtig uit de doos. Zorg ervoor dat alle onderdelen die op de verpakkingslijst zijn opgenomen, aanwezig zijn.
- Controleer het product voorzichtig om te verzekeren dat er tijdens het transport geen schade of breuk is opgetreden.
- Gooi het verpakkingsmateriaal niet weg tot u het product zorgvuldig hebt gecontroleerd en met succes hebt getest.

VERPAKKINGSLIJST

- Verticuteerder
- Tas voor toebehoor (inbegrepen)
  - kabelbevestiging
  - knop & bout
  - kabelklem
  - schroeven
  - Batterijsleutel
- Gebruikershandleiding

⚠ WAARSCHUWING

Probeer het toestel niet aan te passen of toebehoren te creëren waarvan het gebruik in combinatie met dit toestel niet is aangewezen. Een dergelijke aanpassing of wijziging wordt als misbruik beschouwd en kan leiden tot gevaarlijke situaties die ernstige verwondingen kunnen veroorzaken.

Nederlands(Vertaling van de originele instructies)

⚠ WAARSCHUWING

Stop de machine en verwijder de accu. Zorg dat alle bewegende onderdelen tot een volledige stilstand zijn gekomen. Het niet in acht nemen kan resulteren in het onbedoeld starten en mogelijk ernstig persoonlijk letsel.

⚠ WAARSCHUWING

Als er onderdelen zijn beschadigd of ontbreken, gebruik dan het toestel niet vooraleer de onderdelen werden vervangen. Gebruik van diat product met beschadigde of ontbrekende onderdelen kan leiden tot ernstige letsels.

INSTALLEREN VAN DE ONDERSTE GREEP*(Zie Afbeelding 2)*

- Steek de onderste greep (6) in het gat van de behuizing.
- Gebruik de meegeleverde schroeven (10) om het onderste handvat met behulp van een stervormige schroevendraaier (niet meegeleverd) aan de behuizing vast te maken.

INSTALLEREN VAN DE BOVENSTE HANDGREEP*(Zie Afbeelding 2)*

- Positioneer het bovenste handvat zo, dat de gaten in één lijn zijn met de gaten van het onderste handvat.
- Plaats de meegeleverde zeskantbout (11) van buiten door het gat van de stang.
- Draai de knop (4) op de zeskantbout (11) om deze goed op zijn plek te fixeren.

INSTALAÇÃO DA CAIXA DE RELVA *(Zie Afbeelding 3)*

- Levante a porta traseira da descarga.
- Hef de grasvanger aan het handvat op en plaats dit onder de achterste uitlaatdeur zodat de haken op de grasvanger op de deurspil rusten.
- Laat de achterste uitlaatdeur los. Indien correct geïnstalleerd, zullen de haken van de grasvanger door de openingen op de achterste uitlaatdeur uitsteken.

BEDIENING

⚠ WAARSCHUWING

Laat uw waakzaamheid niet verslappen als u eenmaal vertrouwd bent geraakt met het apparaat. Vergeet niet dat één seconde onoplettendheid voldoende is om ernstig letsel te veroorzaken.

⚠ WAARSCHUWING

Draag altijd gehoorbescherming. Er kunnen wegspattende deeltjes in uw ogen komen en ernstig oogletsel veroorzaken als u zich hier niet aan houdt.

⚠ WAARSCHUWING

Laat op geen elk moment remvloeistoffen, benzine, producten op petroleumbasis, penetrerende oliën, etc. in contact komen met kunststof onderdelen. Chemicaliën kunnen kunststof beschadigen, verzwakken of vernietigen, wat kan leiden tot ernstige letsels. Alleen de onderdelen op de lijst mogen door de klant worden gerepareerd of vervangen. Alle andere onderdelen dienen door een geautoriseerd servicecenter te worden vervangen.

ACCUPACK VERWIJDEREN *(Zie Afbeelding 4)*

- Laat de hendel los om het product te stoppen.
- Open de batterijdeur om toegang te krijgen tot het batterijcompartiment.
- Verwijder de accusleutel.
- Druk en houd de accuvrijgaveknop stevig ingedrukt.
- Verwijder het accupack van het product.

ACCUPACK INSTALLEREN*(Zie Afbeelding 4)*

- Hef het accudeksel op en houd het omhoog.
- Breng de accu op één lijn met de accu-aansluiting van de verticuteermachine.
- Zorg dat de accuvrijgaveknop op zijn plaats klikt en dat de accu volledig en juist is ingebracht voordat u de verticuteermachine gebruikt.
- Plaats de batterijsleutel.
- Als de machine niet onmiddellijk wordt gebruikt, plaatst u de batterijsleutel niet.
- Sluit de deur.

DE VERTICUTEERDER STARTEN

- Druk op de veiligheidsvergrendelknop en houd deze ingedrukt.This makes the bale switch operational
- Druk de hefboomschakelaar tegen de greep om hem te activeren.

DE VERTICUTEERDER STOPPEN

- Laat de schakelaar los.

Nederlands(Vertaling van de originele instructies)

ONDERHOUD

De cilinder van de verticuteerder kan letsel veroorzaken! Alvorens instellingen uit te voeren, dient u het apparaat van de stroombron te scheiden en te wachten, totdat de cilinder van de verticuteerder tot stilstand is gekomen. Draag robuuste werkhandschoenen als u instellingen uitvoert. Als de cilinder van de verticuteerder nog niet is versleten maar enkele veren zijn gebroken, moeten deze worden vervangen. Er mogen uitsluitend identieke vervangende veren worden gebruikt.

⚠ WAARSCHUWING

Voordat u de machine nakijkt, schoonmaakt of onderhoudt, schakel het uit, verwijder de accu en wacht totdat de verticuteercilinder is gestopt.Wanneer u deze instructies niet opvolgt, kan dit leiden tot ernstige verwondingen of schade aan eigendommen.

⚠ WAARSCHUWING

Draag geschikte kleding, handschoenen en veiligheidsbril voordat u onderhoud uitvoert.

VERVANGEN VAN DE TANDEN *(Zie Afbeelding .5)*

⚠ WAARSCHUWING

Om ernstig persoonlijk letsel te vermijden, schakel de machine uit en verwijder de accu voordat u onderhoudt uitvoert.

Gebruik alleen originele reserve-onderdelen van de fabrikant.

- Stop de machine en verwijder de accu. Neem voldoende tijd om de bewegende onderdelen volledig tot stilstand te laten komen.
- Draai de verticuteerder om.
- Verwijder de twee stervormige schroeven (11), de platte ring (13) en de borgring (14) die de behuizing van de tanden zekeren. Verwijder de twee moeren aan de andere kant met behulp van een stervormige schroevendraaier.
- Druk de vergrendeling (15) aan de rand van de schacht met een sleufschroevendraaier om de behuizing van de tanden te scheiden van de schacht.
- Vervang de versleten of gebroken tanden door nieuwe.
- Monteer de behuizing van de tanden samen met de platte ring en de borgring in de originele volgorde.

⚠ WAARSCHUWING

Alle schroeven voor de bevestiging van de helften van de tandenhouder moeten een platte ring (13) en een borgring (14) op de schroefdraden hebben om te voorkomen dat de schroeven los raken tijdens het gebruik.

DE TANDEN VERVANGEN*(Zie Afbeelding 6)*

- Verwijder de tandencartridge zoals weergegeven in afbeelding 6.
- Bevestig de cartridge op een werkbank.
- Druk de pin met behulp van een schroevendraaier eruit (niet meegeleverd). Het gebruik van een rubberen hamer kan het werk hierbij vereenvoudigen.
- Verwijder en voer de versleten/gebroken tanden af.
- Vervang de tanden en schuif de pin terug op zijn plek door de pin tegen een stevig oppervlak te drukken.

GEVAAR! DE CILINDER VAN DE VERTICUTEERDER KAN LETSEL VEROORZAKEN.

Voordat u de machine onderhoudt, schakel het uit, verwijder de accu en wacht totdat de verticuteercilinder is gestopt.Draag robuuste handschoenen als u onderhoud uitvoert. De gazonverticuteerder dient na ieder gebruik gereinigd te worden.

⚠ WAARSCHUWING

WANNEER U ONDERHOUDSWERKEN UITVOERT, GEBRUIK DAN ENKEL IDENTIEKE VERVANGONDERDELEN. HET GEBRUIK VAN EEN ANDER ONDERDEEL KAN EEN GEVAAR BETEKENEN OF SCHADE AAN HET TOESTEL VEROORZAKEN.

⚠ WAARSCHUWING

OM ERNSTIGE VERWONDINGEN TE VERMIJDEN, DRAAGT U STEEDS EEN VEILIGHEIDSBRIL WANNEER U DEZE MACHINE BEDIENT. DRAAG EEN GEZICHTS- OF STOFMASKER OP STOFFERIGE PLAATSEN.

Nederlands(Vertaling van de originele instructies)

⚠ WAARSCHUWING

VOORALEER U HET TOESTEL INSPECTEERT, REINIGT OF ONDERHOUDT, SCHAKELT U DE MOTOR UIT, WACHT TOT DE BEWEGENDE DELEN ZIJN STILGEVALLEN EN TREK VERVOLGENS DE STEKKER UIT HET STOPCONTACT. WANNEER U DEZE INSTRUCTIES NIET OPVOLGT, KAN DIT LEIDEN TOT ERNSTIGE VERWONDINGEN OF SCHADE AAN EIGENDOMMEN.

Gebruik geen oplosmiddelen om kunststof onderdelen te reinigen. De meeste kunststoffen kunnen worden beschadigd door de in de handel verkrijgbare oplosmiddelen. Gebruik een schone doek om vervuiling, stof, olie, vet e.d. te verwijderen.

⚠ WAARSCHUWING

LAAT OP GEEN ELK MOMENT REMVLOEISTOFFEN, BENZINE, PRODUCTEN OP PETROLEUMBASIS, PENETRERENDE OLIËN, ETC. IN CONTACT KOMEN MET KUNSTSTOF ONDERDELEN. CHEMICALIËN KUNNEN KUNSTSTOF BESCHADIGEN, VERZWAKKEN OF VERNIETIGEN, WAT KAN LEIDEN TOT ERNSTIGE LETSELS. ALLEEN DE ONDERDELEN OP DE LIJST MOGEN DOOR DE KLANT WORDEN GEREPAREERD OF VERVANGEN. ALLE ANDERE ONDERDELEN DIENEN DOOR EEN GEAUTORISEERD SERVICECENTER TE WORDEN VERVANGEN.

RISICO OP LETSEL EN MATERIËLE SCHADE!

Reinig de garzonverticuteerder onder stromend water (bij voorkeur onder hoge druk).
Gebruik geen harde of puntige voorwerpen om de garzonverticuteerder te reinigen.
Om plaats te besparen, kan de gazonverticuteerder worden opgevouwen voor het opbergen door de knoppen los te maken.
Let erop, dat tijdens dit proces de stroomkabel niet klem komt te zitten. Berg de gazonverticuteerder op een droge, gesloten plek buiten het bereik van kinderen op.

- Schakel de machine uit, verwijder de accu en wacht totdat de verticuteercilinder is gestopt.
- Reinig de onderkant van de verticuteerder altijd na gebruik alvorens hem op te bergen.
- Inspecteer altijd zorgvuldig alle tanden en cartridges op beschadigingen en vervang deze indien nodig.

Het apparaat mag niet worden afgevoerd via het normale huishoudelijke afval. Het moet volgens de wettelijke richtlijnen worden afgevoerd.

⚠ GEVAAR!

De cilinder van de verticuteerder kan letsel veroorzaken.

Nederlands(Vertaling van de originele instructies)

MOPLOSSEN		
PROBLEEM	**MOGELIJKE OORZAAK**	**OPLOSSING**
Abnormaal geluid.	Vreemde voorwerpen op de verticuteercilinder komen in aanraking met de verticuteermachine.	Schakel de verticuteermachine uit en wacht totdat de cilinder stopt met draaien.
Gekletter in de machine. Fluitend geluid.	Vreemde voorwerpen blokkeren de verticuteercilinder.	Verwijder de vreemde voorwerpen.
		Controleer onmiddellijk de verticuteermachine.
Fluitend geluid.	De riem slipt.	Neem contact op met een erkend servicecentrum.
De motor start niet.	Accu is niet juist aangebracht.	Zorg dat de accu op een juiste manier in de machine wordt aangebracht. Raadpleeg de sectie De accu installeren in deze handleiding.
	Accu is niet opgeladen.	Laad de accu op volgens de meegeleverde instructies.
De verticuteermachine kan moeilijk vooruit worden geduwd.	Geblokkeerd door vreemde voorwerpen.	Schakel de motor uit en wacht totdat de verticuteermachine stopt met draaien. Verwijder de vreemde voorwerpen. Schakel de verticuteermachine na circa één minuut opnieuw in.
	Het gras is te lang.	Maai het gras eerst alvorens te verticuteren.
Het verticuteerresultaat is onvoldoende.	Versleten veertanden.	Pas de verticuteercilinder aan.
	Defecte riem.	Neem contact op met een erkend servicecentrum.
	Het gras is te lang.	Maai het gras eerst alvorens te verticuteren.

Русский (Перево д оригинальных инструкций)

ОБЩИЕ ХАРАКТЕРИСТИКИ

Модель	2504807
Напряжение	40V
Уровень вибрации	Правая рукоятка 4.293 m/s². 1,5 m/s² Левая рукоятка 3.121 m/s² 1,5 m/s²
Уровень звукового давления	76.1 dB(A), k=3.0 dB(A)
Измеренный ровень звуковой мощности	89.6 dB(A), k=3.0 dB(A)
Гарантированный уровень акустической мощности	93 dB(A)
Скорость	3, 600 RPM
Путь вычесывания	14” (36 cm)
Глубина вычесывания	3/8” (1 cm)
Размер колеса	7” (17.8 cm)
Масса (без батареи)	10.2 kg
Аккумулятор	29717/29727
Зарядное устройство	2910907

ОПИСАНИЕ *(См. рис.1.)*

1. Рукоятка
2. Зажимной рычаг
3. Верхняя ручка
4. Фиксатор
5. Зажим для шнура
6. Нижняя ручка
7. Колесо
8. Электрический шнур
9. Кнопка фиксатора
10. Винт
11. Шестигранный болт
12. Плоская шайба
13. Стопорная шайба
14. Фиксатор
15. Пружина
16. Штифт
17. Предохранительный ключ
18. Заднее разгрузочное отверстие
19. Контейнер для травы

СБОРКА

⚠ ВНИМАНИЕ!

Новое изделие поставляется в частично собранном виде, как описано ниже. Внимательно проверьте наличие всех элементов согласно упаковочному листу, представленному ниже; в упаковочном листе перечислены все детали, которые не крепятся на изделии во время транспортировки. Не используйте это изделие, если вы обнаружите в упаковке, что какие-либо детали из комплекта поставки уже установлены на изделие. Если вам требуется помощь, обращайтесь в сервисный центр по указанному ниже номеру. Эксплуатация неправильно собранного устройства может привести к травмированию.

АСПАКОВКА

Данное устройство требует сборки.

- Осторожно извлеките изделие и аксессуары из коробки. Убедитесь в наличии всех деталей, перечисленных в описи комплекта поставки.
- Тщательно осмотрите изделие, чтобы убедиться в отсутствии поломки или повреждения, произошедшего во время транспортировки.
- Не выбрасывайте упаковочный материал до тех пор, пока вы внимательно не осмотрели и не начали эксплуатировать изделие.

ОПИСЬ КОМПЛЕКТА ПОСТАВКИ

- Вычесыватель газона
- Упаковка с принадлежностями:
  - Фиксатор и болт
  - Зажим для шнура
  - винты
  - Предохранительный ключ
- Руководство по эксплуатации

Русский (Перево д оригинальных инструкций)

⚠ ВНИМАНИЕ!

Подключайте устройство к питанию только после его полной сборки. Несоблюдение данного правила может привести к внезапному запуску устройства и серьезным травмам.

⚠ ВНИМАНИЕ!

Не пытайтесь изменять это изделие или создавать принадлежности, не рекомендуемые для использования с этим изделием. Любое такое изменение или модификация - неправильное употребление и могут кончаться опасным состоянием, ведущим к возможному серьезному персональному ущербу.

⚠ ВНИМАНИЕ!

Если любые части повреждены, или отсутствуют не использовать это изделие, пока части не заменены. Использование устройства с поврежденными деталями или без установки таких деталей может привести к получению тяжелых травм.

УСТАНОВКА НИЖНЕЙ РУКОЯТКИ *(см. рис. 2)*

- Вставьте нижнюю рукоятку (6) в отверстия на корпусе.
- Закрутите крестовой отверткой (не входит в комплект) винты (10), крепящие нижнюю рукоятку к корпусу.

УСТАНОВКА ВЕРХНЕЙ РУЧКИ (*см. рис. 2***)**

- Разместите верхнюю рукоятку таким образом, чтобы отверстия на ней совпали с отверстиями на нижней рукоятке.
- Вставьте шестигранный болт (11) в отверстие с внешней стороны рукоятки.
- Накрутите ручку (4) на шестигранный болт (11) для прочной фиксации элементов.

УСТАНОВКА КОНТЕЙНЕРА ДЛЯ ТРАВЫ *(см. рис. 3)*

- Снять тыловую дверь разгрузки.
- Поднимите травосборник за ручку и установите его под заднюю разгрузочную дверцу так, чтобы крючки на травосборнике сидели на стержне дверцы.
- Освободите заднюю разгрузочную дверцу. При правильной установке крючки на травосборнике пройдут через отверстия на задней разгрузочной дверце.

ЭКСПЛУАТАЦИЯ

⚠ ВНИМАНИЕ!

Овладев зарядным устройством, не теряйте бдительности. Помните, что достаточно секунды невнимания, чтобы получить тяжелую травму

⚠ ВНИМАНИЕ!

Всегда надевайте средства защиты зрения. При несоблюдении этого правила техники безопасности посторонние предметы могут попасть в глаза и вызвать тяжелые глазные травмы.

⚠ ВНИМАНИЕ!

Не допускайте взаимодействия тормозных жидкостей, бензина, нефтепродуктов, пропиточных масел и т.п. с пластмассовыми деталями. Химикаты могут повредить, ослабить или разрушить пластмассу, что может привести к тяжким телесным повреждениям.Покупатель может ремонтировать или заменять только те детали, которые перечислены в списке деталей. Все остальные детали подлежат замене в авторизованном сервисном центре.

ИЗВЛЕЧЕНИЕ АККУМУЛЯТОРНОЙ БАТАРЕИ*(см. рис. 4)*

- Для остановки устройства отпустите рычаг.
- Откройте дверцу батарейного отсека, чтобы получить доступ к батарейному отсеку.
- Извлеките предохранительный ключ.
- Нажмите и удерживайте кнопку фиксатора батареи.
- Снимите батарею с изделия.

УСТАНОВКА АККУМУЛЯТОРНОЙ БАТАРЕИ *(см. рис. 4)*

- Поднимите и придержите крышку аккумуляторной батареи.
- Совместите батарею со входом в батарейный отсек на садовом аэраторе.
- Убедитесь, что кнопка фиксатора батареи на своем месте, и что батарея надежно установлена и правильно закреплена в садовом аэраторе перед началом работы.
- Вставьте предохранительный ключ(18).
- Не вставляйте предохранительный ключ,

если вы не собираетесь сразу начать работу с устройством.

- Закройте дверцу.

ЗАПУСК ВЫЧЕСЫВАТЕЛЯ ГАЗОНА

- Нажмите и удерживайте кнопку блокировки. Теперь зажимной рычаг будет срабатывать при нажатии.
- Потяните рычаг по направлению к рукоятке для начала работы.

ОСТАНОВКА ВЫЧЕСЫВАТЕЛЯ ГАЗОНА

- Отпустите рычаг

ТЕХНИЧЕСКОЕ ОБСЛУЖИВАНИЕ

Барабан вычесывателя газона может стать причиной травм! Отключите устройство и дождитесь полной остановки барабана перед проведением регулировки. Для проведения регулировки надевайте высокопрочные перчатки. Если барабан вычесывателя еще не изношен, но сломались отдельные пружины, их необходимо заменить. Для замены следует использовать только пружины такого же типа.

⚠ ВНИМАНИЕ!

Перед проведением осмотра, чистки или обслуживания устройства выключите его, извлеките батарею и дождитесь остановки цилиндра садового аэратора. Несоблюдение данных указаний может стать причиной серьезной травмы или повреждения оборудования.

⚠ ВНИМАНИЕ!

Надевайте подходящую одежду, перчатки и защитные очки перед выполнением работ по обслуживанию.

ЗАМЕНА ЛОПАСТЕЙ (см. рис. 5)

⚠ ВНИМАНИЕ!

Перед проведением работ по обслуживанию во избежание получения серьезных травм выключите устройство и выньте аккумулятор.

Используйте только оригинальные запчасти от производителя.

- Остановите устройство и снимите батарею. Дождитесь полной остановки движущихся деталей.
- Переверните вычесыватель газона.
- Выкрутите два винта (11), плоскую шайбу (13) и стопорную шайбу (14), которые удерживают кожух лопастей. Открутите две гайки с обратной стороны с помощью крестовой отвертки.
- Нажмите на край фиксатора (15) с помощью плоской отвертки, чтобы снять кожух лопастей с вала.
- Замените изношенные или сломанные лопасти на новые.
- Закрепите кожух лопастей, установив плоскую и стопорную шайбы в обратном порядке.

⚠ ВНИМАНИЕ!

Во избежание ослабления винтов во время работы устройства на все винты, используемые для крепления держателя лопастей, должны быть надеты плоские (13) и стопорные (14) шайбы.

ЗАМЕНА ЛОПАСТЕЙ (см. рис. 6)

- Выньте барабан с лопастями, как показано на рис. 6.
- Закрепите барабан на верстаке.
- Выдавите штифт с помощью отвертки (не входит в комплект). Для этого может потребоваться резиновый молоток, если необходимо приложить большее усилие.
- Снимите и утилизируйте изношенные и сломанные лопасти.
- Вставьте лопасть на место, затем протолкните штифт в отверстие, опираясь на прочную поверхность.

ОПАСНО! БАРАБАН ВЫЧЕСЫВАТЕЛЯ ГАЗОНА МОЖЕТ СТАТЬ ПРИЧИНОЙ ТРАВМ.

Перед проведением обслуживания устройства выключите его, извлеките батарею и дождитесь остановки цилиндра садового аэратора. Для проведения обслуживания надевайте высокопрочные перчатки. Вычесыватель газона следует чистить после каждого использования.

⚠ ВНИМАНИЕ!

Для замены деталей аппарата используйте только идентичные запчасти. Использование любых других запчастей может создать опасность и привести к повреждению аппарата.

Русский (Перево д оригинальных инструкций)

⚠ ВНИМАНИЕ!

ВО ИЗБЕЖАНИЕ СЕРЬЕЗНЫХ ТРАВМ ВСЕГДА НОСИТЕ ЗАЩИТНЫЕ ОЧКИ ВО ВРЕМЯ ЭКСПЛУАТАЦИИ ДАННОГО УСТРОЙСТВА. НОСИТЕ ПРОТИВОПЫЛЕВУЮ МАСКУ В ПЫЛЬНЫХ МЕСТАХ.

⚠ ВНИМАНИЕ!

ПЕРЕД ПРОВЕДЕНИЕМ ОСМОТРА, ЧИСТКИ ИЛИ ОБСЛУЖИВАНИЯ УСТРОЙСТВА ВЫКЛЮЧИТЕ ЕГО, ИЗВЛЕКИТЕ БАТАРЕЮ И ДОЖДИТЕСЬ ОСТАНОВКИ ЦИЛИНДРА САДОВОГО АЭРАТОРА. НЕСОБЛЮДЕНИЕ ДАННЫХ УКАЗАНИЙ МОЖЕТ СТАТЬ ПРИЧИНОЙ СЕРЬЕЗНОЙ ТРАВМЫ ИЛИ ПОВРЕЖДЕНИЯ ОБОРУДОВАНИЯ.

Избегайте использования растворителей для очистки пластиковых деталей. Большинство пластмасс подвержены разрушению при воздействии различных типов коммерческих растворителей и могут быть повреждены при их использовании. Пользуйтесь чистой тканью для удаления грязи, пыли, масла, консистентной смазки и т.д.

⚠ ВНИМАНИЕ!

НЕ ДОПУСКАЙТЕ ВЗАИМОДЕЙСТВИЯ ТОРМОЗНЫХ ЖИДКОСТЕЙ, БЕНЗИНА, НЕФТЕПРОДУКТОВ, ПРОПИТОЧНЫХ МАСЕЛ И Т.П. С ПЛАСТМАССОВЫМИ ДЕТАЛЯМИ. ХИМИКАТЫ МОГУТ ПОВРЕДИТЬ, ОСЛАБИТЬ ИЛИ РАЗРУШИТЬ ПЛАСТМАССУ, ЧТО МОЖЕТ ПРИВЕСТИ К ТЯЖКИМ ТЕЛЕСНЫМ ПОВРЕЖДЕНИЯМ. ПОКУПАТЕЛЬ МОЖЕТ РЕМОНТИРОВАТЬ ИЛИ ЗАМЕНЯТЬ ТОЛЬКО ТЕ ДЕТАЛИ, КОТОРЫЕ ПЕРЕЧИСЛЕНЫ В СПИСКЕ ДЕТАЛЕЙ. ВСЕ ОСТАЛЬНЫЕ ДЕТАЛИ ПОДЛЕЖАТ ЗАМЕНЕ В АВТОРИЗОВАННОМ СЕРВИСНОМ ЦЕНТРЕ.

УГРОЗА ПОЛУЧЕНИЯ ТРАВМ!

Не чистите вычесыватель газона под струей воды (особенно водой под давлением).
Не пользуйтесь твердыми или острыми предметами для чистки вычесывателя газона.
Для компактного хранения вычесыватель газона может складываться путем откручивания ручек. Следите, чтобы шнур питания не был зажат во время складывания. Храните вычесыватель газона в сухом закрытом помещении с ограниченным доступом детей.

- Выключите его, извлеките батарею и дождитесь остановки цилиндра садового аэратора.
- Чистите нижнюю часть вычесывателя газона после каждого использования и перед отправкой на хранение.
- Внимательно осматривайте все лопасти и барабаны на предмет повреждений и заменяйте их при необходимости.

Устройство не допускается утилизировать вместе с обычными бытовыми отходами. Оно должно утилизироваться согласно местным правилам.

⚠ ОПАСНО!

Барабан вычесывателя газона может стать причиной травм.

Русский (Перево д оригинальных инструкций)

ПОИСК И УСТРАНЕНИЕ НЕИСПРАВНОСТЕЙ

ПРОБЛЕМА	ВОЗМОЖНАЯ ПРИЧИНА	РЕШЕНИЕ
Неестественный шум.	Посторонние предметы на барабане ударяются о вычесыватель.	Отключите вычесыватель газона и дождитесь полной остановки барабана.
Стук внутри устройства. Свистящий звук.	Посторонние предметы мешают вращению барабана.	Удалите посторонние предметы.
		Незамедлительно проверьте вычесыватель.
Свистящий звук.	Проскальзывание ремня.	Обратитесь в авторизованный сервисный центр.
Двигатель не запускается.	Аккумулятор не закреплен.	Убедитесь, что аккумулятор прочно закреплен в устройстве. См. раздел по установке аккумулятора в данном руководстве.
	Аккумулятор не заряжен.	Замените аккумулятор согласно инструкции, прилагаемой к устройству.
Вычесыватель трудно сдвинуть.	Присутствие посторонних предметов.	Отключите двигатель и дождитесь полной остановки вычесывателя.Удалите посторонние предметы. Включите вычесыватель примерно через 1 минуту.
	Слишком высокая трава.	Подстригите газон перед выполнением вычесывания.
Неудовлетворительный результат вычесывания.	Износ пружинной лопасти.	Отрегулируйте барабан вычесывателя.
	Неисправность ремня.	Обратитесь в авторизованный сервисный центр.
	Слишком высокий газон.	Подстригите газон перед выполнением вычесывания.

Suomi (Alkuperäisten ohjeiden käännös)

TUOTTEEN TEKNISET TIEDOT

Malli	2504807
Jännite	40V
Mitattu äänenteho	Oikea kahva 4.293 m/s². 1,5 m/s² Vasen kahva 3.121 m/s² 1,5 m/s²
Oplader	76.1 dB(A), k=3.0 dB(A)
Mitattu äänipaineen taso	89.6 dB(A), k=3.0 dB(A)
Taattu äänitehotaso	93 dB(A)
Nopeus	3, 600 RPM
Käsittelyleveys	14” (36 cm)
Käsittelysyvyys	3/8” (1 cm)
Pyörän koko	7” (17.8 cm)
Ilman virtausnopeus	10.2 kg
Akku	29717/29727
Akkulaturi	2910907

KUVAUS *(Ks. Kuva 1.)*

1. Kahvatanko
2. Sankavipu
3. Yläkahva
4. Nuppi
5. Kaapeliohjain
6. Alakädensija
7. Pyörä
8. Sähköjohto
9. Lukituksen avauspainike
10. Ruuvi
11. Kuusiopultti
12. Tasainen aluslevy
13. Lukkoaluslevy
14. Lukko
15. Jousi
16. Tappi
17. Akun avain
18. Taempi purkuaukko
19. Ruoholaatikko

KOKOAMINEN

⚠ VAROITUS

Tämä uusi tuote on toimitettu osittain koottuna, kuten alla kuvataan. Tarkasta alla oleva pakkausluettelo ja varmista, että kaikki osat ovat pakkauksessa. Pakkausluettelo sisältää kaikki irto-osat, joita ei ole asennettu toimitettuun tuotteeseen valmiiksi. Älä käytä laitetta, jos jokin pakkauslistan osista on jo asennettu laitteeseen pakkausta purettaessa. Pyydä neuvoa soittamalla asiakaspalveluun. Virheellisesti asennetun tuotteen käyttö voi aiheuttaa vakavan henkilövahingon.

PAKKAUKSEN PURKAMINEN

Tämä laite on koottava.

- Ota tuote ja lisälaitteet varoen ulos laatikosta. Tarkista, että laatikko sisältää kaikki pakkauslistan osat.
- Tarkista tuote huolella varmistaaksesi, että kuljetuksen aikana ei aiheutunut vaurioita tai rikkoutumisia.
- Älä hävitä pakkausmateriaaleja, ennen kuin olet tarkastanut tuotteen ja käyttänyt sitä tyydyttävästi.

LÄHETYSLUETTELO

- Sammaleenrepijä
- Varustelaukku (sisältyy)
  - johdonpidike
  - kaapelinpidin
  - ruuvit
  - Akun avain
- Käyttäjän käsikirja

⚠ VAROITUS

Älä yritä tehdä muutoksia työkaluun tai liittää siihen lisävarusteita, joita ei suositella käytettäväksi tämän tuotteen kanssa. Jokainen sellainen muutos tai korjaus on väärinkäyttöä ja voi johtaa vaarallisiin, vakaviin loukkaantumisiin johtaviin tilanteisiin.

⚠ VAROITUS

Irrota laite virtalähteestä sen kokoamisen ajaksi. Tämän ohjeen noudattamatta jättäminen saattaa aiheuttaa tahattoman käynnistymisen ja johtaa vakavaan henkilövahinkoon.

Suomi (Alkuperäisten ohjeiden käännös)

⚠ VAROITUS

Jos osia puuttuu, älä käytä työkalua ennen, kuin olet hankkinut puuttuvan osan. Jos tuotetta käytetään osan puuttuessa tai ollessa viallisia, käyttäjä voi loukkaantua vakavasti.

ALEMMAN KAHVAN ASENTAMINEN*(katso kuva 2)*

- Työnnä alempi kahva (6) kotelon reikään.
- Käytä mukana tulleita ruuveja (10) ja kiinnitä alempi kahva koteloon ristipääruuvimeisselillä (ei kuulu toimitukseen).

ASENTAMINEN YLÄ-KAHVA*(katso kuva 2)*

- Sijoita ylempi kahva siten, että sen reiät kohdistuvat alakahvan reikiin.
- Työnnä mukana tullut kuusiopultti (11) reikien läpi kahvatangon ulkopuolelta.
- Kierrä nuppi (4) kuusiopulttiin (11) ja kiinnitä pultti kunnolla paikalleen.

RUOHOLAATIKON ASENTAMINEN *(katso kuva 3)*

- Nosta taka poistoaukko
- Nosta ruohonkeräintä kahvasta ja aseta taemman purkuluukun alle siten, että ruohonkeräimen koukut istuvat luukun tangossa.
- Vapauta taempi purkuluukku alas. Oikein asennettuna ruohonkeräimen koukut kulkevat taemman purkuluukun aukkojen läpi.

KÄYTTÖ

⚠ VAROITUS

Nu slăbiţi vigilenţa odată ce vă simţiţi familiarizat cu aparatul. Nu uitaţi niciodată că o secundă de neatenţie este sufi cientă pentru a vă răni foarte grav.

⚠ VAROITUS

Purtaţi întotdeauna ochelari de protecţie. Nerespectarea acestei reguli poate antrena proiectarea de corpuri străine în ochi şi poate provoca răniri oculare grave.

⚠ VAROITUS

Nu lăsaţi deloc lichidul de frână, benzina, produsele pe bază de petrol, uleiurile penetrante etc., să intre în contact cu piesele din plastic. Produsele chimice pot deteriora, slăbi sau distruge plasticul, ceea ce poate cauza vătămări grave.. Vain osaluettelossa mainitut osat on tarkoitettu käyttäjän korjattaviksi tai vaihdettaviksi. Valtuutetun huoltoliikkeen tulee vaihtaa kaikki muut osat.

AKUN IRROTTAMINEN *(katso kuva 4)*

- Laite pysähtyy, kun vapautat sankavivun.
- Avaa akkutilan luukku päästäksesi käsiksi akkutilaan.
- Poista virta-avain.
- Paina akun vapautuspainiketta ja pidä sitä painettuna tukevalla otteella.
- Poista akku tuotteesta.

AKUN ASENTAMINEN*(katso kuva 4)*

- Pidä akun suojusta ylhäällä.
- Kohdista akku sammaleenrepijän akkuporttiin.
- Varmista, että akun vapautuspainike napsahtaa paikalleen ja akku pysyy kunnolla kiinni sammaleenrepijässä ennen kuin aloitat työskentelyn.
- Aseta akun avain paikoilleen.
- Jos laitetta ei käytetä heti, älä aseta akun avainta paikoilleen.
- Sulje luukku.

SAMMALEENREPIJÄN KÄYNNISTÄMINEN

- Apăsaţi şi ţineţi apăsat butonul de blocare de siguranţă.Tämä tekee sankavivusta toimivan
- Laite toimii, kun painat sankavivun ohjauskahvaa vasten.

SAMMALEENREPIJÄN SAMMUTTAMINEN

- Vapauta sankavipu

HUOLTO

Sammaleenrepijän sylinteri voi aiheuttaa tapaturmia! Vedä verkkopistoke irti ennen säätöjä ja odota, kunnes sammaleenrepijän sylinteri on pysähtynyt. Käytä työkäsineitä säätöjä tehdessäsi. Jos sammaleenrepijän sylinteri ei ole vielä kulunut, mutta yksittäisiä jousia on mennyt rikki, ne täytyy vaihtaa. Vain samanlaisia vaihtojousia saa käyttää.

Suomi (Alkuperäisten ohjeiden käännös)

⚠ VAROITUS

Ennen koneen tarkastamista, puhdistamista tai huoltamista, kytke se pois päältä ja poista akku sekä odota, kunnes sammaleenrepijän sylinteri on pysähtynyt.. Näiden ohjeiden laiminlyönti aattaa aiheuttaa vakavan loukkaantumisen ja ahingoittaa omaisuutta.

⚠ VAROITUS

Käytä huoltotöiden aikana asianmukaista vaatetusta, käsineitä ja suojalaseja.

PIIKKIEN VAIHTAMINEN *(katso kuva 5)*

⚠ VAROITUS

Kytke laite aina pois päältä ja poista akku ennen huoltotoimenpiteitä, jotta vältät vakavat henkilövahingot.

Käytä vain valmistajan alkuperäisiä varaosia.

- Pysäytä kone ja poista akku. Anna liikkuville osille riittävästi aikaa pysähtyä.
- Käännä sammaleenrepijä ympäri.
- Irrota kaksi tähdenmuotoista ruuvia (11), tasainen aluslevy (13) ja lukkoaluslevy (14), jotka kiinnittävät piikkien kotelon. Irrota kaksi mutteria vastakkaiselta puolelta ristipääruuvitaltalla.
- Paina akselin reunassa olevaa lukkoa (15) uraruuvitaltalla, jolloin piikkien kotelo irtoaa akselista.
- Vaihda kuluneet tai rikkoutuneet piikit uusiin.
- Kiinnitä piikkien kotelo takaisin käyttäen tasaista aluslevyä ja lukkoaluslevyä niiden alkuperäisessä järjestyksessä.

⚠ VAROITUS

Kaikissa piikkien pitimen puolikkaiden liittämisessä käytettävissä ruuveissa täytyy olla tasainen aluslevy (13) ja lukkoaluslevy (14) kierrettyinä. Ne estävät ruuvien irtoamisen käytön aikana.

PIIKKIEN VAIHTAMINEN*(katso kuva 6)*

- Irrota piikkiyksikkö, kuten on esitetty kuvassa 6.
- Kiinnitä piikkiyksikkö työpenkkiin.
- Työnnä tappi ulos ruuvitaltalla (ei kuulu toimitukseen). Saattaa vaatia kumivasaran käyttöä, jos voimaa tarvitaan enemmän.
- Poista ja hävitä kuluneet/rikkoutuneet piikit.
- Aseta piikki oikeaan kohtaan ja liu'uta tappi paikalleen painamalla sen kiinteää pintaa vasten ja työntämällä sitä.

VAARA! SAMMALEENREPIJÄN SYLINTERI VOI AIHEUTTAA TAPATURMIA.

Ennen koneen huoltamista, kytke se pois päältä ja poista akku sekä odota, kunnes sammaleenrepijän sylinteri on pysähtynyt. Käytä työkäsineitä huoltotöitä tehdessäsi. Nurmikon sammaleenrepijä on puhdistettava jokaisen käyttökerran jälkeen.

⚠ VAROITUS

HUOLLOSSA TULEE KÄYTTÄÄ AINOASTAAN IDENTTISIÄ VARAOSIA. MUUNLAISTEN OSIEN KÄYTTÖ VOI AIHEUTTAA VAARAN TAI VIOITTAA LAITETTA.

⚠ VAROITUS

JOTTA VÄLTYT VAKAVALTA LOUKKAANTUMISELTA, KÄYTÄ AINA TÄTÄ LAITETTA KÄYTTÄESSÄSI SUOJALASEJA. KÄYTÄ PÖLYISISSÄ PAIKOISSA KASVOSUOJAINTA TAI PÖLYNAAMARIA.

⚠ VAROITUS

ENNEN KUIN TARKASTAT, PUHDISTAT TAI HUOLLAT ONEEN, SAMMUTA MOOTTORI, ANNA KAIKKIEN IIKKUVIEN OSIEN PYSÄHTYÄ JA IRROTA VIRTAPISTOKE IRTALÄHTEESTÄ. NÄIDEN OHJEIDEN LAIMINLYÖNTI AATTAA AIHEUTTAA VAKAVAN LOUKKAANTUMISEN JA AHINGOITTAA OMAISUUTTA.

Älä käytä liuotteita muoviosien puhdistukseen. Yleensä muovit eivät siedä markkinoilla olevia määrättyjä liuotteita, jotka vahingoittavat niitä. Käytä puhdasta riepua lian, pölyn, öljyn, rasvan jne. puhdistukseen.

⚠ VAROITUS

NU LĂSAŢI DELOC LICHIDUL DE FRÂNĂ, BENZINA, PRODUSELE PE BAZĂ DE PETROL, ULEIURILE PENETRANTE ETC., SĂ INTRE ÎN CONTACT CU PIESELE DIN PLASTIC. PRODUSELE CHIMICE POT DETERIORA, SLĂBI SAU DISTRUGE PLASTICUL, CEEA CE POATE CAUZA VĂTĂMĂRI GRAVE.. VAIN OSALUETTELOSSA MAINITUT OSAT ON TARKOITETTU KÄYTTÄJÄN KORJATTAVIKSI TAI VAIHDETTAVIKSI. VALTUUTETUN HUOLTOLIIKKEEN TULEE VAIHTAA KAIKKI MUUT OSAT.

Suomi (Alkuperäisten ohjeiden käännös)

HENKILÖ- JA OMAISUUSVAHINKOJEN VAARA!

Älä puhdista nurmikon sammaleenrepijää juoksevan veden alla (äläkä varsinkaan painepesurilla).
Älä käytä kovia tai teräviä esineitä nurmikon sammaleenrepijän puhdistamiseen.
Tilan säästämiseksi nurmikon sammaleenrepijä voidaan taittaa kokoon vapauttamalla nupit.
Tällöin on katsottava, että johto ei jää puristuksiin. Säilytä nurmikon sammaleenrepijä kuivassa, suljetussa tilassa, johon lapsilla ei ole pääsyä.

- Kytke se pois päältä ja poista akku sekä odota, kunnes sammaleenrepijän sylinteri on pysähtynyt.
- Puhdista sammaleenrepijän pohja jokaisen käyttökerran jälkeen ja ennen varastoon laittamista.
- Tarkasta huolellisesti kaikki piikit ja piikkiyksiköt vaurioiden varalta ja vaihda tarvittaessa.

Laitetta ei saa hävittää tavallisen kotitalousjätteen mukana. Hävitä paikallisten määräysten mukaisesti.

⚠ VAARA!

Sammaleenrepijän sylinteri voi aiheuttaa tapaturmia.

Suomi (Alkuperäisten ohjeiden käännös)

VIANHAKU		
Ongelma	**Mahdollinen syy**	**Ratkaisu**
Epänormaaleja ääniä.	Sammaleenrepijän sylinterissä olevat vieraat esineet iskeytyvät sammaleenrepijään.	Kytke sammaleenrepijä pois päältä ja odota, kunnes sylinteri on lopettanut pyörimisen.
Laite kolisee. Viheltävä ääni.	Vieraat esineet tukkivat sammaleenrepijän sylinterin.	Poista vieraat esineet.
		Tarkasta sammaleenrepijä heti.
Viheltävä ääni.	Hihna luistaa.	Ota yhteys valtuutettuun huoltoliikkeeseen.
Moottori ei käynnisty.	Akku ei ole kunnolla kiinni.	Varmista, että akku on kunnolla kiinnitetty koneeseen. Katso tämän käyttöoppaan kohta Akun asentaminen.
	Akkua ei ole ladattu.	Lataa akku mallisi mukana tulevien ohjeiden mukaan.
Sammaleenrepijä on raskas työntää.	Vieraat esineet tukkivat.	Sammuta moottori ja odota, kunnes sammaleenrepijä on lopettanut pyörimisen. Poista vieraat esineet. Kytke sammaleenrepijä päälle noin minuutin kuluttua.
	Ruoho on liian pitkää.	Leikkaa ruoho ennen sammaleenrepimistä.
Repimistulokset eivät ole tyydyttäviä.	Jousi on kulunut.	Säädä sammaleenrepijän sylinteri.
	Hihna viallinen.	Ota yhteys valtuutettuun huoltoliikkeeseen.
	Nurmikko on kasvanut liian pitkäksi.	Leikkaa nurmikko ennen sammaleenrepijän käyttämistä.

Svenska(Översättning från originalinstruktioner)

SPECIFIKATION

Modell	2504807
Spänning	40V
vibrationsnivå	Höger handtag 4.293 m/s². 1,5 m/s² Vänster handtag 3.121 m/s² 1,5 m/s²
Uppmätt ljudtrycksnivå	76.1 dB(A), k=3.0 dB(A)
Uppmätt ljudeffektsnivå	89.6 dB(A), k=3.0 dB(A)
Garanterad ljudeffektsnivå	93 dB(A)
Hastighet	3, 600 RPM
Vertikalskärarens riktning	14” (36 cm)
Vertikalskärarens djup	3/8” (1 cm)
Hjulstorlek	7” (17.8 cm)
Vi k t (bat ter i ej inkluderad)	10.2 kg
Batteri	29717/29727
Batteriladdare	2910907

BESKRIVNING *(Se fig. 1.)*

1. Styrstång
2. Höbalsspak
3. Övre handtag
4. Vred
5. Kabelklämma
6. Sänk handtaget
7. Hjul
8. Strömkabel
9. Låsknapp
10. Skruv
11. Sexkantsbult
12. Platt bricka
13. Låsbricka
14. Lås
15. Fjäder
16. Stift
17. Batterinyckel
18. Bakre utkast
19. Gräslåda

MONTERING

⚠ VARNING

Denna nya produkt har levererats delvis monterad enligt beskrivningen nedan.Kontrollera nedanstående packlista noggrant för att säkerställa att alla föremål är inkluderade i förpackningen. Packlistan beskriver alla lösa föremål som inte är monterade på produkten vid leverans. Använd inte produkten om några delar på packlistan redan monterats på produkten när du packar upp den. Ring kundtjänstnumret nedan för hjälp. Användning av en produkt som felaktigt förmonterats kan resultera i allvarliga personskador.

UPPACKNING

Den här produkten kräver montering.

- Ta försiktigt ur produkten och tillbehören ur lådan. Kontrollera att alla föremål på packlistan finns med.
- Se noga över produkten för att säkerställa att inget har gått sönder eller skadats under transporten.
- Kasta inte förpackningsmaterialet innan du noga har sett över och använt produkten.

PACKLISTA

- Vertikalskärare
- Tillsatsväska (medföljer)
  - kabelhållare
  - vred och bult
  - kabelklämma
  - skruvar
  - Batterinyckel
- Instruktionsbok

⚠ VARNING

Försök inte att modif iera denna produkt eller skapa tillbehör till den som inte är rekommenderade för denna produkt. Sådana modif ikationer anses som felanvändning och det kan resultera i en farlig situation som kan leda till allvarlig personskada.

Svenska(Översättning från originalinstruktioner)

⚠ VARNING

Stoppa maskinen och ta ut batteripacket. Kontrollera att alla rörligare delar har stoppats helt. Underlåtenhet att följa dessa instruktioner kan resultera i oavsiktlig uppstart och eventuella allvarliga personskador.

⚠ VARNING

Om några delar är skadade eller saknas, använd inte denna produkt innan delarna har bytts ut. Användning av en produkt med skadade eller saknade delar kan leda till allvarliga personskador.

MONTERA DET NEDRE HANDTAGET*(se bild 2)*

- För in det nedre handtaget (6) i höljets hål.
- Använd medföljande skruvar (11), dra åt det nedre handtaget till höljet med sjärnmejseln (medföljer ej).

INSTALLERA ÖVRE HANDTAGET*(se bild 2)*

- Placera det övre handtaget så att hålen riktas in med de nedre handtagshålen.
- För in medföljande sexkantsbult (11) genom hålet på styrhandtagets utsida.
- Trä på vredet (4) på sexkantsbulten (11) för att dra åt den på plats.

INSTALLERA GRÄSLÅDAN *(se bild 3)*

- Lyft upp den bakre utkastningsdörren.
- Lyft gräsuppsamlaren i handtaget och placera den under bakre utkastluckan så att krokarna på gräsuppsamlaren vilar på luckans stav.
- Lossa den bakre utkastluckan. När den installerats korrekt sträcker sig gräsuppsamlarens krokar genom hålen på bakre utkastluckan.

FUNKTIONSSÄTT

⚠ VARNING

Fortsätt att vara på din vakt även när du blivit van vid din apparat. Glöm inte att om du är ouppmärksam bara bråkdelen av en sekund kan du skada dig allvarligt.

⚠ VARNING

Bär alltid ögonskydd. Underlåtenhet att följa denna föreskrift kan leda till att främmande partiklar slungas mot ögonen och framkallar allvarliga ögonskador.

⚠ VARNING

Låt aldrig bromsvätska, bensin, bensinbaserade produkter, penetrerande oljor, etc., komma i kontakt med plastdelarna. Kemikalier kan skada, försvaga eller förstöra plastdelarna och det kan leda till allvarliga personskador. Endast de delar som visas är avsedda för reparation eller utbyte av kunden. Alla andra delar bör bytas ut av ett auktoriserat servicecenter.

SÅ HÄR TAR DU BORT BATTERIPAKETET *(se bild 4)*

- Släpp upp höspaken för att stoppa produkten.
- Öppna batteriluckan för att komma åt batteriutrymmet.
- Ta ut batterinyckeln.
- Tryck in och håll ner batteriets frigöringsknapp med ett fast grepp.
- Ta bort batteriet från produkten.

SÅ HÄR INSTALLERAR DU BATTERIPAKETET *(se bild 4)*

- Lyft upp och håll fast batteriluckan.
- Rikta in batteriet med vertikalskärarens batteriport.
- Se till att batteriets frigöringsknapp klickar på plats och att batteriet är korrekt och säkert placerat innan maskinen används.
- Sätt i batterinyckeln.
- Om inte gräsklipparen ska användas omedelbart, sätt inte i batterinyckeln.
- Stäng luckan.

STARTA VERTIKALSKÄRAREN

- Anslut vertikalskäraren till en lämplig förlängningskabel för utomhusbruk.
- Tryck ned och håll säkerhetsavstängningsknappen nedtryckt.Detta aktiverar höbalreglaget.
- Tryck höbalreglaget mot styrstången.

STOPPA VERTIKALSKÄRAREN

- Frigör höbalen

UNDERHÅLL

Vertikalskärarens cylinder kan orsaka personskador! Innan du utför justeringar, koppla ur enheten från strömförsörjningen och vänta tills vertikalskärarens cylinder har stoppats. Använd kraftiga arbetshandskar när du utför justeringar. Om vinkelskärarens cylinder inte ännu är sliten men de individuella fjädrarna är trasiga måste de bytas ut. Använd endast identiska utbytesfjädrar.

Svenska(Översättning från originalinstruktioner)

⚠ VARNING

Före inspektion, rengöring eller service av maskinen, stäng av den och ta ut batteripacket och vänta tills vertikalskärarens cylinder har stoppats.Att inte följa ovanstående varning kan resultera i allvarlig personskada eller egendomsskada.

⚠ VARNING

Använd lämplig skyddskädsel, handskar och glasögon innan något underhåll utförs.

BYTA UT KNIVARNA *(se bild 5)*

⚠ VARNING

För att undvika allvarliga personskador, stäng av maskinen och ta ut batteripacket innan något underhåll utförs.

Använd endast originalreservdelar från tillverkaren.

- Stoppa maskinen och ta ut batteripacket. Vänta tills alla rörliga delar har stannat helt.
- Vänd på vertikalskäraren.
- Ta bort de två stjärnskruvarna (11) och den platta brickan (13) och låsbrickan (14) som säkerställer höljet. Ta bort de två muttrarna från motsatta sidan med en stjärnmejsel.
- Tryck in låset (15) på axeln med en skruvmesjel för att seperara pinnhuset från axeln.
- But ut slitna eller trasiga pinnar från de nya.
- Fäst pinnhuste med den platta brickan och låsbrickan i deras originella ordning.

⚠ VARNING

Alla skruvar för att montera halvorna för de platta brickorna (13) och låsbrickorna (14) måste vara gängade för att förhindra skruvarna från att lossa under unvändning.

BYTA UT KNIVARNA (se bild 6)

- Byt ut knivenheterna enligt beskrivningarna i bild 6.
- Byta ut knivenheterna på en arbetsbänk.
- Tryck ut stiftet med en skruvmejsel (medföljer ej). Kan kräva använding av gummihammare, om mer styrka krävs.
- Ta bort och kassera slitna/trasiga pinnar.
- Byt ut pinnarna och skjut in pinnarna på plats genom att trycka stiften mot en fast yta för att trycka dem på plats.

FARA! CYLINDRARNA PÅ VERTIKALSKÄRAREN KAN ORSAKA PERSONSKADOR.

Innan underhåll utförs, stäng av maskinen och ta ut batteripacket och vänta tills vertikalskärarens cylinder har stoppats. Använd kraftiga handskar för att utföra underhåll. Vertikalskäraren bör rengöras efter varje användning.

⚠ VARNING

ENDAST IDENTISKA ORIGINALDELAR FÅR ANVÄNDAS VID BYTE. ANVÄNDNING AV ANDRA DELAR KAN INNEBÄRA FARA ELLER SKADA APPARATEN.

⚠ VARNING

UNDVIK ALLVARLIGA PERSONSKADOR GENOM ATT ALLTID ANVÄNDA SKYDDSGLASÖGON VID ANVÄNDNING AV ENHETEN. ANVÄND ANSIKTS- ELLER MUNSKYDD PÅ DAMMIGA PLATSER.

⚠ VARNING

STÄNG AV MOTORN OCH VÄNTA TILLS ALLA DELAR HAR STANNAT, OCH KOPPLA BORT ELFÖRSÖRJNINGEN, INNAN INSPEKTION, RENGÖRING ELLER SERVICE AV MASKINEN PÅBÖRJAS. ATT INTE FÖLJA OVANSTÅENDE VARNING KAN RESULTERA I ALLVARLIG PERSONSKADA ELLER EGENDOMSSKADA.

Använd inte lösningsmedel för att rengöra plastdelar. Flertalet plaster kan skadas vid användning av vissa lösningsmedel som säljs i affärerna. Använd en ren tygtrasa för att torka bort smuts, damm, olja, fett, osv.

⚠ VARNING

LÅT ALDRIG BROMSVÄTSKA, BENSIN, BENSINBASERADE PRODUKTER, PENETRERANDE OLJOR, ETC., KOMMA I KONTAKT MED PLASTDELARNA. KEMIKALIER KAN SKADA, FÖRSVAGA ELLER FÖRSTÖRA PLASTDELARNA OCH DET KAN LEDA TILL ALLVARLIGA PERSONSKADOR. ENDAST DE DELAR SOM VISAS I LISTAN ÄR AVSEDDA FÖR ATT REPARERAS ELLER BYTAS UT AV KUNDEN. ALLA ÖVRIGA DELAR BÖR BYTAS UT HOS ETT AUKTORISERSAT SERVICECENTER.

Svenska(Översättning från originalinstruktioner)

RISK FÖR SKADOR OCH FYSISK SKADA!

Undvik att rengöra gräsmattan med vertikalskäraren under rinnande vatten (i synnerhet under rinnande vattten).
Använd inte hårda eller riktade föremål vid rengöring av vertikalskäraren.
För att spara utrymme kan vertikalskäraren vikas ihop för förvaring genom att frigöra reglagen.
Var noga vid denna process så att inte strömkabeln fastnar. Förvara vertikalskärarens strömkabel på en torr och avskild plats utom räckhåll för barn.

- Stäng av maskinen och ta ut batteripacket och vänta tills vertikalskärarens cylinder har stoppats.
- Rengör alltid vertikalskärarens undersida efter varje användning och innan förvaring.
- Inspektera noga alla pinnar och kassetter efter skada och byt ut vid behov.

Denna enhet får inte kasseras tillsammans med normalt hushållsavfall. Den måste kasseras enligt lokala föreskrifter.

⚠ DANGER!

Vertikalskärarens cylinder kan orsaka personskador!

Svenska(Översättning från originalinstruktioner)

FELSÖKNING		
Problem	**Möjlig orsak**	**Lösning**
Onormalt ljud.	Främmande objekt i vertikalskärarens cylinder slår mot vertikalkäraren.	Stäng av vertikalskäraren, vänta tills cylindern har stoppat sin rotation.
Rasslar i enheten. Visslande ljud.	Främmande objekt blockerar vertikalskärarens cylinder.	Ta bort de främmande föremålen.
		Kontrollera vertikalskäraren omedelbart.
Visslande ljud.	Remmen glider.	Kontakta ett auktoriserat servicecenter.
Motorn startar inte.	Batteriet är inte säkert och korrekt monterat.	Säkerställ att batteriet är säkert och korrekt monterat i maskinen. Se avsnittet "Installera batteriet" i denna bruksanvisning.
	Batteriet är inte laddat.	Ladda batteripacket enligt instruktionerna som inkluderades med din maskin.
Vertikalskäraren är tung att köra framåt.	Blockerad av främmande föremål.	Stäng av motorn och vänta tills vertikalskäraren har stoppat sin rotation. Ta bort främmande objekt. Vänta i cirka en minut och slå sedan på vertikalskäraren.
	Gräset är för högt.	Klipp gräset innan vertikalskäraren används.
Vertikalskärarens resultat är inte tillfredställande.	Slitage på fjädertand.	Justera vertikalskärarens cylinder.
	Bältfel.	Kontakta ett auktoriserat servicecenter.
	Gräsmattan har växt för högt.	Klipp gräset innan vertikalskärarens används.

Norsk (Oversettelse av original bruksanvisning)

SPECIFIKATION

Modell	2504807
Spenning	40V
Vibrasjonsnivå	Høyre håndtak 4.293 m/s². 1,5 m/s² Venstre håndtak 3.121 m/s² 1,5 m/s²
lydtrykk nivå	76.1 dB(A), k=3.0 dB(A)
Lydeffektnivå	89.6 dB(A), k=3.0 dB(A)
Garantert lydeffektnivå	93 dB(A)
Hastighet	3, 600 RPM
Kultivatorbane	14” (36 cm)
Kultivatordybde	3/8” (1 cm)
Hjulstørrelse	7” (17.8 cm)
Vekt (batteri ikke inkludert)	10.2 kg
Batteri	29717/29727
Batterilader	2910907

BESKRIVNING *(Se fig. 1.)*

1. Håndtak
2. Bryterspak
3. Øvre håndtak
4. Knott
5. Kabelklemme
6. Nedre håndtak
7. Hjul
8. Elektrisk ledning
9. Lås for sikkerhetsknapp
10. Skrue
11. Sekskantbolt
12. Underlagsskive
13. Låseskive
14. Lås
15. Fjær
16. Plugg
17. Batterinøkkel
18. Bakre utkaståpning
19. Gressboks

MONTERING

⚠ ADVARSEL

This new product has been shipped in a partially assembled condition as described below. Kontroller nøye pakningslisten nedenfor for å sikre at alle deler følger med pakken; her beskrives alle løse deler som ikke er montert på produktet ved levering. Ikke bruk produktet dersom noen del fra pakklisten allerede er montert når du pakker opp produktet.Ring nummeret til kundeservice nedenfor hvis du trenger hjelp. Dersom du bruker et produkt som ikke er satt sammen riktig, kan det føre til alvorlige personskader.

UPPACKNING

Dette produktet krever montering.

- Ta försiktigt ur produkten och tillbehören ur lådan. Kontrollera att alla föremål på packlistan finns med.
- Se noga över produkten för att säkerställa att inget har gått sönder eller skadats under transporten.
- Kasta inte förpackningsmaterialet innan du noga har sett över och använt produkten.

PACKLISTA

- Kultivator
- Tilbehørspose (inneholder)
  - ledningsholder
  - knott og bolt
  - kabelstrips
  - skruer
  - Batterinøkkel
- Bruksanvisning

⚠ ADVARSEL

Ikke forsøk å modif isere dette produktet eller Alle slike forandringer eller modif ikasjoner er feil. Hvilken som helst forandring eller modif ikasjon eller feilaktig bruk kan resultere i farlige forhold som leder til mulig alvorlig personskade.

⚠ ADVARSEL

Stopp maskinen og fjern batteripakken. Sørg for at alle bevegelige deler har stoppet fullstendig. Hvis dette ikke overholdes, kan det hende at maskinen starter utilsiktet, noe som kan resultere i alvorlige personskader.

Norsk (Oversettelse av original bruksanvisning)

⚠ ADVARSEL

Om noen deler er skadet eller mangler ikke bruk dette produktet før det er reparert eller erstattet. Bruk av dette produktet med skadede eller manglende deler kan føre til alvorlig personskade.

MONTERING AV NEDRE HÅNDTAK*(Se fig.2)*

- Sett nedre håndtak (6) inn i åpningen på maskinhuset.
- Bruk de medfølgende skruene (10) til å feste håndtaket til huset ved hjelp av en stjerneskrutrekker (følger ikke med).

MONTERING AV ØVRE HÅNDTAK*(Se fig. 2)*

- Plasser det øvre håndtaket slik at åpningene er på linje med åpningene i det nedre håndtaket.
- Sett den medfølgende sekskantbolten (11) inn i hullet fra utsiden av håndtaket.
- Skru knotten (4) inn på sekskantbolten (11) og stram godt til.

INSTALLERING AV GRESSBOKSEN *(Se fig.3)*

- Løft opp bakre tømmedeksel.
- Løft gressoppsamleren i håndtaket og plasser den under bakre utkastdør slik at krokene på gressoppsamleren hviler på dørstangen.
- Frigjør den bakre utkastdøren. Når gressoppsamleren er korrekt montert vil krokene på oppsamleren gå gjennom åpningen på den bakre utkastdøren.

FUNKTIONSSÄTT

⚠ ADVARSEL

Vær alltid like forsiktig, selv når du er blitt kjent med apparatet. Husk at uforsiktighet i en brøkdel av et sekund er nok til at du kan skade deg selv alvorlig.

⚠ ADVARSEL

Bruk alltid øyebeskyttelse. Hvis denne forskriften ikke overholdes, kan det forårsake utslynging av fremmedlegemer i øynene dine og alvorlige øyenskader.

⚠ ADVARSEL

Ikke på noe tidspunkt må du la bremsevæske, bensin, petroleumsbaserte produkter, rustoppløsende oljer og lignende komme i kontakt med plastdelene. Kjemikaliene kan skade, svekke eller ødelegge plast, som i sin tur kan føre til alvorlig personskade.Bare delene i delliste er ment å kunne repareres eller byttes av kunden. Alle andre deler må byttes av et autorisert servicesenter.

FOR Å FJERNE BATTERIPAKKEN *(Se fig. 4)*

- Slipp ballehåndtaket for å stoppe produktet.
- Åpne batteridøren for å få tilgang til batterirommet.
- Ta ut batterinøkkelen.
- Trykk inn og hold utløserknappen for batteriet med et fast grep.
- Fjern batteripakken fra produktet.

FOR Å INSTALLERE BATTERIPAKKEN *(Se fig. 4)*

- Løft opp og hold åpent batteridekslet.
- Innrett batteriet med batterilåsen til vertikalskjæreren.
- Pass på at batteriets utløserknapp klikker på plass, og at batteriet sitter helt og sikkert i vertikalskjæreren før du begynner å bruke den.
- Sett inn batterinøkkelen.
- Hvis maskinen ikke skal brukes umiddelbart må ikke batterinøkkelens settes inn
- Steng døren.

STARTE KULTIVATOREN

- Trykk og hold sikkerhetslåseknappen.Dette gjør bryterspaken klar til bruk.
- Trykk bryterspaken mot håndtaket for å starte.

STOPPE KULTIVATOREN

- Slipp bryterspaken.

VEDLIKEHOLD

Sylinderen på kultivatoren kan forårsake skader! Før du gjør tilpasninger, må du koble maskinen fra strømnettet. Vent til sylinderen har stoppet helt opp. Bruk solide arbeidshansker når du utfører tilpasningene. Hvis sylinderen ennå ikke er blitt slitt, men noen av fjærene er brukket, må disse byttes. Bruk bare identiske fjærer.

Norsk (Oversettelse av original bruksanvisning)

⚠ ADVARSEL

Før du inspiserer, rengjør eller vedlikeholder maskinen, slå den av og fjern batteripakken og vent til vertikalskjæreren har stoppet. Unnlatelse av å følge disse instruksjonene kan føre til alvorlig personskade eller skade på eiendom.

⚠ ADVARSEL

Bruk riktig type bekledning, hansker og vernebriller før vedlikehold gjøres.

BYTTE TENNER *(Se fig. 5)*

⚠ ADVARSEL

For å unngå alvorlig personskade, slå den av og ta ut batteriet før du utfører vedlikehold.

Bruk bare produsentens originaldeler når deler skal byttes.

- Stopp maskinen og fjern batteripakken. Vent til alle deler har stoppet helt opp.
- Snu kultivatoren helt rundt.
- Ta ut de to stjerneformede skruene (11), underlagsskiven (13) og låseskiven (14) som gir feste til tanndekslet. Ta ut de to mutrene på motsatt side ved hjelp av en stjerneskrutrekker.
- Trykk ned låsen (15) på siden av akslingen med en flat skrutrekker for å løsne tanndekslet.
- Bytt de slitte eller ødelagte tennene med nye.
- Lukk tanndekslet igjen ved hjelp av underlagsskiven og låseskiven i sin opprinnelige rekkefølge.

⚠ ADVARSEL

Alle skruene til montering av de to halvdelene til tannholderen må ha en underlagsskive (13) og en låseskive (14) på gjengene for at ikke skruene skal løsne under bruk.

BYTTE TENNER (*Se fig.*6)

- Ta av tannkassetten som vist i figur 6.
- Fest kassetten til en arbeidsbenk.
- Skyv pluggen ut ved hjelp av en skrutrekker (følger ikke med). Det kan være nødvendig å bruke en gummihammer for å få mer kraft.
- Ta av de slitte/ødelagte tennene og kast dem.
- Sett de nye tennene på plass og skyv pluggen tilbake igjen ved å trykke den mot en hard overflate så den presses inn.

FARE! KULTIVATORENS SYLINDER KAN FORÅRSAKE SKADER!

Slå den av og fjern batteripakken og vent til vertikalskjæreren har stoppet før vedlikehold. Vent til sylinderen har stoppet helt opp. Bruk solide hansker når du utfører vedlikehold. Kultivatoren bør rengjøres hver gang den har vært brukt.

⚠ ADVARSEL

WHEN SERVICING, USE ONLY IDENTICAL REPLACEMENT PARTS. USE OF ANY OTHER PARTS MAY CREATE A HAZARD OR CAUSE PRODUCT DAMAGE.

⚠ ADVARSEL

FOR Å UNNGÅ ALVORLIG PERSONSKADE MÅ SIKKERHETSBRILLER TIL ENHVER TID ANVENDES NÅR ENHETEN ER I BRUK. BRUK ANSIKTS- ELLER STØVMASKE PÅ STEDER MED MYE STØV.

⚠ ADVARSEL

BEFORE INSPECTING, CLEANING, OR SERVICING THE MACHINE, DISCONNECT THE PLUG FROM POWER SOURCE AND WAIT FOR ALL MOVING PARTS TO STOP. FAILURE TO FOLLOW THESE INSTRUCTIONS CAN RESULT IN SERIOUS PERSONAL INJURY OR PROPERTY DAMAGE.

Bruk ikke løsningsmidler til å rengjøre plastdeler. De fleste plastmaterialene kan skades ved bruk av løsningsmidlene som fås i handelen. Bruk en ren klut til å fjerne smuss, støv, olje, fett, osv.

⚠ ADVARSEL

IKKE PÅ NOE TIDSPUNKT MÅ DU LA BREMSEVÆSKE, BENSIN, PETROLEUMSBASERTE PRODUKTER, RUSTOPPLØSENDE OLJER OG LIGNENDE KOMME I KONTAKT MED PLASTDELENE. KJEMIKALIENE KAN SKADE, SVEKKE ELLER ØDELEGGE PLAST, SOM I SIN TUR KAN FØRE TIL ALVORLIG PERSONSKADE. BARE DELENE PÅ LISTEN ER MENT Å KUNNE REPARERES ELLER BYTTES AV KUNDEN. ALLE ANDRE DELER MÅ BYTTES PÅ ET AUTORISERT SERVICESENTER.

Norsk (Oversettelse av original bruksanvisning)

RISIKO FOR FYSISKE SKADER!

Kultivatoren må ikke rengjøres under rennende vann (særlig ved høyt trykk).
Unngå å bruke harde eller spisse gjenstander når du skal rense kultivatoren.
For å spare plass kan hagekultivatoren slås sammen ved å utløse knottene.
Pass på mens du gjør dette så strømkabelen ikke kommer i klemme. Oppbevar hagekultivatoren på et tørt og avlukket område utilgjengelig for barn.

- Slå den av og fjern batteripakken og vent til vertikalskjæreren har stoppet.
- Rengjør alltid bunnen av kultivatoren hver gang du har brukt den og før du setter den bort.
- Kontroller tenner og kassetter nøye for eventuelle skader, og bytt ut deler dersom det er nødvendig.

Denne maskinen må ikke kastes i det vanlige husholdningsavfallet. Må kasseres i henhold til lokale bestemmelser.

⚠ FARE!

Kultivatorens sylinder kan forårsake skader.

Norsk (Oversettelse av original bruksanvisning)

FEILSØKING		
Problem	**Mulig årsak**	**Løsning**
Unormal lyd.	Fremmedlegemer på vertikalskjærerens sylinder treffer vertikalskjæreren.	Slå av vertikalskjæreren, og vent til sylinderen har sluttet å rotere.
Rasling i enheten. Plystrelyd.	Fremmedlegemer blokkerer.	Fjern fremmedlegemer.
		Sjekk vertikalskjæreren umiddelbart.
Plystrelyd.	Glidende belte.	Kontakt et godkjent serviceverksted.
Motoren vil ikke starte.	Batteriet sitter ikke fast.	Sjekk at batteriet sitter helt fast i maskinen. Se avsnittet Sette inn batteriet.
	Batteriet lades ikke.	Lad batteripakken i henhold til instruksjonene som følger med modellen din.
Det er vanskelig å skyve vertikalskjæreren.	Blokkert av fremmedlegemer.	Slå av motoren, og vent til vertikalskjæreren har sluttet å rotere. Fjern fremmedlegemer. Slå på vertikalskjæreren etter omtrent ett minutt.
	Gresset er for høyt.	Klipp gresset før vertikalskjæring.
Resultatene av vertikalskjæringen er ikke tilfredsstillende.	Vårslitasje.	Juster vertikalskjærerens sylinder.
	Defekt belte.	Kontakt et godkjent serviceverksted.
	Plenen har blitt for høy.	Klipp plenen før du bruker vertikalskjæreren.

Dansk (Oversættelse fra original brugsanvisning)

SPECIFIKATIONER

Model	2504807
Spænding	40V
vibrationsniveau	Højre håndtag 4.293 m/s². 1,5 m/s² Venstre håndtag 3.121 m/s² 1,5 m/s²
Målt lydtrykniveau	76.1 dB(A), k=3.0 dB(A)
Målt lydeffektniveau	89.6 dB(A), k=3.0 dB(A)
Garanteret lydeffektniveau	93 dB(A)
Hastighed	3, 600 RPM
Arbejdsbredde	14” (36 cm)
Arbejdsdybde	3/8” (1 cm)
Hjulstørrelse	7” (17.8 cm)
Væg t (batteri medfølger ikke)	10.2 kg
Batteri	29717/29727
Batterioplader	2910907

BESKRIVELSE *(Se Figur 1.)*

1. Håndtag
2. Tilkoblingsbøjle
3. Øverste håndtag
4. Greb
5. Kabelklemme
6. Sænk håndtag
7. Hjul
8. Elledning
9. Knap til sikkerhedslås
10. Skrue
11. Sekskantbolt
12. Flad spændeskive
13. Låseskive
14. Lås
15. Fjeder/tand
16. Stift
17. Batterinøgle
18. Bagudkast-åbning
19. Græsboks

MONTERING

⚠ ADVARSEL

Dette apparat er blevet afsendt i delvis samlet tilstand som nedenfor beskrevet. Kontrollér omhyggeligt pakkelisten nedenfor for at sikre, at alle dele er med i pakken. Pakkelisten beskriver alle løsdele, der ikke er monteret på produktet ved afsendelse fra fabrik. Brug ikke dette produkt, hvis nogle dele på pakningslisten allerede er monteret på dit produkt når du pakker det ud. Ring til kundeservice på nedenstående nummer for at få hjælp. Brug af et produkt, der måske er forkert samlet, kan medføre alvorlig personskade.

UDPAKNING

Dette produkt skal samles.

- Tag forsigtigt produktet og eventuelt tilbehør ud af kassen. Sørg for at alle genstande opført på pakkelisten medfølger.
- Undersøg produktet nøje for at sikre, at der ikke er opstået brud eller skade under transporten.
- Smid ikke emballagen ud, indtil du har inspiceret produktet omhyggeligt og bekræftet tilfredsstillende betjening.

PAKKELISTE

- Mosfjerner
- Tilbehørstaske indeholdende
  - ledningslås
  - knop og bolt
  - Kabelklemme
  - skruer
  - Batterinøgle
- Brugervejledning

⚠ ADVARSEL

Forsøg ikke at modif icere denne enhed eller at anvende tilbehør som ikke er beregnet til denne enhed. Sådanne ændringer eller modif iceringer betegnes som værende misbrug og kan føre til farlige situationer og potetielt alvorlige personlige skader.

Dansk (Oversættelse fra original brugsanvisning)

⚠ ADVARSEL

Stop maskinen, og fjern batteripakken. Sørg for, at alle bevægelige dele er stoppet helt. Manglende overholdelse af anvisningerne vil kunne medføre utilsigtet igangsætning og risiko for alvorlig personskade.

⚠ ADVARSEL

Hvis dele enten er beskadiget eller mangler, så anvend ikke produktet før disse dele er udskiftet. Brug af et produkt med beskadigede eller manglende dele kan medføre alvorlige personskader.

MONTERING AF NEDERSTE HÅNDTAG*(se figur 2)*

- Sæt det nederste håndtag (6) ind i hullet i kabinettet.
- Ved hjælp af de medfølgende skruer (10) fastgøres det nederste håndtag på kabinettet med en stjerneskruetrækker (medfølger ikke).

INSTALLERE DET ØVERSTE HÅNDTAG*(se figur 2)*

- Anbring det øverste håndtag, så hullerne flugter med hullerne i det nederste håndtag.
- Sæt den medfølgende sekskantbolt (11) gennem hullet fra ydersiden af håndtaget.
- Skru knoppen (4) på sekskantbolten (11), og spænd bolten godt fast.

ISÆTNING AF GRÆSBOKSEN *(See figure 3)*

- Løft op i lugen bag på græsslåmaskinen.
- Løft græsopsamleren i håndtaget og placer den under den bagerste udledningsdør, så krogene på græsopsamlen griber ind i dørstangen.
- Frigiv den bagerste udledningsdør. Når den er monteret korrekt, vil krogene på græsopsamleren række frem gennem åbningerne på den bagerste udledningsdør.

DRIFT

⚠ ADVARSEL

Der skal stadig udvises forsigtighed, selv om man er blevet fortrolig med apparatet. Glem aldrig, at man blot skal være uopmærksom en brøkdel af et sekund for at komme alvorligt til skade.

⚠ ADVARSEL

Brug altid øjenværn. Hvis denne regel ikke overholdes, kan man få slynget fremmedlegemer i øjnene og komme alvorligt til skade.

⚠ ADVARSEL

Sørg for, at bremsevæske, benzin, petroleumsbaserede produkter, penetreringsolie, mv., aldrig kommer i kontakt med plastdele. Kemikalier kan beskadige, blødgøre eller ødelægge plast, hvilket kan medføre alvorlig personskade. Kun de varer, der vises på styklisten, er beregnet til at blive repareret eller udskiftet af kunden. Alle andre dele bør udskiftes på et autoriseret servicecenter.

SÅDAN UDTAGES BATTERIET *(See figure 4)*

- Slip sikkerhedshåndtaget, for at stoppe produktet.
- Åbn batteridækslet for at få adgang til batterirummet.
- Fjern batterinøglen.
- Hold batteriudløserknappen nede med et fast greb.
- Tag batteriet ud af produktet.

SÅDAN INDSÆTTES BATTERIET*(See figure 4)*

- Løft og hold batteridækslet oppe.
- Hold batteriet mod batterikammeret på vertikalskæreren.
- Sørg for, at batteriudløserknappen klikker på plads, og at batteriet er helt og ordentligt fast i vertikalskæreren, inden den tages i brug.
- Indsæt batterinøgle.
- Hvis maskinen ikke skal bruges straks, skal du ikke indsætte batterinøglen
- Luk døren.

SÅDAN STARTES MOSFJERNEREN

- Tryk og hold sikkerheds lockout-knappen nede. Dermed aktiveres tilkoblingsbøjlen
- Tilkoblingsbøjlen trykkes mod håndtaget, når der arbejdes.

SÅDAN STANDSES MOSFJERNEREN

- Slip bøjlen

VEDLIGEHOLDELSE

Mosfjernerens tromle kan forårsage skader! Før der foretages justeringer, skal stikket trækkes ud. Vent indtil mosfjernerens tromle står stille. Benyt

Dansk (Oversættelse fra original brugsanvisning)

kraftige handsker, når der foretages justeringer. Hvis mosfjernerens tromle endnu ikke er ikke slidt, men det blot er enkelte fjedre/tænder, der er knækket, skal de udskiftes. Der må kun isættes identiske fjedre som erstatning.

⚠ ADVARSEL

Før maskinen ses efter, gøres ren eller vedligeholdes, skal den slukkes, og batteriet skal tages ud. Og vent indtil vertikalskærerens cylinder er stoppet helt. Hvis disse anvisninger ikke følges, kan det medføre alvorlig skade på person og omgivelser.

⚠ ADVARSEL

Bær passende tøj, handsker og beskyttelsesbriller, før der udføres vedligeholdelsesarbejde.

UDSKIFTNING AF TÆNDER *(se figur 5)*

⚠ ADVARSEL

For at undgå alvorlige personskader, skal maskinen slukkes helt, og batteriet skal tages ud, inden nogen form for vedligeholdelsesarbejde udføres på den.

Brug kun fabrikantens originale reservedele.

- Stop maskinen, og fjern batteriet. Lad de bevægelige dele få tid til at standse helt.
- Vend mosfjerneren om.
- Fjern de to stjerneformede skruer (11), spændeskiven (13) og låseskiven (14), der holder tandholderen. Fjern de to møtrikker på modsatte side med en stjerneskruetrækker.
- Tryk låsen (15) på kanten af akslen ud med en flad skruetrækker for at skille tandholderen fra akslen.
- Udskift slidte eller knækkede tænder med nye.
- Sæt tandholderen på plads igen sammen med den flade spændeskive og låseskiven i deres oprindelige rækkefølge.

⚠ ADVARSEL

Alle skruer, som bruges til montering af de to halvdele af tandholderen, skal sikres med en flad spændeskive (13) og en låseskive (14) for at undgå at skruen løsner sig under brug.

UDSKIFTNING AF TÆNDER(*se figur 6*)

- Tag tandindsatsen ud, som vist på figur 6.
- Sæt tandindsatsen fast i et skruestik.
- Tryk stiften ud med en skruetrækker (medfølger ikke). Dette kan kræve brug af en gummihammer, hvis stiften sidder godt fast.
- Afmontér og kassér slidte/ødelagte tænder.
- Sæt tanden på plads, og skub stiften på plads igen ved at trykke på den mod en fast overflade.

FARE! MOSFJERNERENS TROMLE KAN FORÅRSAGE SKADER

Før maskinen vedligeholdes, skal den slukkes, og batteriet skal tages ud. Og vent indtil vertikalskærerens cylinder er stoppet helt. Brug kraftige handsker under vedligeholdelse. Mosfjerneren bør rengøres efter hver brug.

⚠ ADVARSEL

VED UDSKIFTNING MÅ DER KUN ANVENDES ORIGINALE RESERVEDELE. DET KAN VÆRE FARLIGT ELLER ØDELÆGGE PRODUKTET, HVIS DER BRUGES ANDRE DELE.

⚠ ADVARSEL

FOR AT UNDGÅ ALVORLIG PERSONSKADE, BÆR ALTID SIKKERHEDSBRILLER ELLER BESKYTTELSESBRILLER NÅR DU BETJENER DENNE ENHED. BÆR EN ANSIGTSMASKE ELLERSTØVMASKE I STØVEDE OMRÅDER.

⚠ ADVARSEL

INDEN INSPEKTION, RENGØRING OG SERVICERING AF MASKINEN, SKAL DU SLUKKE FOR MOTOREN, VENTE TIL, AT ALLE BEVÆGELIGE DELE ER STOPPET, OG FJERNE LEDNINGEN FRA STIKKONTAKTEN. HVIS DISSE ANVISNINGER IKKE FØLGES, KAN DET MEDFØRE ALVORLIG SKADE PÅ PERSON OG OMGIVELSER.

Brug ikke opløsningsmidler til at rense plastdele. De fleste plasttyper kan blive ødelagt, hvis de renses med almindelige gængse opløsningsmidler. Fjern snavs, støv, olie, fedt m.v. med en ren klud.

Dansk (Oversættelse fra original brugsanvisning)

⚠ ADVARSEL

SØRG FOR, AT BREMSEVÆSKE, BENZIN, PETROLEUMSBASEREDE PRODUKTER, PENETRERINGSOLIE, MV., ALDRIG KOMMER I KONTAKT MED PLASTDELE. KEMIKALIER KAN BESKADIGE, BLØDGØRE ELLER ØDELÆGGE PLAST, HVILKET KAN MEDFØRE ALVORLIG PERSONSKADE. KUN DE VARER, DER VISES PÅ STYKLISTEN, ER BEREGNET TIL AT BLIVE REPARERET ELLER UDSKIFTET AF KUNDEN. ALLE ANDRE DELE BØR UDSKIFTES PÅ ET AUTORISERET SERVICECENTER.

RISIKO FOR SKADER PÅ PERSONER OG MATERIEL!

Rengør ikke mosfjerneren under rindende vand (og slet ikke under højt tryk).
Brug ikke hårde eller spidse genstande til at rense mosfjerneren.
For at spare plads under opbevaring kan mosfjernerens håndtag foldes sammen ved at løsne vingemøtrikkerne.
Når håndtaget foldes, skal man passe på, at ledningen ikke kommer i klemme. Opbevar mosfjerneren tørt og et sted, der er utilgængeligt for børn.

- Sluk maskinen, og tag batteriet ud. Og vent indtil vertikalskærerens cylinder er stoppet helt.
- Rengør altid mosfjernerens underside efter hver brug og inden opbevaring.
- Undersøg omhyggeligt alle tænder og indsatser for skader, og udskift efter behov.

Denne enhed må ikke bortskaffes sammen med almindeligt husholdningsaffald. Bortskaffelse skal ske i henhold til lokale forskrifter.

⚠ FARE!

Mosfjernerens tromle kan forårsage skader.

Dansk (Oversættelse fra original brugsanvisning)

FEJLFINDER		
Problem	**Mulig årsag**	**Løsning**
Maskinen støjer unormalt meget.	Fremmedlegemer på vertikalskærerens cylinder rammer vertikalskæreren.	Sluk for vertikalskæreren, og vent indtil cylinderen er stoppet helt.
Maskinen klapre. Maskinen piber.	Fremmedlegemer blokerer vertikalskærerens cylinder.	Fjern fremmedlegemerne.
		Få straks set din vertikalskærer efter.
Maskinen piber.	Bæltet glider.	Kontakt et autoriseret servicecenter.
Motor vil ikke starte.	Batteriet er ikke fastgjort.	Sørg for, at batteriet er ladet helt op, og sidder ordentligt fast i maskinen. Se, hvordan batteriet skal sættes i maskinen i denne brugsvejledning.
	Batteriet er ikke opladet.	Oplad batteriet i henhold til vejledningerne, der følger med din model.
Vertikalskæreren er svær at skubbe.	Den er blokeret af fremmedlegemer.	Sluk for motoren, og vent indtil vertikalskæreren er hold op med, at dreje rundt. Fjern fremmedlegemerne. Tænd vertikalskæreren igen efter ca. et minut.
	Græsset er alt for høj.	Klip plænen inden du bruger vertikalskæreren.
Vertikalskæreren virker ikke særligt godt.	Fjederen er slidt ned.	Juster vertikalskærerens cylinder.
	Bæltet er gået i stykker.	Kontakt et autoriseret servicecenter.
	Græsset er for høj.	Klip græsset, før du bruger vertikalskæreren.

Polski (Tłumaczenie oryginalnej instrukcji)

DANE TECHNICZNE

Model	2504807
Napięcie	40V
Zmierzony poziom natężenia hałasu	Uchwyt prawy 4.293 m/s². 1,5 m/s² Uchwyt lewy 3.121 m/s² 1,5 m/s²
Ładowarka	76.1 dB(A), k=3.0 dB(A)
Zmierzony poziom ciśnienia hałasu	89.6 dB(A), k=3.0 dB(A)
Poziom natężenia akustycznego gwarantowany	93 dB(A)
Prędkość	3, 600 RPM
Szerokość skaryfikacji	14” (36 cm)
Głębokość skaryfikacji	3/8” (1 cm)
Rozmiar kół	7” (17.8 cm)
Prędkość powietrza	10.2 kg
Akumulator	29717/29727
Ładowarka akumulatora	2910907

OPIS *(Patrz Rysunek 1.)*

1. Uchwyt
2. Dźwignia startowa
3. Uchwyt górny
4. Pokrętło
5. Zacisk kablowy
6. Opuścić uchwyt
7. Koło
8. Przewód elektryczny
9. Przycisk wyłączania blokady zabezpieczającej
10. Śruba
11. Śruba imbusowa
12. Podkładka płaska
13. Podkładka blokująca
14. Blokada
15. Sprężyna
16. Sworzeń
17. Kluczyk akumulatora
18. Tylny otwór wylotowy
19. Kosz na trawę

MONTAŻ

⚠ OSTRZEŻENIE

Myjka jest dostarczana w stanie częściowo zmontowa nym, zgodnie z opisem poniżej. Carefully check the packing list below to ensure all items are included in the package; the packing list describes all loose items that are not assembled to the product as shipped. Nie należy używać tego produktu, jeśli po rozpakowaniu okaże się, że jakieś części z listy dostarczonego wyposażenia zostały już zamontowana w produkcie. Call the customer service number below for assistance. Operation of a product that may have been improperly pre-assembled could result in serious personal injury.

ROZPAKOWANIE

Urządzenie wymaga złożenia.

- Ostrożnie wyjmij z opakowania produkt i akcesoria. Upewnij się, że dostarczono wszystkie elementy wymienione na liście przewozowej.
- Dokładnie sprawdź produkt pod kątem uszkodzeń powstałych w czasie transportu.
- Opakowanie wyrzuć dopiero po uważnym sprawdzeniu produktu i jego pomyślnym uruchomieniu.

LIST PRZEWOZOWY

- Skaryfikator
- Torba na akcesoria, zawierająca
  - zaczep na sznur
  - pokrętło i śruba
  - zacisk na kabel
  - śruby
  - Kluczyk akumulatora
- Instrukcja obsługi

⚠ OSTRZEŻENIE

Nie należy modyf ikować narzędzia lub korzystać z akcesoriów, które nie są przeznaczone dla tego urządzenia. Dokonanie zmian konstrukcyjnych lub modyf ikacji jest postępowaniem niezgodnym z przeznaczeniem i może być przyczyną wystąpienia niebezpiecznych warunków grożących poważnymi obrażeniami.

Polski (Tłumaczenie oryginalnej instrukcji)

⚠ OSTRZEŻENIE

Wyłączyć maszynę i wyjąć akumulator. Upewnić się, że wszystkie poruszające się części całkowicie się zatrzymały. Nieprzestrzeganie tego zalecenia może doprowadzić do przypadkowego włączenia się narzędzia, co może spowodować poważne urazy ciała.

⚠ OSTRZEŻENIE

W przypadku uszkodzenia lub braku dowolnego podzespołu urządzenia, nie wolno go używać aż do wymiany podzespołu. Używanie urządzenia z uszkodzonymi lub brakującymi częściami może być przyczyną poważnych obrażeń ciała.

INSTALOWANIE DOLNEJ CZĘŚCI UCHWYTU

(Patrz Rysunek 2)

- Włożyć dolną część uchwytu (6) w otwór w obudowie.
- Zamocować dolną część uchwytu do obudowy śrubokrętem torx (do dokupienia osobno) i dostarczonymi w komplecie śrubami (10).

MONTAŻ GÓRNEGO UCHWYTU*(Patrz Rysunek 2)*

- Górną część uchwytu ustawić w taki sposób, aby otwory pasowały do otworów w dolnej części uchwytu.
- Śrubę imbusową (11) przełożyć przez otwór od zewnątrz uchwytu.
- Wkręcić i mocno dokręcić pokrętło (4) na śrubę imbusową (11).

INSTALACJA KOSZA NA TRAWĘ *(Patrz Rysunek 3)*

- Podnieść tylne drzwiczki wyrzutu trawy.
- Podnieść kosz na trawę za uchwyt i umieścić go pod tylną klapą wyrzutu, aby haczyki kosza kosza na trawę znajdowały się na drążku klapy.
- Opuścić tylną klapę wyrzutu. Gdy haczyki są zamontowane prawidłowo na koszu na trawę, będą wystawać przez otwory z tyłu klapy wyrzutu.

FUNKCJONOWANIE

⚠ OSTRZEŻENIE

Nawet po dokładnym zaznajomieniu się z waszym urządzeniem, bądźcie ostrożni. Nigdy nie zapomnijcie, że wystarczy ułamek sekundy nieuwagi, aby doszło do poważnego zranienia.

⚠ OSTRZEŻENIE

Zawsze nosić okulary ochronne. W razie nie spełnienia tych wymagań może dojść do odrzutu obcego ciała do oczu, co grozi poważnym skaleczeniem oka.

⚠ OSTRZEŻENIE

Nie wolno dopuścić do kontaktu plastikowych części z płynem hamulcowym, benzyną, produktami ropopochodnymi, olejami penetrującymi itp. Substancje chemiczne mogą uszkodzić, osłabić lub zniszczyć tworzywo sztuczne, co może spowodować poważne obrażenia ciała. Only the parts shown on the parts list are intended to be repaired or replaced by the customer. All other parts should be replaced at an Authorized service center.

WYJMOWANIE AKUMULATORA *(Patrz Rysunek 4)*

- Aby wyłączyć urządzenie, wystarczy puścić dźwignię startową.
- Otworzyć pokrywę akumulatora, aby uzyskać dostęp do komory akumulatora.
- Wyjąć klucz akumulatora.
- Mocno chwycić, wcisnąć i przytrzymać przycisk wyjmowania akumulatora.
- Wyjąć akumulator z urządzenia.

INSTALACJA AKUMULATORA *(Patrz Rysunek 4)*

- Podnieść i przytrzymać osłonę akumulatora.
- Dopasować akumulator do portu akumulatora w skaryfikatorze.
- Przed rozpoczęciem pracy upewnić się, że przycisk wyjmowania akumulatora zaskoczył w odpowiedniej pozycji i że akumulator jest dobrze i pewnie zamocowany w skaryfikatorze.
- Włożyć kluczyk akumulatora.
- Jeśli urządzenie nie będzie od razu używane, nie wolno wkładać kluczyka akumulatora.
- Zamknąć drzwi.

WŁĄCZANIE SKARYFIKATORA

- Nacisnąć i przytrzymać przycisk blokady zabezpieczającej. This makes the bale switch operational

Polski (Tłumaczenie oryginalnej instrukcji)

- Aby włączyć urządzenie, wystarczy docisnąć przełącznik startowy do uchwytu.

WYŁĄCZANIE SKARYFIKATORA

- Wystarczy puścić przełącznik startowy.

KONSERWACJA

Cylinder skaryfikatora może spowodować obrażenia! Przed regulacją należy wyjąć wtyczkę z kontaktu i odczekać, aż cylinder skaryfikatora zatrzyma się. Podczas regulacji należy mieć założone solidne rękawice robocze. Jeśli cylinder skaryfikatora nie jest jeszcze zużyty, ale pojedyncze sprężyny połamały się, wówczas trzeba je wymienić. Dopuszcza się używanie wyłącznie sprężyn zapasowych identycznych z oryginalnymi.

⚠ OSTRZEŻENIE

Przed kontrolą, czyszczeniem lub serwisowaniem skaryfikatora należy go wyłączyć, wyjąć z niego akumulator i odczekać, aż cylinder skaryfikatora zatrzyma się. W przeciwnym wypadku może dojść do poważnego zranienia lub strat materialnych.

⚠ OSTRZEŻENIE

Podczas wykonywania czynności konserwacyjnych należy nosić odpowiednią odzież, rękawice i okulary ochronne.

WYMIANA DRUTÓW *(Patrz Rysunek 5)*

⚠ OSTRZEŻENIE

Aby uniknąć poważnych urazów, przed przystąpieniem do czynności konserwacyjnych, należy wyłączyć urządzenie i wyjąć z niego akumulator.

Należy używać wyłącznie oryginalnych części zamiennych oferowanych przez producenta.

- Wyłączyć maszynę i wyjąć akumulator. Odczekać, aby wszystkie części poruszające się całkowicie się zatrzymały.
- Przekręcić skaryfikator na drugą stronę.
- Wykręcić dwie śruby torx (11) mocujące obudowę drutów i zdjąć podkładkę płaską (13) oraz podkładkę blokującą (14). Śrubokrętem torx odkręcić dwie nakrętki po drugiej stronie.
- Nacisnąć blokadę (15) na krawędzi wałka, aby oddzielić obudowę drutów od wałka.
- Wymienić zużyte lub złamane druty na nowe.
- Zamocować obudowę drutów z powrotem, użyć podkładki płaskiej i podkładki blokującej w oryginalnej kolejności.

⚠ OSTRZEŻENIE

Aby zapobiec odkręcaniu się śrub w czasie użytkowania, wszystkie śruby mocujące połówki uchwytu na drut muszą mieć założoną na gwint podkładkę płaską (13) i podkładkę blokującą (14).

WYMIANA DRUTÓW (*Patrz Rysunek* 6)

- Wyjąć pojemnik na druty, tak jak pokazano na rysunku 6.
- Zamocować pojemnik na druty na stole warsztatowym.
- Wysunąć sworzeń śrubokrętem (do dokupienia osobno). Jeśli trzeba będzie użyć więcej siły, być może trzeba będzie użyć gumowego młotka.
- Wyjąć zużyte/złamane druty.
- Założyć drut na miejsce i wsunąć sworzeń z powrotem, docisnąć sworzeń do solidnej powierzchni, aby wcisnąć go z powrotem.

NIEBEZPIECZEŃSTWO! CYLINDER SKARYFIKATORA MOŻE SPOWODOWAĆ OBRAŻENIA.

Przed przystąpieniem do czynności konserwacyjnych należy wyłączyć urządzenie i wyjąć z niego akumulator oraz odczekać na zatrzymanie się cylindra skaryfikatora. Podczas wykonywania czynności konserwacyjnych należy mieć założone solidne rękawice robocze. Skaryfikator trawnikowy czyścić po każdym użyciu.

⚠ OSTRZEŻENIE

NALEŻY UŻYWAĆ TYLKO ORYGINALNYCH CZĘŚCI ZAMIENNYCH W WYPADKU WYMIANY. UŻYCIE JAKIEJKOLWIEK INNEJ CZĘŚCI MOŻE SPOWODOWAĆ ZAGROŻENIE LUB TEŻ USZKODZIĆ WASZ PRODUKT.

Polski (Tłumaczenie oryginalnej instrukcji)

⚠ OSTRZEŻENIE

ABY UNIKNĄĆ POWAŻNYCH OBRAŻEŃ CIAŁA, PRZEZ CAŁY CZAS PRACY Z URZĄDZENIEM NALEŻY NOSIĆ GOGLE LUB OKULARY OCHRONNE. W ZAPYLONYCH MIEJSCACH NALEŻY NOSIĆ MASKĘ OCHRONNĄ LUB MASKĘ PRZECIWPYŁOWĄ.

⚠ OSTRZEŻENIE

PRZED PRZYSTĄPIENIEM DO CZYSZCZENIA, INSPEKCJI LUB SERWISOWANIA URZĄDZENIA, NALEŻY WYŁĄCZYĆ SILNIK, ODCZEKAĆ, AŻ WSZYSTKIE RUCHOME CZĘŚCI ZOSTANĄ ZATRZYMANE, WYJĄĆ WTYCZKĘ Z GNIAZDA ZASILANIA. W PRZECIWNYM WYPADKU MOŻE DOJŚĆ DO POWAŻNEGO ZRANIENIA LUB STRAT MATERIALNYCH.

Nie używajcie rozpuszczalników do mycia części plastikowych. Większość tworzyw sztucznych, mogłyby zostać uszkodzone przez użycie rozpuszczalników dostępnych w sprzedaży. Używajcie czystej szmatki do usunięcia zabrudzeń, pyłu, oleju, smaru, itd.

⚠ OSTRZEŻENIE

NIE WOLNO DOPUŚCIĆ DO KONTAKTU PLASTIKOWYCH CZĘŚCI Z PŁYNEM HAMULCOWYM, BENZYNĄ, PRODUKTAMI ROPOPOCHODNYMI, OLEJAMI PENETRUJĄCYMI ITP. SUBSTANCJE CHEMICZNE MOGĄ USZKODZIĆ, OSŁABIĆ LUB ZNISZCZYĆ TWORZYWO SZTUCZNE, CO MOŻE SPOWODOWAĆ POWAŻNE OBRAŻENIA CIAŁA. DO SAMODZIELNEJ NAPRAWY LUB WYMIANY PRZEZ KLIENTA PRZEZNACZONE SĄ WYŁĄCZNIE CZĘŚCI PODANE NA LIŚCIE CZĘŚCI. WSZYSTKIE INNE CZĘŚCI POWINNY BYĆ WYMIENIANE W AUTORYZOWANYM CENTRUM SERWISOWYM.

RYZYKO OBRAŻEŃ I URAZÓW FIZYCZNYCH!

Skaryfikatora trawnikowego nie należy myć pod bieżącą wodą (zwłaszcza pod wysokim ciśnieniem). Do czyszczenia skaryfikatora trawnikowego nie należy używać twardych lub ostro zakończonych przedmiotów.
Aby zaoszczędzić miejsce, skaryfikator trawnikowy można na czas przechowywania złożyć – wystarczy odkręcić pokrętła.

Uwaga, należy w tym czasie uważać, aby zaplątać przewodu zasilającego. Skaryfikator trawnikowy należy przechowywać w suchym, zamkniętym miejscu niedostępnym dla dzieci.

- Wyłączyć urządzenie, wyjąć z niego akumulator i odczekać na zatrzymanie się cylindra skaryfikatora.
- Po każdym użyciu i przed schowaniem należy wyczyścić spód skaryfikatora.
- Wszystkie druty i naboje należy uważnie skontrolować pod kątem usterki oraz, w razie potrzeby, dokonać wymiany.

Urządzenia nie należy wyrzucać razem ze zwykłymi odpadami domowymi. Należy je zutylizować zgodnie z przepisami miejscowymi.

⚠ NIEBEZPIECZEŃSTWO!

Cylinder skaryfikatora może spowodować obrażenia.

Polski (Tłumaczenie oryginalnej instrukcji)

ROZWIĄZYWANIE PROBLEMÓW		
Problem	**Możliwa przyczyna**	**Rozwiązanie**
Nienormalny hałas.	Obce przedmioty na cylindrze skaryfikatora uderzają w skaryfikator.	Wyłączyć skaryfikator i odczekać, aż cylinder przestanie się kręcić.
Stuki w urządzeniu. Dźwięk przypominający gwizd.	Obce przedmioty blokują cylinder skaryfikatora.	Usunąć obce przedmioty.
		Natychmiast sprawdzić skaryfikator.
Dźwięk przypominający gwizd.	Ślizgający się pasek.	Skontaktować się z autoryzowanym punktem serwisowym.
Silnik nie chce zapalić.	Nie kontaktuje akumulator.	Dopilnować, aby akumulator był całkowicie włożony do urządzenia. Patrz część dotycząca zakładania akumulatora w niniejszej instrukcji.
	Akumulator nie jest naładowany.	Naładować akumulator zgodnie z instrukcjami dołączonymi do urządzenia.
Trudności z pchaniem skaryfikatora.	Zablokowanie obcymi przedmiotami.	Wyłączyć silnik i odczekać, aż skaryfikator przestanie się kręcić. Usunąć obce przedmioty. Po około 1 minucie włączyć skaryfikator.
	Trawa jest zbyt wysoka.	Przed skaryfikacją skosić trawę.
Niezadowalające efekty skaryfikacji.	Zużycie ostrzy sprężynowych.	Wyregulować cylinder skaryfikatora.
	Uszkodzony pasek.	Skontaktować się z autoryzowanym punktem serwisowym.
	Trawa jest zbyt wysoka.	Skosić trawę przed użyciem skaryfikatora.

Čeština (Překlad z originálních pokynů)

POPIS

Model	2504807
Napětí	40V
Hladina vibrací	Pravá rukojeť 4.293 m/s². 1,5 m/s² Levá rukojeť 3.121 m/s² 1,5 m/s²
Hladina akustického tlaku	76.1 dB(A), k=3.0 dB(A)
Hladina akustického výkonu	92.6 dB
Hladina zaručeného akustického výkonu	93 dB
Otáčky	3 600 RPM
Pracovní šířka	14” (36 cm)
Pracovní hloubka	3/8” (1 cm)
Průměr kola	7” (17.8 cm)
Hmotnost (bez akumulátoru)	10.2 kg
Akumulátor	29717/29727/ 2923307
Nabíječka akumulátorů	2924107

POPIS *(viz obr. 1)*

1. Rukojeť
2. Spoušť
3. Horní rukojeť
4. Plastová matice
5. Příchytka kabelu
6. Spodní rukojeť
7. Kolo
8. Elektrický kabel
9. Pojistka
10. Šroub
11. Šroub s šestihrannou hlavou
12. Plochá podložka
13. Pružná podložka
14. Zámek
15. Pružina
16. Čep
17. Bezpečnostní klíč akumulátoru
18. Kryt vyhazovacího otvoru
19. Sběrný vak

MONTÁŽ

⚠ VAROVÁNÍ

Tento stroj byl dodán částečně složený, jak je popsáno níže. Pečlivě zkontrolujte, zda balení obsahuje vše ze seznamu níže. Nepoužívejte tento stroj, jsou-li již některé díly namontované. Potřebujete-li pomoc, kontaktujte vašeho prodejce. Provoz nesprávně sestaveného stroje může mít za následek vážné zranění osob.

VYBALENÍ

Tento stroj vyžaduje složení.

- Stroj a veškeré příslušenství opatrně vyjměte z krabice. Ujistěte se, zda balení obsahuje všechny položky uvedené v dodacím listu.
- Pečlivě produkt zkontrolujte, zda není nijak poškozen nebo zda během přepravy neutrpěl nějaké škody.
- Obalový materiál nevyhazujte, dokud stroj pečlivě nezkontrolujete a nebudete spokojeni s jeho provozem.

SEZNAM BALENÍ

- Provzdušňovač
- Sáček s příslušenstvím (součásti)
  - přidržovač kabelu
  - montážní součásti rukojeti
  - kabelová svorka
  - šrouby
  - Bezpečnostní klíč akumulátoru
- Návod k obsluze

⚠ VAROVÁNÍ

Nepokoušejte se tento stroj upravovat nebo vyrábět příslušenství, které nejsou doporučeny k tomuto stroji. Jakékoliv úpravy nebo přestavby je nesprávné zacházení mohou mít za následek nebezpečné podmínky vedoucí k vážným osobním poraněním.

Čeština (Překlad z originálních pokynů)

⚠ VAROVÁNÍ

Zastavte stroj a odstraňte akumulátor. Ujistěte se, že všechny pohyblivé součásti se zastavily. Nerespektování tohoto pokynu může mít za následek náhodné spuštění a případné vážné zranění osob.

⚠ VAROVÁNÍ

Pokud nějaké předměty chybí nebo jsou viditelně poškozeny, nepracujte s tímto strojem, dokud se součásti nevymění. Obsluha stroje s poškozenými nebo chybějícími částmi může způsobit vážné zranění.

INSTALACE SPODNÍ RUKOJETI *(viz obr. 2)*

- Vložte spodní rukojeť (6) do otvoru pro spodní rukojeť (viz obr. 2.1).
- Dodanými šrouby (10) připevněte s použitím šroubováku pro hvězdicovou hlavu (není součástí dodávky) spodní rukojeť do otvoru pro spodní rukojeť.

INSTALACE HORNÍ RUKOJETI*(viz obr.2)*

- Umístěte horní rukojeť tak, aby otvory lícovaly s otvory spodní rukojeti.
- Dodaný šroub s šestihrannou hlavou (11) prostrčte otvorem směrem z vnější strany rukojeti (viz obr. 2.2).
- Našroubujte plastovou matici (4) na šroub s šestihrannou hlavou (11) a důkladně součást utáhněte.

INSTALACE SBĚRNÉHO VAKU *(viz obr. 3)*

- Nadzvedněte kryt vyhazovacího otvoru.
- Zvedněte sběrný koš za rukojeť a umístěte pod kryt tak, aby háčky na sběrném vaku byly usazeny na tyčkách krytu.
- Uvolněte kryt vyhazovacího otvoru. Při správné instalaci zůstanou háčky na sběrném koši zasunuty do otvorů na krytu vyhazovacího otvoru.

PROVOZ STROJE

⚠ VAROVÁNÍ

I když se dobře seznámíte se strojem, nikdy nepřestávejte být opatrní. Nezapomeňte, že i pouhý okamžik nepozornosti může být příčinou závažného úrazu.

⚠ VAROVÁNÍ

Vždy noste ochranu očí. Nedodržení tohoto bezpečnostního pokynu může způsobit vniknutí cizích těles do očí a vážné poškození zraku.

⚠ VAROVÁNÍ

Nikdy nenechte přijít brzdové kapaliny, petrolej, výrobky založené na petroleji, penetrační oleje, atd. do kontaktu s plastovými součástmi. Chemikálie mohou poškodit, oslabit nebo zničit plast, což může mít za následek vážná poranění osob. Pouze díly uvedené v kapitole Seznam balení jsou určeny k výměně zákazníkem. Všechny ostatní díly musí být vyměněny pracovníkem autorizovaného servisu.

VYJMUTÍ AKUMULÁTORU *(viz obr. 4)*

- Uvolněte spoušť pro zastavení stroje.
- Otevřete kryt akumulátoru.
- Vyjměte bezpečnostní klíč akumulátoru (17).
- Stiskněte tlačítko uvolnění akumulátoru a pevně akumulátor uchopte.
- Vyjměte ze stroje akumulátor.

VLOŽENÍ AKUMULÁTORU *(viz obr. 4)*

- Otevřete kryt akumulátoru.
- Vyrovnejte akumulátor s otvory zásuvky pro akumulátor.
- Ujistěte se, že tlačítko pro uvolnění akumulátoru zapadne na místo a že je akumulátor zcela usazen a zajištěn ve vertikutátoru před zahájením provozu.
- Zasuňte bezpečnostní klíč akumulátoru.
- Pokud nehodláte stroj okamžitě používat, bezpečnostní klíč akumulátoru nevkládejte.
- Zavřete kryt akumulátoru.

UVEDENÍ STROJE DO PROVOZU

- Stiskněte a podržte pojistku. Tím je spoušť funkční.
- Stisknutím spouště směrem k rukojeti uveďte stroj do provozu. Po stisknutí spouště můžete uvolnit pojistku.

UVEDENÍ STROJE MIMO PROVOZ

- Uvolněte spoušť.

ÚDRŽBA

Válec provzdušňovače může způsobit zranění! Před jakýmikoli úpravami stroj odpojte a vyčkejte do zastavení válce provzdušňovače. Při provádění úprav mějte nasazené odolné pracovní rukavice. Pokud válec provzdušňovače dosud není opotřeben, ale došlo ke zlomení jednotlivých pružin, je nutné tyto pružiny vyměnit. Je povoleno používat pouze shodné náhradní pružiny.

⚠ VAROVÁNÍ

Čeština (Překlad z originálních pokynů)

Doporučení pro péči o trávník

- Časem se na terénu vytvoří povrchová vrstva mechu a zbytků trávy, která omezuje přísun kyslíku a brání průniku vody a výživných látek a způsobuje oslabení a zežloutnutí trávníku.
- Ideálním obdobím pro provzdušnění a prořezání trávníku je podzim nebo jaro.
- Optimální pracovní podmínky tvoří nízká a mírně vlhká tráva, protože práce na příliš suchém terénu nebo na terénu příliš povoleném vodou znemožňuje sběr materiálu a může poškodit trávník.
- Ještě před provedením provzdušnění nebo prořezání je vždy vhodné odstranit listí.
- Prostřednictvím provzdušňujícího působení na povrchovou vrstvu (s omezeným zabořením pérových háčků do terénu) se odstraňuje povrchová plstěná vrstva.
- Při zvýšení zaboření do terénu (prořezávání) se zvyšuje účinek odstraňování nejtvrdší vrstvy terénu a současně se dosahuje oddělení kořenů trávy a zvýšení jejich počtu s výhodou zhuštění trávníku díky vyššímu poštu stébel trávy.

Nastavení výšky provzdušňování

Poznámka: K seřízení výšky provzdušňování budete potřebovat křížový a úzký plochý šroubovák.

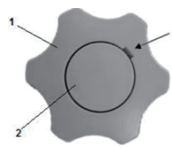 Obrázek 1	Na obou kolech provzdušňovače se nacházejí matice pro seřízení výšky provzdušňování (1). Pro nastavení výšky je nezbytně nejdříve odstranit krytku (2). Vložte úzký plochý šroubovák do otvoru (viz šipka obrázek 1) a krytku odstraňte.
 Obrázek 2	Po odstranění krytky získáte přístup k aretačnímu šroubu (3). Pro nastavení výšky provzdušňování, povolte křížovým šroubovákem aretační šroub otočením (přibližně 4 otočení) proti směru hodinových ručiček. Toto způsobí, že se matice pro seřízení výšky provzdušňování uvolní a lze s ní manipulovat.
 Obrázek 3	Pro nastavení výšky provzdušňování vysuňte nejprve matici pro nastavení výšky provzdušňování směrem od kola (směrem k sobě) a poté otočte vpravo či vlevo, dle potřeby. Otáčením matice nastavujete výšku uložení kola vůči zemi a tím měníte hloubku provzdušňování. Výšku uložení kola můžete nastavit do 4 pozic. Je důležité, aby bylo nastavení na obou kolech shodné, a proto po nastavení výšky uložení obou kol zkontrolujte, zda je Váš provzdušňovač v rovině a výška uložení kol je na obou kolech nastavena stejně. Po úspěšném nastavení výšky provzdušňování opět utáhněte aretační šroub a vraťte krytku zpět na své místo.

Čeština (Překlad z originálních pokynů)

Před prohlídkou, čištěním nebo údržbou stroje vypněte a vyjměte akumulátor a počkejte, dokud se válec vertikutátoru nezastaví. Nedbání pokynů může způsobit poranění nebo poničení majetku.

⚠ VAROVÁNÍ

K provádění jakékoli údržby zvolte vhodný oděv, rukavice a ochranné brýle.

VÝMĚNA PRUŽINY *(viz obr.5)*

⚠ VAROVÁNÍ

Před provedením jakékoliv údržby vypněte a vyjměte akumulátor, abyste předešli vážnému zranění.

Používejte pouze originální náhradní díly výrobce.

- Zastavte stroj a odstraňte akumulátor. Vyčkejte, dokud se veškeré pohyblivé části zcela nezastaví.
- Obraťte stroj dnem vzhůru.
- Vyjměte dva šrouby s hvězdicovou hlavou (11), plochou podložku (13) a pružnou podložku (12), jimiž je upevněn pružinový válec. Vyjměte dvě matky na protější straně.
- Plochým šroubovákem přitlačte zámek (14) na okraji hřídele a oddělte pružinový válec od hřídele.
- Vyměňte opotřebené nebo zlomené pružiny za nové.
- Po výměně pružiny vraťte pružinový válec zpět a upevněte.

⚠ VAROVÁNÍ

Všechny šrouby určené k sestavení obou polovin skříně pružin musí mít na závitu plochou podložku (13) a pružnou podložku (12), aby nedošlo k jejich uvolnění během provozu.

VÝMĚNA PRUŽINY (*viz obr.* 6)

- Vyjměte pružinový válec, jak je znázorněno na obr. 5.
- Uchyťte pružinový válec na pracovním stole.
- S použitím šroubováku (není součástí dodávky) vytlačte čep (16). Je-li zapotřebí větší síly, může být nutné použít gumovou paličku.
- Vyjměte a vyhoďte opotřebené nebo zlomené pružiny.
- Vložte náhradní pružinu a nasuňte čep zpět do původní polohy – tlačte jej proti pevnému povrchu a nasuňte zpět na místo.

NEBEZPEČÍ! VÁLEC PROVZDUŠŇOVAČE MŮŽE ZPŮSOBIT ZRANĚNÍ.

Před údržbou stroj vypněte, vyjměte akumulátor a počkejte, dokud se válec vertikutátoru nezastaví. Při provádění údržby mějte nasazené odolné pracovní rukavice. Provzdušňovač trávníku je třeba po každém použití vyčistit.

⚠ VAROVÁNÍ

PŘI VÝMĚNĚ DÍLŮ STROJE JE NUTNÉ POUŽÍT POUZE ORIGINÁLNÍ NÁHRADNÍ DÍLY. POUŽITÍ NEZNAČKOVÝCH DÍLŮ MŮŽE NEJEN POŠKODIT STROJ, ALE ZPŮSOBIT I VÁŽNÉ ZRANĚNÍ.

⚠ VAROVÁNÍ

CHCETE-LI SE VYHNOUT VÁŽNÉMU ÚRAZU, NOSTE VŽDY PŘI PRÁCI S TÍMTO STROJEM OCHRANNÉ BRÝLE NEBO BEZPEČNOSTNÍ BRÝLE. V PRAŠNÝCH MÍSTECH NOSTE OCHRANNOU MASKU NEBO PROTIPRACHOVOU MASKU.

⚠ VAROVÁNÍ

PŘED PROHLÍDKOU, ČIŠTĚNÍM NEBO ÚDRŽBOU STROJE VYPNĚTE MOTOR, POČKEJTE, AŽ SE VŠECHNY POHYBLIVÉ ČÁSTI ZASTAVÍ A VYJMĚTE AKUMULÁTOR. NEDBÁNÍ POKYNŮ MŮŽE ZPŮSOBIT PORANĚNÍ NEBO PONIČENÍ MAJETKU.

K čištění plastových dílů nepoužívejte ředidla. Většina ředidel běžně dostupných v obchodní síti se nehodí k čištění plastových částí, neboť narušuje povrch plastů. K odstranění nečistot, prachu, oleje, maziv apod. používejte čistý hadr.

Čeština (Překlad z originálních pokynů)

⚠ VAROVÁNÍ

NIKDY NENECHTE PŘIJÍT BRZDOVÉ KAPALINY, PETROLEJ, VÝROBKY ZALOŽENÉ NA PETROLEJI, PENETRAČNÍ OLEJE, ATD. DO KONTAKTU S PLASTOVÝMI SOUČÁSTMI. CHEMIKÁLIE MOHOU POŠKODIT, OSLABIT NEBO ZNIČIT PLAST, CO MŮŽE MÍT ZA NÁSLEDEK VÁŽNÁ PORANĚNÍ OSOB. SVÉPOMOCÍ LZE OPRAVOVAT NEBO VYMĚŇOVAT POUZE DÍLY UVEDENÉ V SEZNAMU SOUČÁSTÍ. VÝMĚNU VŠECH OSTATNÍCH SOUČÁSTÍ MUSÍ PROVÁDĚT AUTORIZOVANÉ SERVISNÍ STŘEDISKO.

NEBEZPEČÍ ZRANĚNÍ A HMOTNÝCH ŠKOD!

Nečistěte provzdušňovač trávníku pod tekoucí vodou (zejména pod velkým tlakem).
Nepoužívejte k čištění provzdušňovač trávníku tvrdé nebo ostré předměty.
Pro úsporu místa lze před skladováním povolit plastové matice (4) a provzdušňovač trávníku složit.
Při této činnosti dbejte, aby nedošlo k zachycení elektrického kabelu. Skladujte provzdušňovač trávníku na suchém, uzavřeném místě nepřístupném dětem.

- Stroj vypněte, vyjměte akumulátor a počkejte, dokud se pracovní válec nezastaví.
- Po každém použití a před skladováním vždy vyčistěte spodní stranu provzdušňovače.
- Pečlivě zkontrolujte všechny pružiny a válec, zda nedošlo k jejich poškození, a v případě nutnosti proveďte výměnu.

Tento stroj nepatří do běžného komunálního odpadu. Je nutné provést likvidaci v souladu s místními předpisy.

⚠ NEBEZPEČÍ!

Válec provzdušňovače může způsobit zranění.

Čeština (Překlad z originálních pokynů)

ŘEŠENÍ PROBLÉMŮ

Problém	Možná příčina	Řešení
Nadměrný hluk.	Cizí předměty na zachycené pracovním válcem tlučou do stroje	Vypněte stroj a počkejte, až se válec přestane otáčet otáčet a vyjměte akumulátor. Pracovní válec vyčistěte.
Klepání ve stroji. Pískavý zvuk.	Cizí předměty blokují pracovní válec.	
Pískavý zvuk.	Překluzování řemenu.	Obraťte se na autorizované servisní středisko.
Motor se nespustí.	Akumulátor není zajištěn	Ujistěte se, že je akumulátor správně zajištěn ve stroji Viz část Instalace akumulátoru v této příručce.
	Akumulátor není nabitý	Nabijte akumulátor podle pokynů dodaných s vaší nabíječkou.
Stroj je těžké tlačit.	Zablokován cizími předměty.	Vypněte stroj a počkejte, až se válec přestane otáčet otáčet a vyjměte akumulátor. Pracovní válec vyčistěte.
	Tráva je příliš vysoká.	Před použitím provzdušňovače posekejte trávník.
Výsledky práce nejsou uspokojivé.	Opotřebení pružin.	Poškozené pružiny vyměňte podle části Výměna pružiny v tomto návodu.
	Vadný řemen.	Obraťte se na autorizované servisní středisko.
	Trávník narostl příliš vysoko.	Před použitím provzdušňovače posekejte trávník.

Slovenčina(Preklad z pôvodných inštrukcií)

ŠPECIFIKÁCIE

Model	2504807
Napätie	40V
Úroveň vibrácií	Pravá rukoväť 4.293 m/s². 1,5 m/s² Ľavá rukoväť 3.121 m/s² 1,5 m/s²
Hladina akustického tlaku	76.1 dB(A), k=3.0 dB(A)
Hladina akustického výkonu	92.6 dB(A)
Úroveň zaručeného akustického výkonu	93 dB(A)
Rýchlosť	3, 600 RPM
Trasa odmachovania	14" (36 cm)
Hĺbka odmachovania	3/8" (1 cm)
Veľkosť kolesa	7" (17.8 cm)
Hmotnosť (bez jednotky akumulátora)	10.2 kg
Akumulátor	29717/29727
Nabíjačka akumulátorov	2910907

POPIS *(Pozrite obrázok 1)*

1. Rukoväť
2. Spínač
3. Horná rukoväť
4. Plastová matica
5. Káblová svorka
6. Spodná rukoväť
7. Koleso
8. Elektrický kábel
9. Poistka
10. Skrutka
11. Šesťhranná skrutka
12. Plochá podložka
13. Poistná podložka
14. Zámka
15. Pružina
16. Kolík
17. Akumulátorový kľúč
18. Zadné dvierka pre vyprázdňovanie
19. Zberný koš

MONTÁŽ

⚠ VAROVANIE

Tento stroj bol dodaný čiastočne zložený tak, ako je ďalej opísané. Prečítajte si, či balenie obsahuje všetko zo zoznamu nižšie. Nepoužívajte tento stroj, ak sú už niektoré časti namontované. Ak potrebujete pomoc, kontaktujte zákaznícku podporu. Prevádzka nesprávne zostaveného stroja môže mať za následok vážne zranenie osôb.

ROZBALENIE

Tento stroj vyžaduje montáž.

- Opatrne vyberte stroj a príslušenstvo zo škatule. Ubezpečte sa, že sa v nej nachádzajú všetky položky uvedené na zozname balenia.
- Stroj pozorne skontrolujte, aby ste sa ubezpečili, že sa počas dodania nevyskytlo žiadne poškodenie.
- Obal nezlikvidujte, kým pozorne neskontrolujete stroj a nebude uspokojivo v prevádzke.

ZOZNAM BALENIA

- Vertikutátor
- Taška s príslušenstvom (súčasť balenia)
  - držiak šnúry
  - Montážne súčasti rukoväte (plastové matice a skrutky) káblová svorka
  - káblová svorka
  - skrutky
  - Akumulátorový kľúč
- Návod na použitie

⚠ VAROVANIE

Nepokúšajte sa modifikovať stroj, alebo vytvoriť príslušenstvo, ktoré nie je odporučené pre použitie s týmto strojom. Akékoľvek úpravy alebo prestavby môžu mať za následok nebezpečné podmienky vedúce k vážnym osobným poraneniam.

⚠ VAROVANIE

Zastavte stroj a odstráňte akumulátor. Uistite sa, že všetky pohyblivé súčasti sa zastavili. Nedodržanie tohto pokynu môže viesť k náhodnému štartu a možnému vážnemu poraneniu.

Slovenčina(Preklad z pôvodných inštrukcií)

⚠ VAROVANIE

Ak nejaké predmety chýbajú alebo sú viditeľne poškodené, nepracujte s týmto strojom, kým sa súčasti nevymenia. Pri používaní stroja s poškodenými alebo chýbajúcimi dielmi by mohlo dôjsť k vážnemu osobnému poraneniu.

INŠTALÁCIA SPODNEJ RUKOVÄTE*(Pozrite obrázok 2)*

- Vložte spodnú rukoväť (6) do otvoru pre spodnú rukoväť (viď obr. 2.1).
- Pomocou priložených skrutek (10) pripevnite spodnú rukoväť do otvoru pre spodnú rukoväť pomocou hviezdicového skrutkovača (nie je súčasťou dodávky).

INŠTALÁCIA HORNEJ RUKOVÄTE*(Pozrite obrázok 2)*

- Umiestnite hornú rukoväť tak, aby boli otvory zarovnané s otvormi spodnej rukoväte.
- Vložte šesťhrannú skrutku (11) do otvoru z vonkajšej strany rukoväte.
- Naskrutkujte plastovú maticu (4) na šesťhrannú skrutku (11) a pevne dotiahnite.

INŠTALÁCIA ZBERAČA TRÁVY*(Pozrite obrázok 3)*

- Nadvihnite zadné dvierka pre vyprázdňovanie
- Zodvihnite zberný kôš za rukoväť a umiestnite pod zadné dvierka pre vyprázdňovanie tak, aby háčiky na zbernom koši boli usadené na tyčkách dvierok.
- Uvoľnite zadné dvierka pre vyprázdňovanie. Pri správnej inštalácii zostanú háčiky na zbernom koši zasunuté do otvorov na zadných dvierkach pre vyprázdňovanie

POUŽÍVANIE

⚠ VAROVANIE

Nedovoľte, aby rutina oslabila vašu opatrnosť. Zapamätajte si, že v ľahostajnosti aj zlomok sekundy môže viesť k vážnym zraneniam.

⚠ VAROVANIE

Vždy používajte chrániče zraku. Ak tak neurobíte, môže to spôsobiť, že úlomky odletia do vašich očí, čo môže spôsobiť vážne zranenie.

⚠ VAROVANIE

Dbajte na to, aby s plastovými dielmi nikdy neprišli do kontaktu brzdové kvapaliny, benzín, ropné produkty, prenikavé oleje a pod. Chemikálie môžu poškodiť, oslabiť alebo zničiť plast, čo môže spôsobiť závažné osobné poranenie. Len časti uvedené na zozname dielov sú určené na opravu alebo výmenu zákazníkom. Všetky ostatné diely sa musia vymeniť v autorizovanom servisnom stredisku.

VYBRATIE JEDNOTKY AKUMULÁTORA

(Pozrite obrázok 4)

- Uvoľnite spúšť pre zastavenie stroja.
- Otvorte kryt akumulátora.
- Vyberte akumulátorový kľúč.
- Stlačte tlačidlo uvoľnenia akumulátora a pevne uchopte.
- Vyberte jednotku akumulátora zo zariadenia.

INŠTALÁCIA JEDNOTKY AKUMULÁTORA

(Pozrite obrázok 4)

- Nadvihnite kryt akumulátora.
- Vyrovnajte akumulátor s otvormi v zásuvke pre akumulátor.
- Uistite sa, že tlačidlo pre uvoľnenie akumulátora zapadne na miesto a že je akumulátor usadený a zaistený vo vertikutátore pred spustením prevádzky.
- Vložte akumulátorový kľúč.
- Ak sa stroj nebude bezprostredne používať, nevkladajte akumulátorový kľúč.
- Zatvorte dvierka.

ZAPNUTIE VERTIKUTÁTORA

- Stlačte a podržte poistku. Týmto sa aktivuje spínač.
- Stlačte spínač k rukoväti pre zapnutie. Po stlačení spínača môžete uvoľniť poistku.

Slovenčina(Preklad z pôvodných inštrukcií)

Odporúčanie pre starostlivosť o trávnik

- Časom sa na teréne vytvorí povrchová vrstva machu a zvyškov trávy, ktorá obmedzuje prísun kyslíka a bráni prieniku vody a výživných látok a spôsobuje oslabenie a zožltnutie trávnika.
- Ideálnym obdobím na prevzdušnenie a prerezávanie trávnika je jeseň alebo jar.
- Optimálne pracovné podmienky tvoria nízka a mierne vlhká tráva, pretože práca na príliš suchom teréne alebo na teréne príliš presiaknutom vodou, znemožňuje zber materiálu a môže poškodiť trávnik.
- Ešte pred vykonaním prevzdušnenia alebo prerezávania je vždy vhodné odstrániť lístie.
- Prostredníctvom prevzdušňujúceho pôsobenia na povrchovú vrstvu (s obmedzeným zaborením perových háčikov do terénu) sa odstraňuje povrchová plstená vrstva.
- Pri zvýšení zaborenia do terénu (prerezávanie) sa zvyšuje účinok odstraňovania najtvrdšej vrstvy terénu a súčasne sa dosahuje oddelenie koreňov trávy a zvýšenie ich počtu s výhodou zhustenia trávnika vďaka vyššiemu počtu stebiel trávy.

Nastavení výšky prevzdušňovania

Poznámka: K nastaveniu výšky prevzdušňovania budete potrebovať krížový a úzky plochý skrutkovač

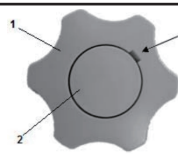 Obrázok 1	Na oboch kolesách prevzdušňovača sa nachádzajú matice pre nastavenie výšky prevzdušňovania (1). Pre nastavení výšky je nevyhnutné najskôr odstrániť krytku (2). Vložte úzky plochý skrutkovač do otvoru (viď šípka obrázok 1) a krytku odstráňte.
 Obrázok 2	Po odstránení krytky získate prístup k aretačnej skrutke (3). Pre nastavenie výšky prevzdušňovania, povoľte krížovým skrutkovačom aretačnú skrutku otočením (približne 4 otočenia) proti smeru hodinových ručičiek. Toto spôsobí, že sa matica pre nastavenie výšky prevzdušňovania uvoľní a je možné s ňou manipulovať.
 Obrázok 3	Pre nastavenie výšky prevzdušňovania vysuňte najskôr maticu pre nastavenie výšky prevzdušňovania smerom od kolesa (smerom k sebe) a potom otočte vpravo či vľavo, podľa potreby. Otáčaním matice nastavujete výšku uloženie kolesa voči zemi a tým meníte hĺbku prevzdušňovania. Výšku uloženia kolesa môžete nastaviť do 4 pozícií. Je dôležité, aby bolo nastavenie na oboch kolesách rovnaké a preto po nastavení výšky uloženia obidvoch kolies skontrolujte, či je Váš prevzdušňovač v rovine a výška uloženia kolies je obidvoch kolesách nastavená rovnako. Po úspešnom nastavení výšku prevzdušňovania opäť dotiahnite aretačnú skrutku a vráťte krytku na svoje miesto.

Slovenčina(Preklad z pôvodných inštrukcií)

VYPNUTIE VERTIKUTÁTORA

- Uvoľnite spínač.

ÚDRŽBA

Valec vertikutátora môže spôsobiť zranenie! Pred vykonaním úprav odpojte stroj a počkajte do zastavenia valca vertikutátora. Pri úpravách použite odolné pracovné rukavice. Pružiny valca sa musia vymeniť v prípade, že valec vertikutátora ešte nie je opotrebovaný, ale jednotlivé pružiny sú poškodené. Použite iba identické náhradné pružiny.

⚠ VAROVANIE

Pred kontrolou, čistením alebo údržbou stroja vypnite a vyberte akumulátor a počkajte, kým sa valec vertikutátora nezastaví. Nedodržanie tohto postupu môže byť príčinou vážneho zranenia alebo poškodenia majetku..

⚠ VAROVANIE

Pred vykonávaním akejkoľvek údržby si oblečte vhodný odev, rukavice a okuliare.

VÝMENA SKRINE PRUŽINY *(Pozrite obrázok 5)*

⚠ VAROVANIE

Pred vykonaním akejkoľvek údržby vypnite a vyberte akumulátor, aby ste predišli vážnemu zraneniu.

Používajte iba originálne náhradné diely výrobcu.

- Zastavte stroj a odstráňte akumulátor. Poskytnite dostatok času pre úplné zastavenie pohyblivých súčastí.
- Prevráťte vertikutátor.
- Odstráňte dve hviezdicové skrutky (11), plochú podložku (12) a poistnú podložku (13), ktoré upevňujú skriňu pružiny. Odstráňte dve protiľahlé matice.
- Stlačte zámku (14) na kraji hriadeľa s plochým skrutkovačom pre oddelenie skriňe pružiny od hriadeľa.Vymeňte opotrebované alebo zlomené pružiny za nové.
- Pripevnite skriňu pružiny naspäť.

⚠ VAROVANIE

Všetky skrutky na upevnenie polovice skriňe pružiny musia mať plochú podložku (12) a poistnú podložku (13) na ich závitoch, aby sa zabránilo uvoľneniu skrutiek počas používania.

VÝMENA PRUŽÍN *(Pozrite obrázok 6)*

- Vyberte skriňu pružín, ako je znázornené na obrázku 5.
- Pripevnite skriňu pružiny na pracovný stôl.
- VVytlačte čap (16) pomocou skrutkovača (nie je súčasťou dodávky). Použite gumové kladivo, ak je potrebná väčšia sila.
- Vyberte a zlikvidujte opotrebované/zlomené pružiny.
- Vráťte pružinu do správnej polohy a zasuňte čap späť na miesto zatlačením čapu proti pevnému povrchu, ktorý ho zatlačí späť na miesto..

NEBEZPEČENSTVO! VALEC VERTIKUTÁTORA MÔŽE SPÔSOBIŤ ZRANENIE!

Pred údržbou stroj vypnite, vyberte akumulátor a počkajte, kým sa valec vertikutátora nezastaví. Použite odolné ochranné rukavice pre vykonávanie údržby. Vertikutátor je potrebné čistiť po každom použití.

⚠ VAROVANIE

PRI SERVISE POUŽÍVAJTE LEN IDENTICKÉ NÁHRADNÉ DIELY. PRI POUŽITÍ INÝCH DIELOV VZNIKÁ RIZIKO POŠKODENIA STROJA.

⚠ VAROVANIE

ABY NEDOŠLO K ZÁVAŽNÉMU PORANENIU OSÔB, PRI PRÁCI S TÝMTO STROJOM VŽDY POUŽÍVAJTE OCHRANNÉ ALEBO BEZPEČNOSTNÉ OKULIARE. V PRAŠNÝCH PRIESTOROCH POUŽÍVAJTE PROTIPRACHOVÚ MASKU.

Slovenčina(Preklad z pôvodných inštrukcií)

⚠ VAROVANIE

VYPNITE VERTIKUTÁTOR A VYBERTE AKUMULÁTOR PRED VÝMENOU SÚČIASTKY, NASTAVENÍM, ALEBO ČISTENÍM STROJA. DÁVAJTE SI POZOR NA POHYBUJÚCE SA ČASTI AJ PO VYPNUTÍ STROJA. NEDODRŽANIE TOHTO POSTUPU MÔŽE BYŤ PRÍČINOU VÁŽNEHO ZRANENIA ALEBO POŠKODENIA MAJETKU.

Pri čistení plastových dielov nepoužívajte rozpúšťadlá. Väčšina plastov je náchylná na poškodenie vplyvom rôznych druhov komerčných rozpúšťadiel a pri ich použití by sa mohli poškodiť. Na odstránenie špiny, prachu, oleja, maziva a pod. použite čisté tkaniny.

⚠ VAROVANIE

DBAJTE NA TO, ABY S PLASTOVÝMI DIELMI NIKDY NEPRIŠLI DO KONTAKTU BRZDOVÉ KVAPALINY, BENZÍN, ROPNÉ PRODUKTY, PRENIKAVÉ OLEJE A POD. CHEMIKÁLIE MÔŽU POŠKODIŤ, OSLABIŤ ALEBO ZNIČIŤ PLAST, ČO MÔŽE SPÔSOBIŤ ZÁVAŽNÉ OSOBNÉ PORANENIE. LEN ČASTI UVEDENÉ NA ZOZNAME DIELOV SÚ URČENÉ NA OPRAVU ALEBO VÝMENU ZÁKAZNÍKOM. VŠETKY OSTATNÉ DIELY SA MUSIA VYMENIŤ V AUTORIZOVANOM SERVISNOM STREDISKU.

RIZIKO PORANENIA A MATERIÁLNEJ ŠKODY!

Nečistite vertikutátor pod tečúcou vodou (hlavne pod vysokým tlakom).
Nepoužívajte tvrdé alebo špicaté predmety na čistenie vertikutátora.
Ak chcete ušetriť miesto, vertikutátor je možné zložiť pre skladovanie uvoľnením plastovej matice (4).
Počas tohto procesu dávajte pozor, aby napájací kábel niekde neuviazol. Vertikutátor skladujte v suchom, uzavretom priestore, kde deti nemajú prístup.

- Stroj vypnite, vyberte akumulátor a počkajte, kým sa valec vertikutátora nezastaví.
- Vždy vyčistite spodnú časť vertikutátora po každom použití a pred uskladnením.
- Starostlivo prekontrolujte všetky pružiny a skriňu pružiny, či nie je poškodená a vymeňte v prípade potreby.

Tento prístroj nesmie byť vyhodený do bežného domového odpadu. Musí byť zlikvidovaný v súlade s miestnymi predpismi.

⚠ NEBEZPEČENSTVO!

Valec odmachovača môže spôsobiť zranenie!

Slovenčina(Preklad z pôvodných inštrukcií)

RIEŠENIE PROBLÉMOV		
Problém	**Možná príčina**	**Riešenie**
Nezvyčajný hluk.	Cudzie predmety zachytené na valci vertikutátora udierajú do stroja.	Vypnite vertikutátor a počkajte, až sa valec prestane otáčať a vyberte akumulátor. Valec vertikutátora vyčistite.
Klepanie v prístroji. Pískavý zvuk.	Cudzie predmety blokujú valec vertikutátora.	
Pískavý zvuk.	Prekĺzavanie remeňa.	Obráťte sa na autorizované servisné stredisko.
Motor sa nespustí.	Akumulátor nie je zaistený.	Uistite sa, že je akumulátor správne zaistený v stroji. Pozrite si časť Inštalácia akumulátora v tejto príručke.
	Akumulátor nie je nabitý.	Nabite akumulátor podľa pokynov dodaných s vaším akumulátorom.
Vertikutátor je ťažké tlačiť.	Zablokovaný cudzími predmetmi.	Vypnite vertikutátor a počkajte, kým sa valec prestane otáčať a vyberte akumulátor. Valec vertikutátora vyčistite.
	Tráva je príliš vysoká.	Pred vertikutáciou pokoste trávnik.
Výsledky vertikutácie nie sú uspokojivé.	Opotrebovanie pružiny.	Poškodené pružiny vymeňte podľa časti Výmena pružiny v tomto návode.
	Chybný remeň.	Obráťte sa na autorizované servisné stredisko.
	Trávnik narástol príliš vysoko.	Pred použitím vertikutátora pokoste trávnik.

Slovensko (Prevod originalnih navodil)

SPECIFIKACIJA

Model	2504807
Napetost	40V
Raven vibracij	Desni ročaj 4.293 m/s². 1,5 m/s² Levi ročaj 3.121 m/s² 1,5 m/s²
Raven zvočnega tlaka	76.1 dB(A), k=3.0 dB(A)
Raven zvočne moči	89.6 dB(A), k=3.0 dB(A)
Zagotovljen nivo akustične moči	93 dB(A)
Hitrost	3, 600 RPM
Širina prezračevanja	14” (36 cm)
Globina prezračevanja	3/8” (1 cm)
Velikost kolesa	7” (17.8 cm)
Teža (brez baterij)	10.2 kg
Akumulator	29717/29727
Polnilnik baterij	2910907

LASTNOSTI *(Glejte Sliko 1)*

1. Ročaj
2. Varnostna ročica
3. Zgornji ročaj
4. Gumb
5. Sponka za kabel
6. Spodnji ročaj
7. Kolo
8. Držalo za kabel
9. Gumb za varnostno zaklepanje
10. Vijak
11. Vijak s šesterokotno glavo
12. Ravna podložka
13. Zaklepna podložka
14. Zaklep
15. Vzmet
16. Sponka
17. Ključ baterije
18. Zadnja odprtina za izmet
19. Posoda za travo

SESTAVLJANJE

⚠ OPOZORILO

Ob dostavi je ta izdelek deloma že sestavljen, kot je opisano spodaj. Carefully check the packing list below to ensure all items are included in the package; the packing list describes all loose items that are not assembled to the product as shipped. Izdelka ne uporabljajte, če med razpakiranjem opazite, da je kakršen koli del s pakirnega seznama že sestavljen. Za pomoč pokličite storitev za stranke na spodnjo telefonsko številko. Delovanje izdelka, ki ni pravilno sestavljen, lahko povzroči resno telesno poškodbo.

RAZPAKIRANJE

Izdelek je treba sestaviti.

- Izdelek previdno odstranite iz škatle skupaj z njegovimi dodatki. Prepričajte se, da so v kompletu vsi deli, navedeni na pakirnem seznamu.
- Izdelek temeljito preglejte in se prepričajte, da se med prevozom ni poškodoval ali zlomil.
- Ne odvrzite pakirnega materiala, dokler izdelka temeljito ne pregledate in ga ne začnete uporabljati zadovoljivo.

PAKIRNI SEZNAM

- Prezračevalnik
- Torba z dodatki (vključuje):
  - držalo za kabel,
  - gumb in vijak,
  - kabelska sponka
  - vijaka
  - Ključ baterije
- Instruktionsbok

⚠ OPOZORILO

Ne skušajte spreminjati izdelka ali ustvarjati priključke, katerih uporabe na tem izdelku ne priporočamo. Vsako tako spreminjajte je zloraba in lahko privede do tveganj, ta pa do hudih osebnih poškodb.

Slovensko (Prevod originalnih navodil)

⚠ OPOZORILO

Ustavite stroj in odstranite baterijski sklop. Zagotovite, da so se ustavili vsi premikajoči se deli. V nasprotnem primeru lahko pride do nenamernega zagona in resne telesne poškodbe.

⚠ OPOZORILO

Če so deli poškodovani ali manjkajo, izdelka ne uporabljajte, dokler deli niso zamenjani. Če ta izdelek uporabljate s poškodovanimi ali manjkajočimi deli, se lahko resno poškodujete.

NAMESTITEV SPODNJEGA ROČAJA*(glejte sliko 2)*

- Spodnji ročaj (6) vstavite v odprtino ohišja.
- S priloženimi vijaki (10) in z uporabo križnega izvijača (ni priložen) spodnji ročaj pritrdite na ohišje.

NAMEŠČANJE ZGORNJEGA ROČAJA*(glejte sliko 2)*

- Zgornji ročaj namestite tako, da bodo odprtine poravnane z odprtinami na spodnjem ročaju.
- Priložen vijak s šesterokotno glavo (11) vstavite skozi odprtino z zunanje strani krmila.
- Gumb (4) privijte na vijak s šesterokotno glavo (11), da ga pritrdite na mesto.

NAMEŠČANJE POSODE ZA TRAVO *(glejte sliko 3)*

- Dvignite zadnja vrata za odstranjevanje.
- Lovilnik trave dvignite za ročaj in ga namestite pod zadnja vrata za izmet, tako da se kljukice na lovilniku trave usedejo v palico na vratih.
- Spustite zadnja vrata za izmet. Pri pravilni namestitvi kljukice na lovilniku trave segajo iz odprtin na zadnjih vratih za izmet.

DELOVANJE

⚠ OPOZORILO

Ne dovolite si, da bi bili zaradi dobrega poznavanja naprave nepazljivi. Zapomnite si, da lahko že trenutek nepazljivosti povzroči resno poškodbo.

⚠ OPOZORILO

Vedno nosite zaščito za oči. Če tega ne storite, vam lahko v oko prileti predmet in povzroči resno poškodbo.

⚠ OPOZORILO

Zavorna tekočina, gorivo, izdelki na osnovi nafte, prodirajoče olje ipd. nikoli ne smejo priti v stik s plastičnimi deli. Kemikalije lahko plastiko poškodujejo, oslabijo ali uničijo, kar lahko povzroči hude telesne poškodbe. Only the parts shown on the parts list are intended to be repaired or replaced by the customer. All other parts should be replaced at an Authorized service center.

ODSTRANJEVANJE BATERIJE *(glejte sliko 4)*

- Če želite ustaviti izdelek, sprostite ročico držala.
- Odprite vrata, da odprete prostor za baterijo.
- Odstranite baterijski ključ.
- Pritisnite gumb za sprostitev baterije in ga trdno pridržite.
- RIz izdelka odstranite baterijo.

NAMEŠČANJE BATERIJE *(glejte sliko 4)*

- Dvignite in držite pokrov baterije privzdignjen.
- Baterijo poravnajte z vrati baterije enote za prezračevanje.
- Preden izdelek zaženete, zagotovite, da se gumb za sprostitev baterije zaskoči in da je baterija pravilno ter trdno vstavljena v enoto za prezračevanje.
- Vstavite ključ baterije.
- Če naprave ne nameravate uporabiti takoj, ne vstavljajte ključa baterije.
- Zaprite vrata.

ZAGON PREZRAČEVALNIKA

- Pritisnite in držite varnostni zaklepni gumb.This makes the bale switch operational
- Za začetek delovanja varnostno stikalo potisnite ob krmilo.

USTAVITEV PREZRAČEVALNIKA

- Sprostite varnostno ročico.

VZDRŽEVANJE REZIL

The dethatcher cylinder can cause injuries! Prior to making adjustments, unplug unit and wait until the dethatcher cylinder has stopped. Wear heavy-duty work gloves when making adjustments. If the dethatcher cylinder is not yet worn but individual springs have broken, these must be replaced. Only identical replacement springs may be used.

Slovensko (Prevod originalnih navodil)

⚠ OPOZORILO

Poskrbite, da najprej izklopite stroj, odstranite baterijski sklop in počakate, da se je valj enote za prezračevanje ustavil ter šele nato pričnete s pregledom, čiščenjem ali servisiranjem stroja. Neupoštevanje teh priporočil se ahko odrazi v resnih telesnih poškodbah.

⚠ OPOZORILO

Pred izvajanjem vzdrževanja poskrbite za uporabo primernih oblačil, rokavic in očal.

ZAMENJAVA ZOBNIKOV *(glejte sliko 5)*

⚠ OPOZORILO

Če ne želite utrpeti težjih telesnih poškodb, izklopite stroj in odstranite baterijski sklop, preden se lotite vzdrževalnih del.

Uporabljajte samo originalne nadomestne dele proizvajalca.

- Ustavite stroj in odstranite baterijski sklop. Počakajte dovolj časa, da se premikajoči deli popolnoma ustavijo.
- Prezračevalnik obrnite okoli.
- Odstranite dva križna vijaka (11), ravno podložko (13) in zaklepno podložko (14), s katerimi je pritrjeno ohišje zobnika. S križnim izvijačem odstranite dve matici na nasprotni strani.
- S ploščatim izvijačem pritisnite zaklep (15) na robu gredi, da boste ločili ohišje zobnika od gredi.
- Izrabljene ali počene zobnike zamenjajte z novimi.
- Z uporabo ravne podložke in zaklepne podložke v prvotnem vrstnem redu ohišje zobnika ponovno privijte skupaj.

⚠ OPOZORILO

Vsi vijaki za namestitev polovic držala zobnika morajo imeti ravno podložko (13) in zaklepno podložko (14) na navojih, da se vijaki med uporabo ne odvijejo.

ZAMENJAVA ZOBNIKOV*(glejte sliki 6)*

- Kaseto zobnika odstranite, kot je prikazano na sliki 6.
- Kaseto zobnika pritrdite na delovno mizo.
- Z izvijačem (ni priložen) iz nje potisnite sponko. Če je potrebne več sile, boste mogoče morali uporabiti gumijasto kladivo.
- Odstranite in zavrzite obrabljene/počene zobnike.
- Zobnik ponovno namestite na mesto ter sponko potisnite nazaj na mesto tako, da sponko potiskate ob trdno površino in jo s tem potisnete nazaj na mesto.

NEVARNOST! CILINDER PREZRAČEVALNIKA LAHKO POVZROČI POŠKODBE.

Preden se lotite vzdrževalnih del, izklopite stroj in odstranite baterijski sklop ter počakajte, da se ustavi valj enote za prezračevanje.Pri vzdrževanju uporabljajte robustne delovne rokavice. Prezračevalnik zelenice morate očistiti po vsaki uporabi.

⚠ OPOZORILO

PRI SERVISIRANJU UPORABLJAJTE LE IDENTIČNE NADOMESTNE DELE. UPORABA DRUGIH DELOV JE TVEGANA IN LAHKO POVZROČI ŠKODO NA IZDELKU

⚠ OPOZORILO

V IZOGIB RESNIM TELESNIM POŠKODBAM VEDNO NOSITE ZAŠČITNA OČALA, KO UPORABLJATE NAPRAVO. NOSITE OBRAZNE MASKE ALI MASKE PROTI PRAHU, ČE PRI UPORABI NASTAJA PRAH.

⚠ OPOZORILO

PREDEN NAPRAVO PREGLEDATE, ČISTITE ALI ERVISIRATE, USTAVITE MOTOR, POČAKAJTE, DA SE VSI REMIKAJOČI DELI USTAVIJO, IN NAPRAVO IZKLJUČITE Z ELEKTRIKE. NEUPOŠTEVANJE TEH PRIPOROČIL SE AHKO ODRAZI V RESNIH TELESNIH POŠKODBAH.

Pri čiščenju plastičnih delov se izogibajte uporabi topil. Večina vrst plastik se lahko ob uporabi različnih komercialnih topil poškoduje. Za odstranjevanje prahu, umazanije, olja, masti itd. uporabite čiste krpe.

Slovensko (Prevod originalnih navodil)

⚠ OPOZORILO

ZAVORNA TEKOČINA, GORIVO, IZDELKI NA OSNOVI NAFTE, PRODIRAJOČE OLJE IPD. NIKOLI NE SMEJO PRITI V STIK S PLASTIČNIMI DELI. KEMIKALIJE LAHKO PLASTIKO POŠKODUJEJO, OSLABIJO ALI UNIČIJO, KAR LAHKO POVZROČI HUDE TELESNE POŠKODBE. STRANKA LAHKO POPRAVLJA ALI ZAMENJA SAMO DELE, PRIKAZANE NA SEZNAMU DELOV. VSE DRUGE DELE MORAJO ZAMENJATI V POOBLAŠČENEM SERVISNEM CENTRU.

TVEGANJE ZA TELESNE POŠKODBE!

Prezračevalnika zelenice ne čistite pod tekočo vodo (zlasti pod visokim tlakom).
Za čiščenje prezračevalnika zelenice ne uporabljajte trdih ali koničastih predmetov.
Če želite prihraniti nekaj prostora, lahko prezračevalnik zelenice pred shranjevanjem zložite tako, da sprostite gumbe.
Pri tem pazite, da se kabel ne bo zataknil.
Prezračevalnik zelenice hranite v suhem in zaprtem prostoru, do katerega otroci nimajo dostopa.

- Izklopite stroj, odstranite baterijski sklop ter počakajte, da se ustavi valj enote za prezračevanje.
- Dno prezračevalnika očistite po vsaki uporabi in pred shranjevanjem.
- Vse zobnike in kasete skrbno preglejte za poškodbe in jih zamenjajte, kadar je potrebno.

Naprave ne smete zavreči skupaj z običajnimi gospodinjskimi odpadki. Zavreči jo morate v skladu z lokalnimi predpisi.

⚠ NEVARNOST!

Cilinder prezračevalnika lahko povzroči poškodbe.

Slovensko (Prevod originalnih navodil)

ODPRAVLJANJE NAPAK		
Problem	**Možen vzrok**	**Rešitev**
Nenavaden hrup.	Tujki na valju enote za prezračevanje se zadevajo ob enoto za prezračevanje.	Izklopite enoto za prezračevanje in počakajte, da se valj preneha vrteti.
Ropotanje v enoti. Žvižgajoč zvok.	Tujki blokirajo valj enote za prezračevanje.	Odstranite tujke.
		Nemudoma preglejte enoto za prezračevanje.
Žvižgajoč zvok.	Snemanje jermena.	Obrnite se na pooblaščeni servisni center.
Motorja ni mogoče zagnati.	Baterija ni pritrjena pravilno.	Prepričajte se, da je baterija pritrjena pravilno v stroj. Preberite razdelek Nastavitev baterije tega uporabniškega priročnika.
	Baterija ni napolnjena.	Upoštevajte navodila, priložena izdelku, za polnjenje baterijskega sklopa.
Enota za prezračevanje se ne premika gladko.	Blokirajo jo tujki.	Izklopite motor in počakajte, da se enota za prezračevanje preneha vrteti. Odstranite tujke. Po približno eni minuti izklopite enoto za prezračevanje.
	Trava je previsoka.	Travo najprej pokosite in jo nato prezračite.
Rezultati prezračevanja niso zadovoljivi.	Obraba vzmeti.	Prilagodite valj enote za prezračevanje.
	Okvarjen jermen.	Obrnite se na pooblaščeni servisni center.
	Trava je previsoka.	Travo najprej pokosite in jo nato prezračite.

Hrvatski (Prijevod izvornih uputa)

SPECIFIKACIJE UREĐAJA

Model	2504807
Voltage	40V
Razina vibracije	Desni rukohvat 4.293 m/s². 1,5 m/s² Lijevi rukohvat 3.121 m/s² 1,5 m/s²
Razina zvučnog tlaka	76.1 dB(A), k=3.0 dB(A)
Razina zvučne snage	89.6 dB(A), k=3.0 dB(A)
Jamčena razina zvučne snage	93 dB(A)
Brzina	3, 600 RPM
Širina prozračivanja	14” (36 cm)
Dubina prozračivanja	3/8” (1 cm)
Veličina kotača	7” (17.8 cm)
Težina (baterija nije uključena)	10.2 kg
Baterija	29717/29727
Punjaè za baterije	2910907

OPIS *(Vidi sliku 1)*

1. Rukohvat
2. Poluga
3. Gornja ruèka
4. Gumb
5. Obujmica za kabel
6. Spuštanje ruèke
7. Kotač
8. Strujni kabel
9. Sigurnosni gumb za blokadu
10. Vijak
11. Vijak sa šesterokutnom glavom
12. Plosnata podloška
13. Sigurnosna podloška
14. Bravica
15. Opruga
16. Zatik
17. Ključ baterije
18. Otvor za stražnje pražnjenje
19. Kutija za travu

SASTAVLJANJE

⚠ UPOZORENJE

Ovaj novi uređaj isporučen je u stanj u jelomične sastavljenosti kao što je opisano u astavku. Carefully check the packing list below to ensure all items are included in the package; the packing list describes all loose items that are not assembled to the product as shipped. Nemojte koristiti uređaj ako su neki dijelovi na popisu pakiranja već sastavljeni na vaš uređaj kada ste ga raspakirali. Za pomoć nazovite broj korisničke službe u nastavku. Rukovanje prethodno nepropisno sastavljenim proizvodom može rezultirati teškim tjelesnim ozljedama.

RASPAKIRAVANJE

Ovaj uređaj potrebno je sastaviti.

- Pažljivo izvadite alat i sav dodatni pribor iz kutije. Provjerite jesu li sve stavke navedene na popisu pakiranja uključene.
- Pažljivo provjerite uređaj kako biste bili sigurni da tijekom isporuke nije došlo do puknuća ili oštećenja.
- Ne odbacujte ambalažu sve dok pažljivo niste pregledali i zadovoljavajuće radili s uređajem.

POPIS PAKIRANJA

- Prozračivač travnjaka
- Torba s priborom (uključuje)
  - držač kabela
  - okretni gumb i svornjak
  - Obujmica za kabel
  - vijci
  - Ključ baterije
- Korisni čki priru čnik

⚠ UPOZORENJE

Ne pokušavajte mijenjati ovaj proizvod niti izabrati pribor koji se ne preporuèa za uporabu s ovim proizvodom. Svaka takva izmjena ili preinaka je pogrešno korištenje i može imati za posljedicu ozbiljne osobne povrede.

Hrvatski (Prijevod izvornih uputa)

⚠ UPOZORENJE

Zaustavite motor i izvadite komplet baterija. Uvjerite se da su se svi pokretni dijelovi potpuno zaustavili. Nepostupanje u skladu s tim može rezultirati iznenadnim pokretanjem i mogućim teškim tjelesnim ozljedama.

⚠ UPOZORENJE

Ukoliko je bilo koji dio oštećen ili nedostaje ne koristite ovaj proizvod sve dok se ti dijelovi ne nadomjeste. Korištenje uređaja s dijelovima koji su oštećeni ili nedostaju može dovesti do ozbiljnih osobnih ozljeda.

POSTAVLJANJE DONJE RUČKE*(Vidi sliku 2)*

- Umetnite donju ručku (6) u otvor na kućištu.
- Pomoću isporučenih vijaka (10) sa zvjezdastim odvijačem (nije u sadržaju isporuke) pričvrstite donju ručku na kućište.

UGRADNJA GORNJE RUÈKE*(Vidi sliku 2)*

- Pozicionirajte gornju ručku tako da otvori budu u ravnini s otvorima donje ručke.
- Umetnite isporučeni šesterobridni vijak (11) kroz otvor s vanjske strane rukohvata.
- Navijte okretni gumb (4) na šesterobridni vijak (11) kako biste ga čvrsto pritegnuli.

UGRADNJA KUTIJE ZA TRAVU*(Vidi sliku 3)*

- Podignite zadnja vrata za pražnjenje.
- Podignite hvatač trave za njegovu ručku i postavite pod stražnja vrata za pražnjenje tako da kuke na hvataču trave nasjednu u utore na osovini vrata.
- Oslobodite stražnja vrata za pražnjenje. Kada se pravilno instalira, kuke na hvataču trave prolaze kroz otvore na stražnjim vratima za pražnjenje.

FUNKCIONIRANJE

⚠ UPOZORENJE

Neka vam koncentracija pri radu ne popusti ni kad upoznate kako radi vaš aparat. Uvijek imajte na umu da je dovoljna samo jedna sekunda nepažnje kako biste se teško ozlijedili.

⚠ UPOZORENJE

Uvijek nosite zaštitna sredstva za oèi. Nepoštivanje ovog upozorenja može dovesti do prskanja stranih tijela u vaše oèi i prouzroèiti teške ozljede oka.

⚠ UPOZORENJE

Nikada ne dopustite kontakt plastiènih dijelova s tekuæinom za koènice, benzinom, proizvodima na bazi petrolеja, sredstvima za odmašæivanje, idr. Kemikalije mogu oštetiti, oslabiti ili uništiti plastiku što može dovesti do ozbiljnih osobnih ozljeda.Only the parts shown on the parts list are intended to be repaired or replaced by the customer. All other parts should be replaced at an Authorized service center.

ZA UKLANJANJE BATERIJE *(Vidi sliku 4)*

- Za zaustavljanje proizvoda otpustite polugu.
- Otvorite vratašca baterije za pristup odjeljku baterije.
- Uklonite ključ za bateriju.
- Čvrstim zahvatom pritisnite gumb za otpuštanje baterije i držite ga pritisnutim.
- Uklonite bateriju iz uređaja.

ZA UGRADNJU BATERIJE *(Vidi sliku 4)*

- Podignite i držite poklopac baterije.
- Uravnajte bateriju s priključkom baterije prozračivača travnjaka.
- Prije početka rada provjerite je li gumb za otpuštanje baterije ulegao u svoje ležište i je li baterija potpuno uležištena i pričvršćena u prozračivaču travnjaka.
- Umetnite ključ baterije..
- Ako se uređaj neće odmah koristiti, nemojte umetati ključ baterije.
- Zatvorite vratašca.

POKRETANJE PROZRAČIVAČA TRAVNJAKA

- Pritisnite i držite gumb za zaključavanje. This makes the bale switch operational
- Za rad pritisnite prekidač poluge o rukohvat.

ZAUSTAVLJANJE PROZRAČIVAČA TRAVNJAKA

- Otpustite polugu.

Hrvatski (Prijevod izvornih uputa)

ODRŽAVANJE OŠTRICA

Cilindar prozračivača travnjaka može prouzročiti ozljede! Prije podešavanja odspojite jedinicu od strujnog napajanja i pričekajte da se cilindar prozračivača travnjaka zaustavi. Pri radovima podešavanja nosite rukavice za teške radne uvjete. Ako cilindar prozračivača travnjaka još nije istrošen, a pojedinačne opruge su polomljene, potrebno ih je zamijeniti. Mogu se koristiti samo identične zamjenske opruge.

⚠ UPOZORENJE

Prije pregledavanja, čišćenja ili servisiranja troja, isključite motor, čekajte da se svi pokretni dijelovi zaustave i isključite utikač iz napajanja.Nepoštivanje ovih uputa može dovesti do ozbiljnih osobnih ozljeda ili oštećenja imovine.

⚠ UPOZORENJE

Prije obavljanja radova održavanja nosite prikladnu odjeću, rukavice i zatvorene zaštitne naočale.

ZAMJENA ZUBACA *(Vidi sliku 5)*

⚠ UPOZORENJE

Radi izbjegavanja teških tjelesnih ozljeda, isključite stroj i izvadite komplet baterija prije obavljanja radova održavanja.

Koristite samo originalne zamjenske dijelove proizvođača.

- Zaustavite stroj i izvadite komplet baterija. Pričekajte dovoljno vremena da se pokretni dijelovi potpuno zaustave.
- Okrenite prozračivač travnjaka naopačke.
- Uklonite dva vijka sa zvjezdastim utorom (11), plosnatu podlošku (13) i sigurnosnu podlošku (14) koja pričvršćuje kućište zupca. Pomoću zvjezdastog odvijača uklonite dvije matice na suprotnoj strani.
- Pomoću ravnog odvijača pritisnite bravicu (15) na rubu osovine kako biste kućište zupca odvojili od osovine.
- Zamijenite istrošene ili polomljene zupce.
- Ponovno pričvrstite kućište zupca pomoću ravne i sigurnosne podloške originalnim redoslijedom.

⚠ UPOZORENJE

Svi vijci za montažu polovica držača zupca na svojim navojima moraju imati ravnu podlošku (13) i sigurnosnu podlošku (14) kako bi se spriječilo otpuštanje vijaka tijekom uporabe.

ZAMJENA ZUBACA*(Vidi sliku 6)*

- Uklonite uložak zupca kako je prikazano na slici 6.
- Osigurajte uložak zupca na radnoj ploči.
- Pomoću odvijača (nije u sadržaju isporuke) izgurajte klin. To može zahtijevati uporabu gumenog čekića ako je potrebna veća snaga.
- Uklonite i odložite istrošene/polomljene zupce.
- Vratite zubac u položaj i gurnite klin pritiskom o tvrdu površinu kako biste ga vratili u njegovo ležište.

OPASNOST! CILINDAR PROZRAČIVAČA TRAVNJAKA MOŽE PROUZROČITI OZLJEDE.

Prije radova održavanja isključite stroj, izvadite paket baterija i pričekajte da se cilindar prozračivača travnjaka zaustavi. Pri radovima održavanja nosite rukavice za teške radne uvjete. Prozračivač travnjaka potrebno je očistiti nakon svake uporabe.

⚠ UPOZORENJE

PRILIKOM SERVISIRANJA KORISTITE SAMO IDENTIČNE ZAMJENSKE DIJELOVE. KORIŠTENJE NEKIH DRUGIH DIJELOVA MOŽE IZAZVATI OPASNOST ILI UZROKOVATI OŠTEĆENJE UREĐAJA.

⚠ UPOZORENJE

KAKO BISTE IZBJEGLI OZBILJNE OSOBNE OZLJEDE NOSITE NAOČALE ILI ZAŠTITNE NAOČALE CIJELO VRIJEME DOK RADITE S JEDINICOM. NA LOKACIJAMA S PRAŠINOM NOSITE MASKU ZA LICE ILI MASKU PROTIV PRAŠINE.

Hrvatski (Prijevod izvornih uputa)

⚠ UPOZORENJE

PRIJE PREGLEDAVANJA, ČIŠĆENJA ILI SERVISIRANJA TROJA, ISKLJUČITE MOTOR, ČEKAJTE DA SE SVI POKRETNI DIJELOVI ZAUSTAVE I ISKLJUČITE UTIKAČ IZ NAPAJANJA. NEPOŠTIVANJE OVIH UPUTA MOŽE DOVESTI DO OZBILJNIH OSOBNIH OZLJEDA ILI OŠTEĆENJA IMOVINE.

Prilikom čišćenja plastičnih dijelova izbjegavajte koristiti kemijska sredstva. Većina plastika je podložna oštećenju od različitih vrsta komercijalnih kemijskih sredstava za čišćenje i mogu se oštetiti prilikom njihovog korištenja. Za uklanjanje prljavštine, prašine, ulja, masnoće itd., koristite čistu krpu.

⚠ UPOZORENJE

NIKADA NE DOPUSTITE KONTAKT PLASTIÈNIH DIJELOVA S TEKUÆINOM ZA KOÈNICE, BENZINOM, PROIZVODIMA NA BAZI PETROLEJA, SREDSTVIMA ZA ODMAŠÆIVANJE, IDR. KEMIKALIJE MOGU OŠTETITI, OSLABITI ILI UNIŠTITI PLASTIKU ŠTO MOŽE DOVESTI DO OZBILJNIH OSOBNIH OZLJEDA. KUPAC SMIJE OBAVLJATI POPRAVAK ILI ZAMJENU SAMO DIJELOVA NAVEDENIH NA POPISU DIJELOVA. ZAMJENU SVIH DRUGIH DIJELOVA TREBA OBAVLJATI OVLAŠTENI SERVISNI CENTAR.

OPASNOST OD OZLJEDA I MATERIJALNE ŠTETE!

Prozračivač travnjaka ne čistite pod tekućom vodom (posebno pod visokim tlakom).
Za čišćenje prozračivača travnjaka ne koristite krute ili šiljaste predmete.
Prozračivač travnjaka može se sklopiti otpuštanjem okretnih gumba radi uštede prostora pri skladištenju. Tijekom tog postupka pazite da ne zahvatite strujni kabel. Prozračivač travnjaka skladištite na suhom, zatvorenom mjestu nepristupačnom djeci.

- Isključite stroj, izvadite paket baterija i pričekajte da se cilindar prozračivača travnjaka zaustavi.
- Donji dio prozračivača travnjaka čistite uvijek nakon svake uporabe i prije skladištenja.
- Pažljivo pregledajte sve zupce i uloške na postojanje oštećenja i prema potrebi ih zamijenite.

Ovaj stroj ne smije se odlagati s uobičajenim otpadom iz kućanstva. Potrebno ga je zbrinuti u skladu s lokalnim propisima.

⚠ OPASNOST!

Cilindar prozračivača travnjaka može prouzročiti ozljede.

Hrvatski (Prijevod izvornih uputa)

OTKLANJANJE SMETNJI		
Problem	**Loša obuæa može izazvati klizanje ili pad.**	**Rješenje**
Neuobičajena buka	Strani predmeti na cilindru prozračivača travnjaka udaraju o prozračivač travnjaka.	Isključite prozračivač travnjaka, pričekajte da se cilindar prestane okretati.
Lupanje u jedinici. Zvuk zviždanja.	Strani predmeti blokiraju cilindar prozračivača travnjaka.	Uklonite strane predmete.
		Odmah provjerite prozračivač travnjaka.
Zvuk zviždanja.	Remen sklizava.	Obratite se ovlaštenom servisnom centru.
Motor neće da se pokrene.	Baterija nije pričvršćena.	Uvjerite se da je baterija potpuno pričvršćena u stroju. Pogledajte poglavlje Postavljanje baterije u ovom priručniku.
	Baterija nije napunjena.	Napunite komplet baterija u skladu s uputama priloženim uz vaš model.
Prozračivač travnjaka teško se gura.	Blokiran je stranim predmetima.	Isključite motor, pričekajte da se prozračivač travnjaka prestane okretati. Uklonite strane predmete. Uključite prozračivač travnjaka nakon oko jedne minute.
	Trava je previše visoka.	Prije prozračivanja travnjaka pokosite travu.
Rezultati prozračivanja travnjaka nisu zadovoljavajući.	Opružni zubac je istrošen.	Podesite cilindar prozračivača travnjaka.
	Kvar remena.	Obratite se ovlaštenom servisnom centru.
	Trava travnjaka previše je visoka.	Prije korištenja prozračivača travnjaka pokosite travu.

Magyar (Az eredeti útmutató fordítása)

MŰSZAKI ADATOK

Típus	2504807
Feszültség	40V
Vibrációszint	Jobb oldali fogantyú 4.293 m/s². 1,5 m/s² Bal oldali fogantyú 3.121 m/s² 1,5 m/s²
Hangnyomásszint	76.1 dB(A), k=3.0 dB(A)
Hangteljesítményszint	89.6 dB(A), k=3.0 dB(A)
Garantált zajteljesítmény szint	93 dB(A)
Sebesség	3, 600 RPM
Boronálási ív	14” (36 cm)
Boronálási mélység	3/8” (1 cm)
Kerék mérete	7” (17.8 cm)
Súly (akkumulátor nélkül)	10.2 kg
Akkumulátor	29717/29727
Akkumulátortöltő	2910907

A KÉSZÜLÉK RÉSZEI *(Lásd 1. ábra.)*

1. Kormányrúd
2. Fogantyú kar
3. Alsó fogantyú
4. Gomb
5. Kábelrögzítő kapocs
6. Magasságállító kar
7. Kerék
8. Tápkábel
9. Biztonsági zár kioldó gomb
10. Csavar
11. Hatlapú csavar
12. Lapos alátét
13. Biztosítóalátét
14. Retesz
15. Rugó
16. Csap
17. Akkumulátor kulcs
18. Hátsó ürítőnyílás
19. Akkumulátor

ÖSSZESZERELÉS

⚠ WARNING

Ez az új termék részlegesen összeszerelt állapotban kerül szállításra, az alább leírt módon.Carefully check the packing list below to ensure all items are included in the package; the packing list describes all loose items that are not assembled to the product as shipped. Ne használja ezt a terméket, ha kicsomagoláskor a részegységek listáján szereplő valamelyik alkatrész már fel van szerelve a termékre. Hívja a lent megadott ügyfélszolgálat számát segítségért. A nem megfelelően összeszerelt termék működése súlyos személyi sérüléseket okozhat.

KICSOMAGOLÁS

A termék összeszerelést igényel.

- Óvatosan vegye ki a terméket és a kiegészítőket a dobozból. Ellenőrizze, hogy a rakjegyzékben szereplő összes tétel megvan.
- Figyelmesen vizsgálja át a terméket, és bizonyosodjon meg róla, hogy a szállítás során nem tört el és nem sérült meg semmi.
- Amíg figyelmesen át nem vizsgálta és nem működtette a terméket, addig ne dobja ki a csomagolását.

RAKJEGYZÉK

- Borona
- Tartozéktartó zsák (tartalma)
  - kábeltartó
  - rögzítőgomb és csavar
  - Kábelrögzítő kapocs
  - csavar
  - Akkumulátor kulcs
- Használ ati útmutató

⚠ FIGYELMEZTETÉS

Ne próbálja módosítani a terméket vagy olyan kiegészítőket előállítani, amelyeknek a termékkel való használata nem javasolt. Az ilyen módosítás vagy megváltoztatás helytelen használatnak minősül és veszélyes körülményeket eredményezhet, amelyek komoly személyi sérüléshez vezethetnek.

Magyar (Az eredeti útmutató fordítása)

⚠ FIGYELMEZTETÉS

Állítsa le a gépet, és vegye ki az akkumulátoregységet. Ellenőrizze, hogy minden mozgó alkatrész megfelelően van-e rögzítve. Amennyiben ezt nem tartja be, akkor véletlenül bekapcsolhatja a készüléke, amely súlyos személyi sérülést okozhat.

⚠ FIGYELMEZTETÉS

Ha bármilyen alkatrész megsérült vagy hiányzik, addig ne működtesse a terméket, amíg nem pótolta azokat. A termék sérült vagy hiányzó alkatrésszel való használata súlyos személyi sérüléshez vezethet.

AZ ALSÓ FOGANTYÚ FELSZERELÉSE*(Lásd 2.ábra.)*

Helyezze az alsó fogantyút (6) a burkolat nyílásához.

- A mellékelt csavarokkal (10) rögzítse az alsó fogantyút a burkolathoz egy csillagfejű csavarhúzóval (nem tartozék).

A FELSŐ FOGANTYÚ FELSZERELÉSE*(Lásd 3.ábra.)*

Úgy helyezze az alsó fogantyút, hogy a lyukak a az alsó fogantyú lyukaihoz illeszkedjenek.

- Dugja a mellékelt hatlapú csavart (11) a lyukba a kormányrúd felől kívülről.
- Dugja a gombot (4) a hatlapú csavarba (11), hogy biztonságosan a helyére rögzítse.

A FŰGYŰJTŐ FELSZERELÉSE *(Lásd 3.ábra.)*

- Emelje fel a hátsó kiürítő ajtaját.
- Emelje fel a fűfogót a fogantyújánál fogva, és helyezze a hátsó kiürítő ajtó alá, úgy, hogy a fűfogón lévő kampók beüljenek az ajtórúdba.
- Oldja ki a hátsó kiürítő ajtót. Megfelelő beszerelés esetén a fűfogón lévő kampók túlnyúlnak a hátsó kiürítő ajtó nyílásain.

MŰKÖDÉS

⚠ FIGYELMEZTETÉS

A készülék kiismerése ne késztesse fi gyelmének csökkentésére. Soha ne feledje, hogy egy pillanatnyi fi gyelmetlenség is elegendő ahhoz, hogy súlyosan megsérüljön.

⚠ FIGYELMEZTETÉS

Mindig viseljen védőszemüveget. Ennek az előírásnak a be nem tartása által a felhasználó szemébe idegen test kerülhet és ez súlyos szemsérülést okozhat.

⚠ FIGYELMEZTETÉS

A műanyag részek semmilyen körülmények között nem érintkezhetnek fékolajjal, benzinnel, petróleum alapú termékekkel, beszívódó olajokkal stb. A vegyszerek károsíthatják, gyengíthetik vagy tönkretehetik a műanyagot, ami súlyos személyi sérülést eredményezhet. Only the parts shown on the parts list are intended to be repaired or replaced by the customer. All other parts should be replaced at an Authorized service center.

AZ AKKUMULÁTOR ELTÁVOLÍTÁSA *(Lásd 4.ábra.)*

- Oldja ki a fogantyú kart a termék leállításához.
- Nyissa ki az akkumulátor fedelet az akkumulátortartóhoz való hozzáféréshez.
- Vegye ki az akkumulátor kulcsot.
- Erősen nyomja meg, és tartsa lenyomva az akkumulátor kioldó gombot.
- Vegye ki az akkumulátort a termékből.

AZ AKKUMULÁTOR BEHELYEZÉSE*(Lásd 4.ábra.)*

- Emelje fel és tartsa úgy az akkumulátor fedelét.
- Illessze az akkumulátort a borona akkumulátor portjához.
- A működtetés megkezdése előtt ellenőrizze, hogy az akkumulátor kioldó gomb a helyére ugrik-e, és hogy az akkumulátor teljesen a helyén van-e, és biztonságosan van-e a boronában.
- Helyezze be az akkumulátor kulcsot.
- Ha a gépet nem fogja azonnal használni, akkor ne helyezze be az akkumulátor kulcsot.
- Zárja be az ajtót.

A BORONA BEINDÍTÁSA

- Nyomja meg és tartsa a biztonsági kireteszelő gombot. This makes the bale switch operational
- A működtetéshez nyomja a fogantyú kapcsolót a kormányrúd felé.

A BORONA LEÁLLÍTÁSA

- Engedje el a fogantyú kapcsolót.

Magyar (Az eredeti útmutató fordítása)

A KÉSEK KARBANTARTÁSA

A dethatcher henger sérülést okozhat! A beállítások elvégzése előtt húzza ki a készüléket, és várja meg, amíg a detektortelep leáll. A beállítások elvégzése során nagy munkakesztyűt kell viselni. Ha a dethatcher henger még nem kopott, de az egyes rugók töröttek, azokat ki kell cserélni. Csak azonos csere rugók használhatók.

⚠ FIGYELMEZTETÉS

A gép ellenőrzése, tisztítása vagy szervizelése előtt kapcsolja ki, és vegye ki az akkumulátoregységet, és várjon, amíg a borona henger le nem áll. Ezen utasítások be nem tartása komoly személyi sérülést vagy anyagi kárt eredményezhet.

⚠ FIGYELMEZTETÉS

Vegyen fel megfelelő ruházatot, kesztyűt és védőszemüveget, mielőtt karbantartást végezne.

KÉSEK CSERÉJE *(Lásd 5.ábra.)*

⚠ FIGYELMEZTETÉS

A súlyos személyi sérülések elkerülése érdekében kapcsolja ki a készüléket, és vegye ki az akkumulátoregységet, mielőtt karbantartást végezne.

Csak a gyártó eredeti pótalkatrészeit használja.

- Állítsa le a gépet, és vegye ki az akkumulátoregységet.Hagyjon kellő időt a mozgó alkatrészek leállításához.
- Fordítsa meg a boronát.
- Vegye le a két csillagfejű csavart (11), a lapos alátétet (13) és a biztosítóalátétet (14), amely a burkolatot rögzíti. A másik oldalon vegye le a két anyát a csillagfejű csavarhúzóval.
- Nyomja meg a tengely végén lévő reteszt (15) a csillagcsavarhúzóval, hogy levegye a kés burkolatát a tengelyről.
- Cserélje ki az elkopott vagy törött késeket újakra.
- Rögzítse vissza a kés burkolatot a lapos alátéttel és biztosítóalátéttel az eredeti sorrendben.

⚠ FIGYELMEZTETÉS

A kés burkolat két felének összeszereléséhez minden csavarhoz kell lapos alátét (13) és biztosítóalátét (14), hogy a csavarok ne lazuljanak ki használat közben.

KÉSEK CSERÉJE*(Lásd 6.ábra.)*

- Távolítsa el a késbetétet az 6. ábrán látható módon.
- Rögzítse a betétet a munkapadon.
- Tolja ki a csapot egy csavarhúzóval (nincs mellékelve). Ehhez esetlen gumikalapácsot kell használni, ha nagyobb erőre van szükség.
- Vegye le és dobja ki az elhasználódott/elkopott késeket.
- Helyezze a kést a helyére, és csúsztassa vissza a csapot a helyére, úgy, hogy a csapot egy stabil felülethez nyomja, hogy az visszatolódjon a helyére.

VESZÉLY! A BORONA HENGER SÉRÜLÉSEKET OKOZHAT.

Karbantartás előtt kapcsolja ki, és vegye ki az akkumulátoregységet, és várjon, amíg a borona henger le nem áll.Viseljen strapabíró kesztyűt karbantartás végzéséhez. A fűnyíró boronát minden használat után meg kell tisztítani.

⚠ FIGYELMEZTETÉS

SZERVIZELÉSKOR CSAK AZONOS CSEREALKATRÉSZEKET HASZNÁLJON. BÁRMILYEN MÁS ALKATRÉSZ HASZNÁLATA VESZÉLYES LEHET VAGY A GÉP KÁROSODÁSÁT OKOZHATJA.

⚠ FIGYELMEZTETÉS

A SÚLYOS SZEMÉLYI SÉRÜLÉS ELKERÜLÉSE ÉRDEKÉBEN A KÉSZÜLÉK HASZNÁLATAKOR VISELJEN VÉDŐSZEMÜVEGET VAGY SZEMVÉDŐT. POROS HELYSZÍNEN VÉGZETT MUNKA KÖZBEN VISELJEN ARCVÉDŐT VAGY PORMASZKOT.

⚠ FIGYELMEZTETÉS

A GÉP ÁTVIZSGÁLÁSA, TISZTÍTÁSA VAGY SZERVIZELÉSE ELŐTT ÁLLÍTSA LE A MOTORT, VÁRJA MEG, AMÍG A MOZGÓ ALKATRÉSZEK MEGÁLLNAK, ÉS HÚZZA KI A DUGASZT AZ ELEKTROMOS HÁLÓZATI ALJZATBÓL. EZEN UTASÍTÁSOK BE NEM TARTÁSA KOMOLY SZEMÉLYI SÉRÜLÉST VAGY ANYAGI KÁRT EREDMÉNYEZHET

Magyar (Az eredeti útmutató fordítása)

A műanyag részek tisztításakor tartózkodjon a tisztítószerek használatától. A legtöbb műanyag érzékeny a különböző típusú kereskedelmi oldószerekre, és azok használata esetén károsodhat. Egy tiszta ruhát használjon a kosz, por, olaj, kenőzsír stb. eltávolítására.

⚠ FIGYELMEZTETÉS

A MŰANYAG RÉSZEK SEMMILYEN KÖRÜLMÉNYEK KÖZÖTT NEM ÉRINTKEZHETNEK FÉKOLAJJAL, BENZINNEL, PETRÓLEUM ALAPÚ TERMÉKEKKEL, BESZÍVÓDÓ OLAJOKKAL STB. A VEGYSZEREK KÁROSÍTHATJÁK, GYENGÍTHETIK VAGY TÖNKRETEHETIK A MŰANYAGOT, AMI SÚLYOS SZEMÉLYI SÉRÜLÉST EREDMÉNYEZHET. CSAK AZ ALKATRÉSZLISTÁBAN MEGADOTT ALKATRÉSZEK VALÓK ARRA, HOGY AZ ÜGYFÉL EZEKKEL JAVÍTÁST VÉGEZZEN, VAGY EZEKET KICSERÉLJE. MINDEN MÁS ALKATRÉSZT HIVATALOS SZERVIZKÖZPONTNAK KELL CSERÉLNIE.

SÖRTE ÉS FIZIKAI RONGÁLÓDÁS VESZÉLYE!

Ne tisztítsa a fűnyíró boronát folyó víz alatt (különösen nagy nyomás alatt).
Ne használjon kemény vagy éles tárgyakat a fűnyíró borona tisztításához.
Helytakarékosságból a fűnyíró borona a gombok megnyomásával összecsukható tároláshoz.
Legyen óvatos ezen folyamat alatt, hogy a hálózati kábel ne szoruljon be. A fűnyíró boronát száraz, zárt helyen tárolja, ahol gyermekek nem férnek hozzá.

- Kapcsolja ki, és vegye ki az akkumulátoregységet, és várjon, amíg a borona henger le nem áll.
- Minden használat után és tárolás előtt tisztítsa meg a borona alját.
- Óvatosan ellenőrizze, hogy minden kés és a betét nem sérült-e, és szükség esetén cserélje ki.

A készüléket nem szabad a többi háztartási hulladékok közé dobni. A helyi szabályozásnak megfelelően ártalmatlanítsa.

⚠ VESZÉLY!

A borona henger sérüléseket okozhat.

Magyar (Az eredeti útmutató fordítása)

HIBAELHÁRÍTÁS

Probléma	Lehetséges ok	Megoldás
Rendellenes zaj.	A borona hengeren lévő idegen tárgyak a boronához ütődnek.	Kapcsolja ki a boronát, várjon, amíg a henger forgása leáll.
Kattogás az egységben. Sípoló hang.	Idegen tárgyak blokkolják a borona hengert.	Távolítsa el az idegen tárgyakat.
		Azonnal ellenőrizze a boronát.
Sípoló hang.	Csúszik a szíj.	Lépjen kapcsolatba egy felhatalmazott szervizközponttal.
A motor nem indul el.	Az akkumulátor nincs rögzítve.	Ellenőrizze, hogy az akkumulátor teljsen rögzítve van-e a gépben. Nézze meg a jelen használati útmutató Akkumulátor behelyezése fejezetében.
	Az akkumulátor nincs feltöltve.	Töltse fel az akkumulátoregységet a modellhez mellékelt utasításoknak megfelelően.
A boronát nehéz tolni.	Idegen tárgyak blokkolják.	Kapcsolja ki a motort, várjon, amíg a borona forgása leáll. Távolítsa el az idegen tárgyakat. Körülbelül egy perc után kapcsolja be a boronát.
	A fű túl magas.	A boronálás előtt vágja le a füvet.
A boronálás eredménye nem megfelelő.	A borona elhasználódott.	Állítsa be a borona hengert.
	A szíj meghibásodott.	Lépjen kapcsolatba egy felhatalmazott szervizközponttal.
	Túl magasra nőtt a fű.	A borona használata előtt vágja le a füvet.

Română (Traducere din versiunea originală a instrucţiunilor)

CARACTERISTICILE PRODUSULUI

Model	2504807
Voltaj	40V
Nivel vibraţie	Mâner dreapta 4.293 m/s². 1,5 m/s² Mâner stânga 3.121 m/s² 1,5 m/s²
Nivel presiune sunet	76.1 dB(A), k=3.0 dB(A)
Nivel putere sunet	89.6 dB(A), k=3.0 dB(A)
Nivelul presiunii acustice garantat	93 dB(A)
Viteză	3, 600 RPM
Lățime de scarificare	14” (36 cm)
Adâncime de scarificare	3/8” (1 cm)
Dimensiuni roată	7” (17.8 cm)
Greutate (neinclus acumulator)	10.2 kg
Acumulator	29717/29727
Încărcător	2910907

DESCRIERE *(Vezi figura 1)*

1. Mâner
2. Manetă de acționare
3. Mâner superior
4. Buton rotativ
5. Clemă de cablu
6. Mânerul inferior
7. Roată
8. Cablu electric
9. Buton de blocare și siguranță
10. Șurub
11. Bolț hexagonal
12. Șaibă plată
13. Piuliță de blocare
14. Dispozitiv de blocare
15. Arc
16. Știft
17. Cheie baterie
18. Deschidere de evacuare posterioară
19. Colector de iarbă

ASAMBLAREA

⚠ AVERTISMENT

Acest produs nou a fost expediat parţial asamblat, dupa cum este descris mai jos. Verificați cu grijă lista de ambalare de mai jos pentru a vă asigura că toate elementele sunt incluse în pachet; lista de ambalare descrie toate articolele pierdute care nu sunt asamblate la produs, aşa cum sunt expediate. Nu folosiţi acest produs dacă orice piesă din lista de piese sunt deja asamblate pe produsul dvs. atunci când îl despachetaţi. Contactați Serviciul clienți la numărul de mai jos pentru ajutor. Utilizarea unui produs care nu a fost asamblat corect poate produce răni grave.

DESPACHETAREA

Acest produs necesită asamblare.

- Scoateți cu atenție produsul și orice accesorii din cutie. Asigurați-vă că toate articolele listate în lista cu conținut sunt incluse.
- Inspectați cu atenție produsul pentru a vă asigura că nu s-a avariat sau deteriorat în timpul transportării.
- Nu aruncați materialul de ambalare până când nu ați inspectat cu atenție și ați operat satisfăcător produsul.

LISTĂ CONȚINUT

- Scarificator
- Sac de accesorii (include)
  - opritor de cablu
  - buton & bolț
  - clemă pentru cablu de alimentare
  - șuruburi
  - Cheie baterie
- Manual de utilizare

⚠ AVERTISMENT

Nu încercaţi să modifi caţi acest produs sau să creaţi accesorii nerecomandate pentru folosirea cu acest produs. Orice transformare sau modifi care înseamnă întrebuinţare abuzivă şi poate rezulta în condiţii periculoase ce pot duce la vătămare personală gravă.

Română (Traducere din versiunea originală a instrucţiunilor)

⚠ AVERTISMENT

Opriți mașina și îndepărtați setul de acumulatori. Asigurați-vă că toate părțile în mișcare s-au oprit complet. Nerespectarea acestei instrucțiuni poate duce la pornirea accidentală și la eventuale accidentări grave.

⚠ AVERTISMENT

Dacă orice piesă este deteriorată sau lipsă nu operaţi acest produs până când piesele nu sunt înlocuite. Utilizarea unui produs cu piese deteriorate sau lipsă ar putea duce la vătămări corporale grave.

INSTALAREA MÂNERULUI INFERIOR*(Vezi figura 2)*

- Introduceți mânerul inferior (6) în orificiul carcasei.
- Utilizați șuruburile furnizate (10), fixați mânerul inferior de carcasă cu ajutorul șurubelniței torx (neinclusă).

INSTALAREA MÂNERULUI SUPERIOR*(Vezi figura 2)*

- Poziționați mânerul superior astfel încât orificiile să se alinieze cu orificiile mânerului inferior.
- Introduceți bolțul hexagonal furnizat (11) prin orificiu dinspre exteriorul ghidonului.
- Înfiletați butonul (4) în bolțul hexagonal (11) pentru a-l strânge bine în loc.

INSTALAREA COLECTORULUI DE IARBĂ *(Vezi figura 3)*

- Ridicaţi uşa de golire posterioară.
- Ridicați mașina de tuns iarba de mânerele sale și așezați-o sub ușa din spate de evacuare în așa fel încât cârligele mașinii de tuns iarba sunt așezate pe tija ușii.
- Eliberați ușa din spate de evacuare. Când sunt instalate corect, cârligele mașinii de tuns iarba se vor prelungi prin deschizătura ușii din spate de evacuare.

FUNCȚIONARE

⚠ AVERTISMENT

Nu slăbiţi vigilenţa odată ce vă simţiţi familiarizat cu aparatul. Nu uitaţi niciodată că o secundă de neatenţie este sufi cientă pentru a vă răni foarte grav.

⚠ AVERTISMENT

Purtaţi întotdeauna ochelari de protecţie. Nerespectarea acestei reguli poate antrena proiectarea de corpuri străine în ochi şi poate provoca răniri oculare grave.

⚠ AVERTISMENT

Nu lăsaţi deloc lichidul de frână, benzina, produsele pe bază de petrol, uleiurile penetrante etc., să intre în contact cu piesele din plastic. Produsele chimice pot deteriora, slăbi sau distruge plasticul, ceea ce poate cauza vătămări grave. Only the parts shown on the parts list are intended to be repaired or replaced by the customer. All other parts should be replaced at an Authorized service center.

PENTRU A SCOATE ACUMULATORUL *(Vezi figura 4)*

- Eliberaţi maneta de acționare pentru a opri produsul.
- Deschideți ușița bateriei pentru a accesa compartimentul bateriei.
- Îndepărtați cheia de acumulatori.
- Apăsați și țineți apăsat butonul de eliberare a acumulatorului cu o prindere fermă.
- Scoateţi acumulatorul din produs.

PENTRU A INSTALA ACUMULATORUL*(Vezi figura 4)*

- Ridicaţi şi ţineţi sus capacul acumulatorului.
- Aliniați acumulatorul cu portul acumulatorului scarificatorului.
- Asigurați-vă că butonul de eliberare a acumulatorului se blochează pe poziție și că setul de acumulatori este fixat în locașul său din scarificator înainte de a-l pune în funcțiune.
- Introduceți cheia bateriei.
- Dacă aparatul nu este folosit imediat nu introduceți cheia bateriei.
- Închideţi uşa.

PORNIREA SCARIFICATORULUI

- Apăsați și țineți apăsat butonul de blocare de siguranță. This makes the bale switch operational
- Strângeți maneta de acționare de ghidon pentru funcționare.

OPRIREA SCARIFICATORULUI

- Eliberați maneta de acționare

Română (Traducere din versiunea originală a instrucţiunilor)

ÎNTREŢINEREA LAMELOR

Tamburul scarificatorului poate cauza răni! Înainte de a efectua reglaje, deconectați aparatul de la priză și așteptați până când tamburul scarificatorului este oprit. Purtați mănuși de lucru super rezistente când efectuați reglaje. Dacă tamburul scarificatorului nu este încă uzat dar arcuri individuale sunt rupte, acestea trebuie înlocuite. Utilizați numai arcuri de schimb identice.

⚠ AVERTISMENT

Înainte de inspectarea, curățarea sau reparația mașinii, opriți-o și scoateți setul de acumulatori și așteptați până când se oprește cilindrul scarificatorului. Nerespectarea acestor instrucţiuni poate conduce la rănirea gravă sau distrugerea proprietăţii.

⚠ AVERTISMENT

Purtați îmbrăcăminte adecvată, mănuși și ochelari de protecție înainte de a efectua orice lucrare de întreținere.

ÎNLOCUIREA DINȚILOR *(Vezi figura .5)*

⚠ AVERTISMENT

Pentru a evita vătămările corporale grave, opriți mașina și scoateți setul de acumulatori înainte de a efectua orice operație de întreținere.

Utilizați numai piese de schimb originale furnizate de fabricant.

- Opriți mașina și îndepărtați setul de acumulatori. Așteptați suficient de mult timp pentru ca părțile rotative să se oprească complet.
- Răsturnați scarificatorul.
- Îndepărtați cele două șuruburi torx (11), șaiba plată (13) și șaiba de blocare (14) care fixează carcasa dinților. Îndepărtați cele două piulițe de pe partea opusă cu o șurubelniță torx.
- Apăsați dispozitivul de blocare (15) de pe marginea axului cu ajutorul unei șurubelnițe plate pentru a detașa carcasa dinților de ax.
- Înlocuiți dinții rupți sau uzați cu unii noi.
- Repuneți la loc carcasa dinților cu ajutorul șaibei plate și a șaibei de blocare în ordinea originală.

⚠ AVERTISMENT

Toate șuruburile de prindere a jumătăților suportului de dinți trebuie să aibă șaiba plată (13) și șaiba de blocare (14) pe fileturi pentru a preveni slăbirea șuruburilor pe durata utilizării.

ÎNLOCUIREA DINȚILOR(*Vezi figura .6*)

- Îndepărtați cartușul dinților conform ilustrațiilor din figura 6.
- Fixați cartușul dinților pe un banc de lucru.
- Împingeți știftul cu ajutorul unei șurubelnițe (neinclusă). Dacă este nevoie de forță suplimentară poate fi nevoie să utilizați un ciocan de cauciuc.
- Îndepărtați și eliminați dinții uzați/rupți.
- Repuneți dintele în poziție și glisați știftul în locaș apăsând știftul pe suprafața solidă pentru a-l forța să intre în locaș.

PERICOL! TAMBURUL SCARIFICATORULUI POATE CAUZA RĂNI.

Înainte de întreținere, opriți mașina și scoateți setul de acumulatori și așteptați până când se oprește cilindrul scarificatorului. Când efectuați operații de întreținere, purtați mănuși super rezistente. Scarificatorul de peluză trebuie curățat după fiecare utilizare.

⚠ AVERTISMENT

LA EFECTUAREA SERVICE-LUI FOLOSIŢI DOAR PIESE DE SCHIMB IDENTICE. FOLOSIREA ORICĂROR ALTOR PIESE POATE CREA PERICOL SAU CAUZA DETERIORAREA PRODUSULUI.

⚠ AVERTISMENT

PENTRU EVITAREA VĂTĂMĂRII PERSONALE GRAVE, PURTAŢI OCHELARI DE PROTECŢIE TOT TIMPUL ATUNCI CÂND OPERAŢI ACEST APARAT. PURTAŢI O MASCĂ DE FAŢĂ SAU O MASCĂ ÎMPOTRIVA PRAFULUI ÎN LOCAŢII PRĂFUITE.

Română (Traducere din versiunea originală a instrucţiunilor)

⚠ AVERTISMENT

ÎNAINTE DE INSPECTAREA, CURĂŢAREA SAU EFECTUAREA LUCRĂRILOR DE DEPANARE PENTRU APARAT, OPRIŢI MOTORUL, AŞTEPTAŢI CA TOATE PĂRŢILE MOBILE SĂ SE OPREASCĂ ŞI DECONECTAŢI FIŞA DE LA SURSA DE ALIMENTARE. NERESPECTAREA ACESTOR INSTRUCŢIUNI POATE CONDUCE LA RĂNIREA GRAVĂ SAU DISTRUGEREA PROPRIETĂŢII.

Evitaţi folosirea de solvenţi când curăţaţi piesele din plastic. Majoritatea plasticului este susceptibil să se deterioreze de la diferiţi tipi de solvenţi comerciali şi poate fi deteriorat prin folosirea lor. Folosiţi cârpe curate pentru a îndepărta mizeria, praful, uleiul sau grăsimea etc.

⚠ AVERTISMENT

NU LĂSAŢI DELOC LICHIDUL DE FRÂNĂ, BENZINA, PRODUSELE PE BAZĂ DE PETROL, ULEIURILE PENETRANTE ETC., SĂ INTRE ÎN CONTACT CU PIESELE DIN PLASTIC. PRODUSELE CHIMICE POT DETERIORA, SLĂBI SAU DISTRUGE PLASTICUL, CEEA CE POATE CAUZA VĂTĂMĂRI GRAVE. NUMAI PIESELE INDICATE ÎN LISTA DE COMPONENTE SUNT DESTINATE A FI REPARATE SAU ÎNLOCUITE DE CLIENT. TOATE CELELALTE PIESE TREBUIE ÎNLOCUITE LA UN CENTRU DE SERVICE AUTORIZAT.

RISC DE RĂNIRE SAU PAGUBE MATERIALE!

Nu curățați scarificatorul sub jetul de apă de la robinet (în special sub jetul cu presiune înaltă).
Nu utilizați obiecte dure sau ascuțite pentru curățarea scarificatorului.
Pentru a economisi spațiu, scarificatorul trebuie pliat în vederea depozitării eliberând butoanele.
Aveți grijă ca, pe durata acestui proces, cablul de alimentare să nu fie prins. Depozitați scarificatorul de peluză într-un spațiu uscat, închis, inaccesibil copiilor.

- Opriți mașina și scoateți setul de acumulatori și așteptați până când se oprește cilindrul scarificatorului.
- Întotdeauna curățați partea de jos a scarificatorului după fiecare utilizare și înainte de depozitare.
- Inspectați cu atenție toți dinții și cartușurile pentru depistarea avariilor și înlocuiți când este nevoie.

Acest dispozitiv nu trebuie amestecat împreună cu deșeurile menajere normale. Acesta trebuie eliminat în conformitate cu reglementările locale.

⚠ PERICOL!

Tamburul scarificatorului poate cauza răni!

Română (Traducere din versiunea originală a instrucţiunilor)

REMEDIEREA DEFECŢIUNILOR		
Problemă	**Cauză posibilă**	**Soluţie**
Zgomot anormal.	Obiectele străine de pe cilindrul scarificatorului lovesc scarificatorul.	Opriți scarificatorul, așteptați până când cilindrul nu se mai rotește.
Zăngănit în mașină. Sunet șuierător.	Obiecte străine blochează cilindrul scarificatorului.	Îndepărtați obiectele străine.
		Verificați imediat scarificatorul.
Sunet șuierător.	Cureaua alunecă.	Contactați un centru de service autorizat.
Motorul nu pornește.	Acumulatorul nu este asigurat.	Asigurați-vă că acumulatorul este instalat în siguranță în mașină. Consultați secțiunea Instalarea acumulatorului din acest manual.
	Acumulatorul nu este încărcat.	Încărcați setul de acumulatori în conformitate cu instrucțiunile incluse cu modelul dumneavoastră.
Scarificatorul este greu de împins.	Blocat de obiecte străine.	Opriți motorul, așteptați până când scarificatorul nu se mai rotește. Îndepărtați obiectele străine. După aproximativ un minut, porniți scarificatorul.
	Iarba este prea înaltă.	Tundeți iarba înainte de operația de scarificare.
Rezultatele scarificării nu sunt satisfăcătoare.	Dispozitivul cu arc este uzat.	Reglați cilindrul scarificatorului.
	Cureaua este defectă.	Contactați un centru de service autorizat.
	Iarba a crescut prea înaltă.	Tundeți iarba înainte de a utiliza scarificatorul.

България (Превод от оригиналните инструкции)

СПЕЦИФИКАЦИИ

Модел	2504807
Двигател	40V
Ниво на вибрациите	Дясна ръкохватка 4.293 m/s². 1,5 m/s² Лява ръкохватка 3.121 m/s² 1,5 m/s²
Ниво на шумовото налягане	76.1 dB(A), k=3.0 dB(A)
Ниво на силата на шума	89.6 dB(A), k=3.0 dB(A)
Гарантирано ниво на звукова мощност	93 dB(A)
Скорост	3, 600 RPM
Пътека на аериране	14” (36 cm)
Дълбочина на аериране	3/8” (1 cm)
Размер на колелата	7” (17.8 cm)
Тегло (не включва акумулаторната батерия)	10.2 kg
Батерия	29717/29727
Зарядно устройство за батериите	2910907

ОПИСАНИЕ *(Вижте фиг. 1)*

1. Дръжка
2. Лост за балиране
3. Горна ръкохватка
4. Врътка
5. Щипка за кабел
6. Долна ръкохватка
7. Колело
8. Електрически кабел
9. Бутон за предпазно заключване
10. Винт
11. Шестоъгълен болт
12. Плоска шайба
13. Блокираща шайба
14. Блокировка
15. Пружина
16. Щифт
17. Ключ на акумулаторната батерия
18. Заден отвор за изхвърляне
19. Кутия за трева

СГЛОБЯВАНЕ

⚠ ПРЕДУПРЕЖДЕНИЕ

Този нов продукт е транспортиран частично сглобен, както е описано по-долу.Внимателно проверете опаковъчния списък по-долу, за да се уверите, че всички части присъстват в пакета; опаковъчният лист описва всички отделни части, които не са сглобени към продукта при доставката му. Не използвайте продукта, ако при разопаковането му някои части, включени в описа на пакета, вече са сглобени. Обадете се на отдела за обслужване на клиенти по-долу за съдействие. Ползването на продукт, който не е бил правилно сглобен предварително може да доведе до сериозно нараняване.

РАЗОПАКОВАНЕ

Този продукт изисква сглобяване.

- Внимателно извадете продукта и неговите принадлежностите от кутията. Уверете се, че са налични всички елементи, включени в описа на пакета.
- Огледайте внимателно продукта, за да се уверите, че не са възникнали повреди или счупвания по време на транспортирането.
- Преди да изхвърлите опаковъчния материал, инспектирайте внимателно продукта и проверете дали работи правилно.

ОПИС НА ПАКЕТА

- Аератор
- Плик с аксесоари (включва)
  - фиксатор за кабел
  - копче и болт
  - щипка за кабел
  - винтове
  - Ключ на акумулаторната батерия
- Ръков одстbo за употре ба

България (Превод от оригиналните инструкции)

⚠ ПРЕДУПРЕЖДЕНИЕ

Не опитвайте да променяте този продукт или да създавате принадлежности, които не са препоръчани за употреба с него. Всяка подобна поправка или промяна е некоректна употреба и може да създаде опасни условия и да нанесе сериозни физически наранявания.

⚠ ПРЕДУПРЕЖДЕНИЕ

Спрете машината и извадете батерията. Уверете се, че всички движещи са части са спрели напълно.Неспазването на тази инструкция може да доведе до неумишлено стартиране и евентуално сериозно нараняване.

⚠ ПРЕДУПРЕЖДЕНИЕ

Ако има липсващи или повредени части, не използвайте този продукт, преди те да бъдат заменени. Използването на продукт при наличието на повредени или липсващи части може да доведе до сериозни физически наранявания.

МОНТИРАНЕ НА ДОЛНАТА ДРЪЖКА *(вижте фигура 2)*

- Вкарайте долната дръжка (6) в отвора на корпуса.
- С помощта на винтовете от комплекта (10), фиксирайте долната дръжка към корпуса със звездовидна отвертка (не е включена в комплекта).

ИНСТАЛИРАНЕ НА ГОРНАТА МАШИНА*(вижте фигура 2)*

- Поставете горната дръжка така, че отворите да са подравнени с отворите на долната дръжка.
- Вкарайте шестоъгълния болт от комплекта (11) през отвора от външната страна на ръкохватката.
- Завийте копчето (4) върху шестоъгълния болт (11), за да го затегнете добре на мястото му.

ПОСТАВЯНЕ НА КУТИЯТА ЗА ТРЕВА *(вижте фигура 3)*

- Повдигнете задната врата за изхвърляне.
- Повдигнете колектора за трева за ръкохватката и го поставете под задната врата за изхвърляне, така че куките на колектора да бъдат застопорени върху лоста на вратата.
- Освободете задната врата за изхвърляне. При правилно монтиране куките на колектора за трева ще се закачат през отворите на задната врата за изхвърляне.

РАБОТА С ИНСТРУМЕНТА

⚠ ПРЕДУПРЕЖДЕНИЕ

Не позволявайте доброто познаване на продуктите да отслаби бдителността ви. Запомнете, че миг невнимание е достатъчен за нанасянето на сериозни наранявания.

⚠ ПРЕДУПРЕЖДЕНИЕ

Винаги носете защитни очила. Несъобразяването с това предупреждение може да доведе до попадане на чужди частици в очите ви и евентуални сериозни наранявания.

⚠ ПРЕДУПРЕЖДЕНИЕ

В никакъв случай не позволявайте пластмасовите части да влизат в контакт със спирачни течности, нефтени продукти, проникващи масла и т.н. Химикалите могат да повредят, отслабят или унищожат пластмасата, което може да доведе до сериозни физически наранявания. Само частите, показани в списъка с части, са предназначени за поправка или смяна от клиента. Всички други части трябва да се сменят от оторизиран сервизен център.

ИЗВАЖДАНЕ НА БАТЕРИЯТА *(вижте фигура 4)*

- Освободете лоста за балиране, за да спрете продукта.
- Отворете вратичката за акумулаторната батерия, за да стигнете до нейното отделение.
- Извадете ключа на батерията.
- Натиснете добре и задръжте бутона за освобождаване на батерията.
- Извадете батерията от продукта.

ПОСТАВЯНЕ НА БАТЕРИЯ*(вижте фигура 4)*

- Повдигнете и задръжте капака на батерията.
- Подравнете батерията с порта за батерия на аератора.
- Погрижете се бутона за освобождаване на батерията да щракне на мястото си и батерията да пасне плътно и сигурно в аератора, преди да започнете работа.
- Поставете ключа на акумулаторната батерия.

България (Превод от оригиналните инструкции)

- Ако машината няма да се използва незабавно, не поставяйте ключа на акумулаторната батерия.
- Затворете вратата.

СТАРТИРАНЕ НА АЕРАТОРА

- Натиснете и задръжте фиксатора на спусъка. Това води до активиране на превключвателя за балиране.
- Натиснете превключвателя за балиране към дръжката, за да работите.

СПИРАНЕ НА АЕРАТОРА

- Освободете превключвателя за балиране

ПОДДРЪЖКА

Цилиндърът на аератора може да причини наранявания! Преди да регулирате машината, откачете модула и изчакайте цилиндъра на аератора да спре да се движи. Носете дебели предпазни ръкавици, когато боравите с машината. Ако цилиндърът на аератора още не е износен, но отделни пружини са се счупили, те трябва да бъдат сменени. Може да се използват само идентични пружини за замяна.

⚠ ПРЕДУПРЕЖДЕНИЕ

Преди инспекция, почистване или обслужване на машината я изключете, извадете батерията и изчакайте, докато цилиндъра на аератора спре.Неспазването на тези указания може да доведе до сериозни физически наранявания или имуществени щети.

⚠ ПРЕДУПРЕЖДЕНИЕ

Носете подходящо облекло, ръкавици и предпазни очила, преди да извършвате каквато и да било дейност за поддръжка.

СМЯНА НА ВИЛИТЕ *(вижте фигура. 5)*

⚠ ПРЕДУПРЕЖДЕНИЕ

За да избегнете сериозни наранявания, изключете машината и извадете батерията, преди да извършвате каквато и да било дейност за поддръжка.

Използвайте само оригинални резервни части от производителя.

- Спрете машината и извадете батерията. Оставете достатъчно време, за да спрат изцяло движещите се части.
- Обърнете аератора наобратно.
- Извадете двата звездообразни винта (11), плоската шайба (13) и блокиращата шайба (14), които фиксират корпуса на вилите. Свалете двете гайки от отсрещната страна със звездообразна отвертка.
- Натиснете блокировката (15) на ръба на вала с плоска отвертка, за да отделите корпуса с вилите от вала.
- Сменете износените или счупени вили с нови.
- Фиксирайте корпуса с вилите обратно, като използвате плоската шайба и блокиращата шайба в оригиналната поредност.

⚠ ПРЕДУПРЕЖДЕНИЕ

Всички винтове за монтиране на половините на държача на вилите трябва да имат плоска шайба (13) и блокираща шайба (14) на резбите си, за да не се разхлабват винтовете по време на употреба.

СМЯНА НА ВИЛИТЕ *(вижте фиг. 6)*

- Отстранете касетата с вилите, както е показано на фиг. 6.
- Поставете сигурно касетата с вилите на работна маса.
- Избутайте щифта с отвертка (не е включена в комплекта). Това може да изисква използването на гумен чук, ако е необходима повече сила.
- Отстранете и изхвърлете износените/счупените вили.
- Поставете новите вили на местата им и плъзнете щифта обратно на мястото му, като го притиснете към твърда повърхност, за да влезе обратно на мястото си.

ОПАСНОСТ! ЦИЛИНДЪРЪТ НА АЕРАТОРА МОЖЕ ДА ПРИЧИНИ НАРАНЯВАНИЯ.

Преди поддръжка изключете машината, извадете батерията и изчакайте, докато цилиндъра на аератора спре. Носете дебели предпазни ръкавици, когато извършвате дейности за поддръжка. Аераторът за ливади трябва да се почиства след всяко ползване.

България (Превод от оригиналните инструкции)

⚠ ПРЕДУПРЕЖДЕНИЕ

ПРИ ИЗВЪРШВАНЕ НА РЕМОНТ ИЗПОЛЗВАЙТЕ САМО ИДЕНТИЧНИ РЕЗЕРВНИ ЧАСТИ. ИЗПОЛЗВАНЕТО НА ДРУГИ ЧАСТИ МОЖЕ ДА СЪЗДАДЕ ОПАСНОСТИ ИЛИ ДА ПОВРЕДИ ПРОДУКТА.

⚠ ПРЕДУПРЕЖДЕНИЕ

ВИНАГИ КОГАТО РАБОТИТЕ С УРЕДА, НОСЕТЕ ЗАЩИТНИ ОЧИЛА, ЗА ДА ПРЕДОТВРАТИТЕ СЕРИОЗНИ ФИЗИЧЕСКИ НАРАНЯВАНИЯ. В ПРАШНИ УСЛОВИЯ НОСЕТЕ МАСКА ЗА ЛИЦЕ ИЛИ МАСКА ПРОТИВ ПРАХ.

⚠ ПРЕДУПРЕЖДЕНИЕ

ПРЕДИ ДА ПРЕГЛЕЖДАТЕ, ПОЧИСТВАТЕ ИЛИ ОБСЛУЖВАТЕ МАШИНАТА, СПРЕТЕ МОТОРА, ИЗЧАКАЙТЕ ВСИЧКИ ПОДВИЖНИ ЧАСТИ ДА СПРАТ И ИЗК ЛЮЧЕТЕ ОТ ЕЛЕК ТРОЗАХРАНВАНЕТО. НЕСПАЗВАНЕТО НА ТЕЗИ УКАЗАНИЯ МОЖЕ ДА ДОВЕДЕ ДО СЕРИОЗНИ ФИЗИЧЕСКИ НАРАНЯВАНИЯ ИЛИ ИМУЩЕСТВЕНИ ЩЕТИ.

Избягвайте използването на разтворители при почистването на пластмасовите части. Повечето пластмаси са чувствителни към различни видове разтворители и могат да се повредят при използването на такива. Използвайте чисти кърпи, за да премахнете мръсотия, прах, масло, грес и др.

⚠ ПРЕДУПРЕЖДЕНИЕ

В НИКАКЪВ СЛУЧАЙ НЕ ПОЗВОЛЯВАЙТЕ ПЛАСТМАСОВИТЕ ЧАСТИ ДА ВЛИЗАТ В КОНТАКТ СЪС СПИРАЧНИ ТЕЧНОСТИ, НЕФТЕНИ ПРОДУКТИ, ПРОНИКВАЩИ МАСЛА И Т.Н. ХИМИКАЛИТЕ МОГАТ ДА ПОВРЕДЯТ, ОТСЛАБЯТ ИЛИ УНИЩОЖАТ ПЛАСТМАСАТА, КОЕТО МОЖЕ ДА ДОВЕДЕ ДО СЕРИОЗНИ ФИЗИЧЕСКИ НАРАНЯВАНИЯ. САМО ЧАСТИТЕ, ПОКАЗАНИ В СПИСЪКА С ЧАСТИ, СА ПРЕДНАЗНАЧЕНИ ЗА ПОПРАВКА ИЛИ СМЯНА ОТ КЛИЕНТА. ВСИЧКИ ДРУГИ ЧАСТИ ТРЯБВА ДА СЕ СМЕНЯТ ОТ ОТОРИЗИРАН СЕРВИЗЕН ЦЕНТЪР.

РИСК ОТ НАРАНЯВАНЕ И МАТЕРИАЛНИ ЩЕТИ!

Не почиствайте аератора за ливади на течаща вода (особено ако е под високо налягане).
Не използвайте твърди или остри предмети за почистване на аератора за ливади.
За да се спести място, аераторът за ливади може да се сгъва за съхранение, като копчетата бъдат освободени.
Внимавайте по време на този процес захранващият кабел да не се заплете. Съхранявайте аератора за ливади на сухо, закрито място, до което нямат достъп деца.

- Изключете машината, извадете батерията и изчакайте, докато цилиндъра на аератора спре.
- Винаги почиствайте долната част на аератора след всяко ползване и преди прибиране за съхранение.
- Внимателно оглеждайте всички вили и касети за повреди и заменяйте тези, които е необходимо.

Този уред не бива да се изхвърля с обикновените битови отпадъци. Той трябва да се изхвърли в съответствие с местните регулации.

⚠ ОПАСНОСТ!

Цилиндърът на аератора може да причини наранявания.

България (Превод от оригиналните инструкции)

ОТСТРАНЯВАНЕ НА ПРОБЛЕМИ

Проблем	Възможна причина	Решение
Ненормален шум.	Външни предмети в цилиндъра на аератора удрят аератора.	Изключете аератора и изчакайте докато цилиндърът спре да се върти.
Тракане в машината. Свиркащ шум.	Външни предмети запушват цилиндъра на аератора.	Извадете външните предмети.
		Проверете аератора незабавно.
Свиркащ шум.	Ремъкът се изплъзва.	Свържете се с оторизиран сервизен център.
Моторът не стартира.	Батерията не е поставена стабилно.	Уверете се, че батерията е поставена стабилно и сигурно в машината. Вижте отдел „Поставяне на батерията" в настоящото ръководство.
	Батерията не е заредена.	Заредете батерията в съответствие с инструкциите, включени към модела ви.
Аераторът се бута трудно.	Блокиран е от външни предмети.	Изключете мотора и изчакайте докато аераторът спре да се върти. Извадете външните предмети. След приблизително една минута включете аератора.
	Тревата е прекалено висока.	Окосете тревата, преди да аерирате.
Резултатите от аерирането не са задоволителни.	Износване на пружинните зъбци.	Регулирайте цилиндъра на аератора.
	Дефект на ремъка.	Свържете се с оторизиран сервизен център.
	Тревата е пораснала прекалено много.	Окосете тревата, преди да използвате аератора.

Ελληνικά (Πρωτότυπες οδηγίες)

ΠΡΟΔΙΑΓΡΑΦΕΣ

Μοντέλο	2504807
Τάση	40V
Επίπεδα κραδασμών	Δεξιά χειρολαβή 4.293 m/s². 1,5 m/s² Αριστερή χειρολαβή 3.121 m/s² 1,5 m/s²
Επίπεδο πίεσης ήχου	76.1 dB(A), k=3.0 dB(A)
Επίπεδο έντασης ήχου	89.6 dB(A), k=3.0 dB(A)
Εγγυημένο επίπεδο έντασης ήχου	93 dB(A)
Ταχύτητα	3, 600 RPM
Εύρος εκχέρσωσης	14” (36 cm)
Βάθος εκχέρσωσης	3/8” (1 cm)
Μέγεθος τροχού	7” (17.8 cm)
Βάρος (δεν περιλαμβάνεται η μπαταρία)	10.2 kg
Μπαταρία	29717/29727
Φορτιστής μπαταρίας	2910907

ΠΕΡΙΓΡΑΦΗ *(Βλ. εικόνα 1.)*

1. Μπάρα χειρολαβής
2. Σκανδάλη
3. Άνω λαβή
4. Κουμπί
5. Σφιγκτήρας καλωδίου
6. Κάτω λαβή
7. Τροχός
8. Ηλεκτρικό καλώδιο
9. Κουμπί κλειδώματος ασφαλείας
10. Βίδα
11. Εξαγωνικό μπουλόνι
12. Επίπεδη ροδέλα
13. Ροδέλα ασφάλισης
14. Κλειδαριά
15. Ελατήριο
16. Πείρος
17. Κλειδί μπαταρίας
18. Άνοιγμα πίσω εξόδου
19. Πλαίσιο γρασιδιού

ΣΥΝΑΡΜΟΛΟΓΗΣΗ

⚠ ΠΡΟΕΙΔΟΠΟΙΗΣΗ

Το νέο προϊόν αποστέλλεται μερικώς συναρμολογημένο, όπως περιγράφεται παρακάτω. Ελέγξτε προσεκτικά τον κατάλογο περιεχομένου της συσκευασίας για να ελέγξετε εάν περιλαμβάνονται στη συσκευασία όλα τα είδη. Ο κατάλογος περιεχομένου της συσκευασίας περιλαμβάνει όλα τα εξαρτήματα που δεν έχουν συναρμολογηθεί κατά την παράδοση. Μην χρησιμοποιείτε το προϊόν αν οποιοδήποτε εξάρτημα από τη Λίστα συσκευασίας έχει ήδη συναρμολογηθεί στο προϊόν σας όταν το αφαιρείτε από τη συσκευασία. Ζητήστε τη βοήθεια της εξυπηρέτησης πελατών. Η λειτουργία ενός προϊόντος που ενδέχεται να μην έχει συναρμολογηθεί σωστά μπορεί να οδηγήσει σοβαρό τραυματισμό.

ΑΝΟΙΓΜΑ ΣΥΣΚΕΥΑΣΙΑΣ

Το προϊόν απαιτεί συναρμολόγηση.

- Αφαιρέστε με προσοχή το προϊόν και τυχόν εξαρτήματα από τη συσκευασία. Βεβαιωθείτε ότι περιλαμβάνονται όλα τα στοιχεία που αναγράφονται στη λίστα συσκευασίας.
- Ελέγξτε προσεκτικά το προϊόν για να βεβαιωθείτε ότι δεν προκλήθηκαν θραύσεις ή ζημιές κατά τη μεταφορά του.
- Μην απορρίπτετε το υλικό συσκευασίας μέχρι να έχετε ελέγξει προσεκτικά και χρησιμοποιήσει ικανοποιητικά το προϊόν.

ΛΙΣΤΑ ΣΥΣΚΕΥΑΣΙΑΣ

- Εκχερσωτής
- Σακούλα εξαρτημάτων (περιλαμβάνει)
  - Διάταξη συγκράτησης καλωδίου
  - Κουμπί και παξιμάδι
  - κλιπ καλωδίου
  - Βίδες
  - Κλειδί μπαταρίας
- Εγχειριδιο χρησησ

Ελληνικά (Πρωτότυπες οδηγίες)

⚠ ΠΡΟΕΙΔΟΠΟΙΗΣΗ

Μην προσπαθείτε να τροποποιήσετε το προϊόν ή να δημιουργήσετε εξαρτήματα που δεν προτείνονται για χρήση με αυτό, Κάθε τέτοια αλλαγή ή τροποποίηση αποτελεί εσφαλμένη χρήση και μπορεί να προκαλέσει επικίνδυνες καταστάσεις και πιθανό σοβαρό τραυματισμό.

⚠ ΠΡΟΕΙΔΟΠΟΙΗΣΗ

Διακόψτε τη λειτουργία του μηχανήματος και αφαιρέστε την μπαταρία. Βεβαιωθείτε ότι όλα τα μέρη που κινούνται έχουν σταματήσει εντελώς. Στην αντίθετη περίπτωση ενέχει κίνδυνος ακούσιας ενεργοποίησης του εργαλείου και επακόλουθου σοβαρού τραυματισμού.

⚠ ΠΡΟΕΙΔΟΠΟΙΗΣΗ

Αν οποιοδήποτε εξάρτημα έχει υποστεί φθορά ή λείπει, μην χρησιμοποιείτε το προϊόν μέχρι την αντικατάστασή του. Η χρήση προϊόντος με φθαρμένα ή απόντα εξαρτήματα, μπορεί να προκαλέσει σοβαρό τραυματισμό.

ΕΓΚΑΤΑΣΤΑΣΗ ΤΗΣ ΚΑΤΩ ΧΕΙΡΟΛΑΒΗΣ *(Βλ. Σχήμα 2)*

- Εισάγετε την κάτω χειρολαβή (6) στην οπή του πλαισίου.
- Χρησιμοποιώντας τις παρεχόμενες βίδες (10), συσφίξτε την κάτω χειρολαβή στο πλαίσιο με κατσαβίδι Torx (δεν παρέχεται).

ΤΟΠΟΘΕΤΗΣΗ ΑΝΩ ΛΑΒΗΣ*(Βλ. Σχήμα 2)*

- Τοποθετήστε την επάνω χειρολαβή με τέτοιον τρόπο, έτσι ώστε οι οπές της να ευθυγραμμιστούν με τις οπές της κάτω χειρολαβής.
- Εισαγάγετε το παρεχόμενο εξαγωνικό μπουλόνι (11) από την έξω πλευρά στην οπή που υπάρχει στη μπάρα οδήγησης.
- Περάστε το κουμπί (4) πάνω στο εξαγωνικό μπουλόνι (11) για να συσφίξετε.

ΤΟΠΟΘΕΤΗΣΗ ΠΛΑΙΣΙΟΥ ΓΡΑΣΙΔΙΟΥ*(Βλ. Σχήμα 3)*

- Ανασηκώστε την πίσω θύρα εξόδου.
- Ανασηκώστε την παγίδα γρασιδιού από τη λαβή της και τοποθετήστε την κάτω από την πίσω θύρα εξόδου ώστε τα άγκιστρα στην παγίδα να εδρεύουν στη ράβδο θύρας.
- Αφήστε την πίσω θύρα εξόδου. Αν τοποθετηθούν σωστά, τα άγκιστρα της παγίδας επεκτείνονται μέσω των ανοιγμάτων στην πίσω θύρα εξόδου.

ΛΕΙΤΟΥΡΓΙΑ

⚠ ΠΡΟΕΙΔΟΠΟΙΗΣΗ

Καθώς θα εξοικειώνεστε με τη χρήση του προϊόντος, διατηρήστε την προσοχή σας. Να θυμάστε ότι αρκεί μια στιγμή απροσεξίας για να προκληθεί σοβαρός τραυματισμός.

⚠ ΠΡΟΕΙΔΟΠΟΙΗΣΗ

Φοράτε πάντα προστατευτικά ματιών. Διαφορετικά υπάρχει κίνδυνος εκτίναξης αντικειμένων στα μάτια σας και πρόκλησης σοβαρού τραυματισμού.

⚠ ΠΡΟΕΙΔΟΠΟΙΗΣΗ

Μην αφήνετε ποτέ υγρά φρένων, βενζίνη, προϊόντα με βάση το πετρέλαιο, διεισδυτικά λάδια κ.λπ. να έρχονται σε επαφή με τα πλαστικά εξαρτήματα. Τα χημικά μπορούν να φθείρουν, να εξασθενήσουν ή να καταστρέψουν το πλαστικό, προκαλώντας σοβαρό τραυματισμό. Μόνο τα εξαρτήματα που περιλαμβάνονται στον κατάλογο εξαρτημάτων μπορούν να συντηρηθούν ή να επισκευαστούν από τον καταναλωτή. Όλα τα άλλα εξαρτήματα απαιτούν αντικατάσταση από εξουσιοδοτημένο κέντρο σέρβις.

ΑΦΑΙΡΕΣΗ ΜΠΑΤΑΡΙΑΣ *(Βλ. Σχήμα 4)*

- Ελευθερώστε τον λεβιέ ασφαλείας για να σταματήσει το μηχάνημα να λειτουργεί.
- Ανοίξτε τη θύρα μπαταρίας για να έχετε πρόσβαση στη θέση μπαταρίας.
- Αφαιρέστε το κλειδί μπαταρίας.
- Πατήστε και κρατήστε σταθερά πατημένο το κουμπί απασφάλισης της μπαταρίας.
- Αφαιρέστε την μπαταρία από το προϊόν.

ΤΟΠΟΘΕΤΗΣΗ ΜΠΑΤΑΡΙΑΣ*(Βλ. Σχήμα 4)*

- Ανασηκώστε και κρατήστε πάνω τη θύρα μπαταρίας.
- Ευθυγραμμίστε την μπαταρία με την υποδοχή μπαταρίας του εξαερωτήρα.
- Βεβαιωθείτε ότι το κουμπί απασφάλισης της μπαταρίας κούμπωσε σωστά στη θέση του και ότι η μπαταρία έχει εισχωρήσει πλήρως και σταθερά στον εξαερωτήρα πριν να τον θέσετε σε λειτουργία.
- Εισάγετε το κλειδί μπαταρίας.

Ελληνικά (Πρωτότυπες οδηγίες)

- Αν η μηχανή δεν θα χρησιμοποιηθεί άμεσα, μην εισάγετε το κλειδί μπαταρίας
- Κλείστε τη θύρα.

ΕΚΚΙΝΗΣΗ ΤΟΥ ΕΚΧΕΡΣΩΤΗ

- Κρατήστε πατημένο το κουμπί κλειδώματος ασφαλείας. Με αυτόν τον τρόπο η σκανδάλη γίνεται λειτουργική.
- Πιέστε τη σκανδάλη στη μπάρα οδήγησης για να θέσετε το μηχάνημα σε λειτουργία.

ΠΑΥΣΗ ΤΟΥ ΕΚΧΕΡΣΩΤΗ

- Απελευθερώστε τη σκανδάλη.

ΣΥΝΤΗΡΗΣΗ

Ο κύλινδρος του εκχερσωτή μπορεί να προκαλέσει τραυματισμούς! Προτού πραγματοποιήσετε ρυθμίσεις, αποσυνδέστε τη μονάδα από την παροχή ρεύματος και περιμένετε μέχρι να ακινητοποιηθεί πλήρως ο κύλινδρος. Φοράτε γάντια μεγάλης αντοχής όταν πραγματοποιείτε ρυθμίσεις. Σε περίπτωση που ο κύλινδρος του εκχερσωτή δεν έχει ακόμη φθαρεί, ωστόσο μεμονωμένα ελατήρια έχουν σπάσει, αυτά θα πρέπει να αντικατασταθούν. Χρησιμοποιείτε μόνο ταυτόσημα ανταλλακτικά ελατήρια.

⚠ ΠΡΟΕΙΔΟΠΟΙΗΣΗ

Πριν από τον έλεγχο, τον καθαρισμό ή τη συντήρηση του μηχανήματος, απενεργοποιήστε το, αφαιρέστε την μπαταρία και περιμένετε μέχρι να σταματήσει ο κύλινδρος του εξαερωτήρα.Αν δεν τηρηθούν οι παραπάνω οδηγίες, υπάρχει κίνδυνος σοβαρού τραυματισμού ή υλικής βλάβης.

⚠ ΠΡΟΕΙΔΟΠΟΙΗΣΗ

Φοράτε κατάλληλα ρούχα, γάντια και προστατευτικά γυαλιά, πριν την πραγματοποίηση εργασιών συντήρησης.

ΑΝΤΙΚΑΤΑΣΤΑΣΗ ΥΝΙΩΝ *(Βλ. Σχήμα 5)*

⚠ ΠΡΟΕΙΔΟΠΟΙΗΣΗ

Για να αποφύγετε σοβαρό τραυματισμό, απενεργοποιήστε το μηχάνημα και αφαιρέστε την μπαταρία πριν από την εκτέλεση οποιασδήποτε εργασίας συντήρησης.

Χρησιμοποιείτε μόνο τα γνήσια ανταλλακτικά του κατασκευαστή.

- Διακόψτε τη λειτουργία του μηχανήματος και αφαιρέστε την μπαταρία.Περιμένετε όσο απαιτηθεί, μέχρι να ακινητοποιηθούν πλήρως τα κινούμενα μέρη.
- Γύρισε τον εκχερσωτή ανάποδα.
- Αφαιρέστε τις δύο βίδες Torx (11), την επίπεδη ροδέλα (13) και τη ροδέλα ασφάλισης (14) που ασφαλίζουν το περίβλημα των υνιών. Αφαιρέστε τα δύο παξιμάδια στην αντίθετη πλευρά με κατσαβίδι Torx.
- Πιέστε την κλειδαριά (15) στην άκρη του άξονα με ένα ίσιο κατσαβίδι για να ξεχωρίσετε το περίβλημα των υνιών από τον άξονα.
- Αντικαταστήστε τα φθαρμένα ή σπασμένα υνιά με νέα.
- Επανασυναρμολογήστε το περίβλημα, χρησιμοποιώντας την επίπεδη ροδέλα και τη ροδέλα ασφάλισης με την αρχική σειρά.

⚠ ΠΡΟΕΙΔΟΠΟΙΗΣΗ

Όλες οι βίδες που χρησιμοποιούνται για τη συναρμολόγηση των δύο τμημάτων της υποδοχής των υνιών θα πρέπει να διαθέτουν επίπεδη ροδέλα (13) και ροδέλα ασφάλισης (14) στα σπειρώματα, έτσι ώστε να μη ξεβιδώνονται οι βίδες κατά τη διάρκεια της χρήσης.

ΑΝΤΙΚΑΤΑΣΤΑΣΗ ΥΝΙΩΝ *(βλέπε σχήμα 6)*

- Αφαιρέστε το φυσίγγιο των υνιών, σύμφωνα με το σχήμα 6.
- Ασφαλίστε το φυσίγγιο σε έναν πάγκο εργασίας.
- Πιέστε τον πείρο προς τα έξω, με τη βοήθεια κατσαβιδιού (δεν παρέχεται). Εφόσον απαιτηθεί μεγαλύτερη δύναμη, χρησιμοποιήστε λαστιχένια ματσόλα.
- Αφαιρέστε και απορρίψτε τ φθαρμένα/σπασμένα υνιά.
- Επαναφέρετε το υνί στην αρχική του θέση και ωθήστε τον πείρο στη θέση του, πιέζοντάς τον πάνω σε κάποια σταθερή επιφάνεια.

ΚΙΝΔΥΝΟΣ! Ο ΚΥΛΙΝΔΡΟΣ ΤΟΥ ΕΚΧΕΡΣΩΤΗ ΜΠΟΡΕΙ ΝΑ ΠΡΟΚΑΛΕΣΕΙ ΤΡΑΥΜΑΤΙΣΜΟΥΣ.

Πριν από τη συντήρηση, απενεργοποιήστε το και αφαιρέστε την μπαταρία και περιμένετε μέχρι να σταματήσει ο κύλινδρος του εξαερωτήρα.Φοράτε γάντια μεγάλης αντοχής για την εκτέλεση της συντήρησης. Ο εκχερσωτής θα πρέπει να καθαρίζεται μετά από κάθε χρήση.

Ελληνικά (Πρωτότυπες οδηγίες)

⚠ ΠΡΟΕΙΔΟΠΟΙΗΣΗ

ΚΑΤΆ ΤΙΣ ΕΡΓΑΣΊΕΣ ΣΈΡΒΙΣ, ΧΡΗΣΙΜΟΠΟΙΕΊΤΕ ΜΌΝΟ ΠΑΝΟΜΟΙΌΤΥΠΑ ΑΝΤΑΛΛΑΚΤΙΚΆ. Η ΧΡΉΣΗ ΆΛΛΩΝ ΑΝΤΑΛΛΑΚΤΙΚΏΝ ΜΠΟΡΕΊ ΝΑ ΠΡΟΚΑΛΈΣΕΙ ΚΊΝΔΥΝΟ Ή ΝΑ ΑΠΟΤΕΛΈΣΕΙ ΑΙΤΊΑ ΠΡΌΚΛΗΣΗΣ ΒΛΆΒΗΣ ΣΤΟ ΠΡΟΪΌΝ.

⚠ ΠΡΟΕΙΔΟΠΟΙΗΣΗ

ΓΙΑ ΤΗΝ ΑΠΟΦΥΓΉ ΣΟΒΑΡΟΎ ΤΡΑΥΜΑΤΙΣΜΟΎ, ΦΟΡΆΤΕ ΠΡΟΣΤΑΤΕΥΤΙΚΆ ΜΑΤΙΏΝ Ή ΓΥΑΛΙΆ ΑΣΦΑΛΕΙΑΣ ΚΆΘΕ ΦΟΡΆ ΠΟΥ ΧΡΗΣΙΜΟΠΟΙΕΊΤΕ ΤΟ ΠΡΟΪΌΝ. ΦΟΡΆΤΕ ΚΆΣΚΑ Ή ΜΆΣΚΑ ΣΚΌΝΗΣ ΣΕ ΕΡΓΑΣΊΕΣ ΠΟΥ ΠΡΟΚΑΛΟΎΝ ΣΚΌΝΗ.

⚠ ΠΡΟΕΙΔΟΠΟΙΗΣΗ

ΠΡΙΝ ΤΟΝ ΈΛΕΓΧΟ, ΤΟΝ ΚΑΘΑΡΙΣΜΌ Ή ΤΟ ΣΈΡΒΙΣ ΤΟΥ ΜΗΧΑΝΉΜΑΤΟΣ, ΑΠΕΝΕΡΓΟΠΟΙΉΣΤΕ ΤΟΝ ΚΙΝΗΤΉΡΑ, ΠΕΡΙΜΈΝΕΤΕ ΝΑ ΣΤΑΜΑΤΉΣΟΥΝ ΌΛΑ ΤΑ ΚΙΝΟΎΜΕΝΑ ΕΞΑΡΤΉΜΑΤΑ ΚΑΙ ΑΠΟΣΥΝΔΈΣΤΕ ΤΟ ΒΎΣΜΑ ΑΠΌ ΤΗΝ ΠΡΊΖΑ. ΑΝ ΔΕΝ ΤΗΡΗΘΟΎΝ ΟΙ ΠΑΡΑΠΆΝΩ ΟΔΗΓΊΕΣ, ΥΠΆΡΧΕΙ ΚΊΝΔΥΝΟΣ ΣΟΒΑΡΟΎ ΤΡΑΥΜΑΤΙΣΜΟΎ Ή ΥΛΙΚΉΣ ΒΛΆΒΗΣ.

Αποφύγετε τη χρήση διαλυτών στον καθαρισμό των πλαστικών εξαρτημάτων. Τα περισσότερα πλαστικά είναι ευάλωτα στην πρόκληση ζημιών από τους διάφορους τύπους διαλυτών που είναι διαθέσιμοι στο εμπόριο και μπορούν να υποστούν ζημιές από τη χρήση τους. Χρησιμοποιείτε καθαρά πανιά για την αφαίρεση βρωμιάς, σκόνης, λαδιού, γράσου κ.λπ.

⚠ ΠΡΟΕΙΔΟΠΟΙΗΣΗ

ΜΗΝ ΑΦΉΝΕΤΕ ΠΟΤΈ ΥΓΡΆ ΦΡΈΝΩΝ, ΒΕΝΖΊΝΗ, ΠΡΟΪΌΝΤΑ ΜΕ ΒΆΣΗ ΤΟ ΠΕΤΡΈΛΑΙΟ, ΔΙΕΙΣΔΥΤΙΚΆ ΛΆΔΙΑ Κ.ΛΠ. ΝΑ ΈΡΧΟΝΤΑΙ ΣΕ ΕΠΑΦΉ ΜΕ ΤΑ ΠΛΑΣΤΙΚΆ ΕΞΑΡΤΉΜΑΤΑ. ΤΑ ΧΗΜΙΚΆ ΜΠΟΡΟΎΝ ΝΑ ΦΘΕΊΡΟΥΝ, ΝΑ ΕΞΑΣΘΕΝΉΣΟΥΝ Ή ΝΑ ΚΑΤΑΣΤΡΈΨΟΥΝ ΤΟ ΠΛΑΣΤΙΚΌ, ΠΡΟΚΑΛΏΝΤΑΣ ΣΟΒΑΡΌ ΤΡΑΥΜΑΤΙΣΜΌ. ΜΟΝΟ ΤΑ ΕΞΑΡΤΗΜΑΤΑ ΠΟΥ ΠΕΡΙΛΑΜΒΑΝΟΝΤΑΙ ΣΤΟΝ ΚΑΤΑΛΟΓΟ ΕΞΑΡΤΗΜΑΤΩΝ ΜΠΟΡΟΥΝ ΝΑ ΣΥΝΤΗΡΗΘΟΥΝ Η ΝΑ ΕΠΙΣΚΕΥΑΣΤΟΥΝ ΑΠΟ ΤΟΝ ΚΑΤΑΝΑΛΩΤΗ. ΌΛΑ ΤΑ ΑΛΛΑ ΕΞΑΡΤΗΜΑΤΑ ΑΠΑΙΤΟΥΝ ΑΝΤΙΚΑΤΑΣΤΑΣΗ ΑΠΟ ΕΞΟΥΣΙΟΔΟΤΗΜΕΝΟ ΚΕΝΤΡΟ ΣΕΡΒΙΣ.

ΚΙΝΔΥΝΟΣ ΤΡΑΥΜΑΤΙΣΜΟΥ ΚΑΙ ΥΛΙΚΩΝ ΖΗΜΙΩΝ!

Μην καθαρίζετε τον εκχερσωτή κάτω από τρεχούμενο νερό (και ειδικά υψηλής πίεσης).
Μην χρησιμοποιείτε σκληρά ή αιχμηρά αντικείμενα για τον καθαρισμό του εκχερσωτή.
Για την εξοικονόμηση χώρου, ο εκχερσωτής μπορεί να διπλωθεί, απελευθερώνοντας τα κουμπιά.
Προσέχετε κατά τη διάρκεια αυτής της διαδικασίας, έτσι ώστε να μην εγκλωβιστεί το καλώδιο ισχύος.
Αποθηκεύστε τον εκχερσωτή σε ξηρό, κλειστό χώρο, στον οποίο δεν έχουν πρόσβαση παιδιά.

- Απενεργοποιήστε το και αφαιρέστε την μπαταρία και περιμένετε μέχρι να σταματήσει ο κύλινδρος του εξαερωτήρα.
- Καθαρίζετε πάντοτε το κάτω μέρος του εκχερσωτή μετά από χρήση και πριν τον αποθηκεύσετε.
- Ελέγξτε προσεκτικά όλα τα υνιά και φυσίγγια για ενδεχόμενη ζημιά και αντικαταστήστε, εφόσον απαιτηθεί.

Αυτό το μηχάνημα δεν επιδέχεται απόρριψη στη κοινά οικιακά απορρίμματα. Πρέπει να απορριφθεί σύμφωνα με τους τοπικούς κανονισμούς.

⚠ ΚΙΝΔΥΝΟΣ!

Ο κύλινδρος του εκχερσωτή μπορεί να προκαλέσει τραυματισμούς.

Ελληνικά (Πρωτότυπες οδηγίες)

ΑΝΤΙΜΕΤΩΠΙΣΗ ΠΡΟΒΛΗΜΑΤΩΝ

Πρόβλημα	Πιθανή αιτία	Λύση
Περίεργος θόρυβος.	Ξένα αντικείμενα έχουν εισχωρήσει στον κύλινδρο και προσκρούουν στον εξαερωτήρα.	Απενεργοποιήστε τον εξαερωτήρα και περιμένετε μέχρι ο κύλινδρος να σταματήσει να γυρίζει.
Κρότος μέσα στη μονάδα. Ήχος σφυρίγματος.	Ξένα αντικείμενα εμποδίζουν τον κύλινδρο του εξαερωτήρα.	Απομακρύνετε τα ξένα αντικείμενα.
		Ελέγξτε τον εξαερωτήρα αμέσως.
Ήχος σφυρίγματος.	Γλίστρημα ζώνης.	Επικοινωνήστε με ένα εξουσιοδοτημένο κέντρο σέρβις.
Η μηχανή δεν ξεκινάει.	Η μπαταρία δεν έχει ασφαλίσει.	Βεβαιωθείτε ότι η μπαταρία είναι πλήρως ασφαλισμένη μέσα στο μηχάνημα. Ανατρέξτε στην ενότητα «Μπαταρία» του παρόντος εγχειριδίου.
	Η μπαταρία δεν είναι φορτισμένη.	Φορτίστε την μπαταρία σύμφωνα με τις οδηγίες που περιλαμβάνονται για το μοντέλο σας.
Το σπρώξιμο του εξαερωτήρα γίνεται με δυσκολία.	Μπλοκάρεται από ξένα αντικείμενα.	Απενεργοποιήστε το μοτέρ, περιμένετε να σταματήσει η περιστροφή του εξαερωτήρα. Απομακρύνετε τα ξένα αντικείμενα. Μετά από ένα λεπτό περίπου, απενεργοποιήστε τον εξαερωτήρα.
	Το γρασίδι είναι πολύ ψηλό.	Κουρέψτε το γρασίδι πριν να προχωρήσετε στην αποβρύωση.
Τα αποτελέσματα της αποβρύωσης δεν είναι ικανοποιητικά.	Τα δόντια του ελατηρίου έχουν φθαρεί.	Προσαρμόστε τον κύλινδρο του εξαερωτήρα.
	Αστοχία ιμάντα.	Επικοινωνήστε με εξουσιοδοτημένο κέντρο σέρβις.
	Το γρασίδι έχει ψηλώσει υπερβολικά.	Κουρέψτε το γρασίδι πριν να χρησιμοποιήσετε τον εξαερωτήρα.

العربية (التعليمات الأصلية)

المواصفات

طراز	2504807
الجهد	40V
الاهتزاز	المقبض الأيمن 4.293 m/s². 1,5 m/s² المقبض الأيسر 3.121 m/s². 1,5 m/s²
مستوى ضغط الصوت بوحدة	76.1 dB(A), k=3.0 dB(A)
مستوى قوة الصوت المضمون بوحدة	89.6dB(A), k=3.0dB(A)
مولد طاقة توافقي	93 dB(A)
السرعة	600, 3 RPM
مسار جهاز إزالة الحشائش	14" (36 cm)
عمق عملية إزالة الحشائش	3/8" (1 cm)
حجم الإطار	7" (17.8 cm)
الوزن (بدون حزمة البطارية)	10.2 kg
بطارية	29717/29727
بطارية نحاس	2910907

الوصف (انظر الشكل 1.)

1. مقبض علوي
2. ذراع التحكم
3. مؤشر الجهد
4. مقبض
5. مشبك الكابل
6. الجهد السفلي
7. الإطار
8. الكابل الرئيسي
9. زر قفل الأمان
10. مسمار برغي
11. مسمار سداسي
12. مشبك السطح
13. حامل التثبيت
14. قفل
15. زنبرك
16. مسمار
17. بطارية حاتم
18. فرصلة تحرير البطارية
19. شاشة عرض

التركيب

تركيب المقبض السفلي (انظر الشكل 2)

أدخل المقبض السفلي (6) في المبيت (5).

استخدم مسمار البراغي المرفق مع المنتج (10) لربط المقبض السفلي بالمبيت.

تحذير

هذا المنتج الجديد تم شحنه في وضع مجمع لزيادة الحماية أثناء النقل. قبل استخدام أي بطارية من فئة البطارية الواردة أدناه، تأكد من أن تم إدراج كافة العناصر في البطارية، كما هو موضح في الرسوم التوضيحية. لم يتم تجميعها مع المنتج أثناء الشحن. لا تستخدم هذا المنتج إن كانت أي من الأجزاء على قائمة التعبئة مجمعة بالفعل عند قيامك بفكها. اتصل برقم خدمة العملاء الوارد أدناه للحصول على المساعدة. قد يتسبب تشغيل المنتج الذي لم يتم تجميعه بشكل صحيح في إصابة بدنية خطيرة.

تركيب المقبض العلوي

يتطلب هذا المنتج تجميع أجزائه.

قم بإزالة جميع المكونات من الصندوق بعناية، وتأكد من وجود كافة العناصر المدرجة في قائمة التعبئة.

تحذير

في حالة تضرر أو فقد أي أجزاء لا تقم بتشغيل هذا المنتج حتى يتم استبدال هذه الأجزاء. استخدام المنتج مع وجود أجزاء متضررة أو أجزاء مفقودة قد يتسبب في حدوث إصابة شخصية خطيرة.

قم بمحاذاة ثقوب المقبض العلوي (3) مع ثقوب المقبض السفلي (2).

استخدم مسمار البراغي المرفق مع المنتج (10) لربط المقبض العلوي بالمقبض السفلي.

الترجمة الأصلية (التعليمات العربية)

السفلي في المبيت باستخدام مفك براغي سداسي الرأس (غير مرفق مع المنتج).

تركيب المقبض العلوي(انظر الشكل 2)

- اضبط وضعية المقبض العلوي بحيث تصطف الفتحات مع فتحات المقبض السفلي.
- أدخل المسمار السداسي المجهز (11) من خلال الفتحة من الجهة الخارجية للمقبض اليدوي.
- لف المقبض (4) في المسمار السداسي (11) لإحكام الربط بأمان في الموضع المناسب.

شناشحلا عيمجت قودنص بيكرت (انظر الشكل *3*)

- .يفلخلا فيرصتلا باب عفرا
- فيرصتلا باب تحت هعضو هدي نم شناشحلا عمجم عفرا متيثم شناشحلا عمجم بلع تافاطخلا نوكت ثيحب يفلخلا .بابلا بيضق بلع.
- حيحصلا بيكرتلا دنع .يفلخلا فيرصتلا باب ررح تاحتفلا ربع شناشحلا عمجم بلع تافاطخلا دتمت فوس .يفلخلا فيرصتلا باب بلع

التشغيل

⚠ تحذير

لا تجعل معرفتك بالمنتجات مهملًا، وتذكر أن الإهمال لثانية واحدة يكفي لإلحاق إصابة خطيرة.

⚠ تحذير

تدي دائمًا واقيات العين. الفشل في الالتزام بذلك قد يتسبب في ارتطام أشياء بعينيك مما قد يتسبب في حدوث إصابة خطيرة محتملة.

⚠ تحذير

ا تترك في أي وقت من الأوقات سوائل الفرامل، والبنزين، والمنتجات القائمة على النفط والزيوت النافذة أن تلامس الأجزاء البلاستيكية. حيث يمكن أن تتلف الكيماويات الأجزاء البلاستيكية وتضعفها وتدمرها مما قد يتسبب في حدوث إصابة شخصية خطيرة.فقط الأجزاء المبينة في قائمة الأجزاء هي التي يمكن إصلاحها أو استبدالها من جانب العميل. ينبغي استبدال جميع الأجزاء الأخرى في مركز خدمةمعتمد.

تايراطبلا قبلع ةلازإل (انظر الشكل *4*)

- حرر رافعة حزم البالة لإيقاف المنتج.
- .قيراطبلا ترجح بلا لوصولل قيراطبلا باب حتفا.
- اخلع مفتاح البطارية.
- اضغط للداخل على زر تحرير البطارية مع التثبيت بقبضة قوية.
- .جتنملا نم قيراطبلا قبلع عزنا.

تايراطبلا قبلع بيكرتل (انظر الشكل *4*)

- .هكسماو قيراطبلا باب عفرا
- قم بمحاذاة البطارية مع منفذ بطارية جامعة القش.
- تأكد من انغلاق زر تحرير البطارية في مكانه وأنّ البطارية ثابتة في مكانها تمامًا ومُؤمّنة في جامعة القش قبل بدء التشغيل.
- .قيراطبلا حاتفم لخدأ.
- لخدت ال روفلا لع ةلآلا مدختست فوس نكت مل نإ .قيراطبلا حاتفم
- .بابلا قلغأ

بدء تشغيل جهاز إزالة الحشائش

- قم بتوصيل جهاز إزالة الحشائش في سلك تمديد خارجي معتمد.
- ضغط على زر قفل الأمان واستمر في الضغط عليه.يتسبب ذلك الإجراء في تشغيل مفتاح البالة
- اضغط على مفتاح البالة في عكس اتجاه المقبض اليدوي للتشغيل.

إيقاف جهاز إزالة الحشائش

- حرر البالة

الصيانة العامة

قد يتسبب إطار جهاز إزالة الحشائش في إحداث إصابات! قبل إجراء الصيانة، افصل الجهاز وانتظر حتى يتوقف إطار جهاز إزالة الحشائش. ارتد قفازات عمل متينة عند إجراء الصيانة. إذا لم يكن إطار جهاز إزالة الحشائش باليًا بعد، ولكن حدث كسر في الزنبركات الفردية، ففي هذه الحالة يتعين استبدالها. يتعين عند استبدال أي زنبركات استخدام أخرى متطابقة.

⚠ تحذير

قبل فحص الآلة أو تنظيفها أو صيانتها، أطفئها واخلع مجموعة البطارية وانتظر إلى أن تتوقف أسطوانة جامعة القش. الفشل في إتباع هذه التعليمات قد يتسبب في حدوث إصابة شخصية خطيرة أو تضرر في الممتلكات.

⚠ تحذير

احرص على ارتداء ملابس كافية وقفازات ونظارات واقية قبل إجراء أي أعمال صيانة.

استبدال الأسنان الشوكية (الشكل *5*)

⚠ تحذير

لتجنب الإصابات الشخصية الخطيرة، أطفئها واخلع مجموعة البطارية قبل تنفيذ أعمال الصيانة.

استخدم فقط قطع الغيار الأصلية للشركة المصنعة.

- أوقف الآلة، واخلع مجموعة البطارية. يرجى إتاحة الوقت الكافي للأجزاء المتحركة لكي تتوقف تمامًا.
- اقلب جهاز إزالة الحشائش
- قم بإزالة المسمارين اللذين لهما شكل نجمة (11)، والفلكة المسطحة (13)، وفلكة التثبيت (14) التي تعمل على تثبيت غطاء الأسنان. أزل الصامولتين المثبتتين على الجانب الآخر باستخدام مفك سداسي الرأس.
- اضغط على القفل (15) الواقع على حافة عمود العزم باستخدام مفك براغي مسطح الرأس لفصل غطاء الأسنان من العمود.
- استبدل الأسنان البالية أو المكسورة بأخرى جديدة.
- احكم ربط غطاء الأسنان سويًا مرة أخرى باستخدام فلكة مسطحة وفلكة تثبيت حسب ترتيبها الأصلي.

العربية (التعليمات الأصلية)

⚠ تحذير

يجب أن يكون لدى كل البراغي المخصصة لربط إطار ماسك الأسنان (13) فلكة مسطحة (14) وفلكة تثبيت على اللوالب للحيلولة دون ارتخاء البراغي وتفككها أثناء الاستخدام.

استبدال الأسنان (انظر الشكل 6)

- قم بإزالة خرطوشة الأسنان كما هو موضح في الشكل 6.
- ثبت خرطوشة الأسنان على طاولة العمل.
- ادفع المسمار خارجًا باستخدام مفك براغي (غير مرفق). قد يتطلب ذلك استخدام مطرقة مطاطية في حالة الاحتياج لمزيد من القوة.
- قم بإزالة الأسنان البالية / المكسورة وتخلص منها.
- أعد الأسنان لمكانها المخصص، وأدخل المسمار مرة أخرى لمكانه بالضغط عليه في مقابل سطح صلب حتى يتسنى إعادته إلى مكانه الصحيح.

خطر! قد يتسبب إطار جهاز إزالة الحشائش في إحداث إصابات.

قبل صيانة الآلة، أطفئها واخلع مجموعة البطارية وانتظر إلى أن تتوقف أسطوانة جامعة القش. ارتد قفازات متينة لأداء الصيانة. ينبغي تنظيف الجهاز بعد كل استخدام.

⚠ تحذير

عند القيام بالصيانة والإصلاح، لا تستخدم إلا قطع غيار مماثلة فقط. حيث إن استخدام أي قطع أخرى قد يتسبب في حدوث خطر أو التسبب في ضرر المنتج.

⚠ تحذير

لتجنب حدوث إصابة شخصية خطيرة، ارتدي نظارات الوقاية أو السلامة في جميع الأوقات عند تشغيل هذه الوحدة. ارتدي أيضًا قناع وجه أو قناع ضد الغبار في الأماكن المغبرة.

⚠ تحذير

قبل فحص الجهاز أو تنظيفه أو صيانته، أوقف تشغيل الموتور وانتظر حتى توقف كافة الأجزاء المتحركة ثم افصل القابس من مصدر الكهرباء. الفشل في إتباع هذه التعليمات قد يتسبب في حدوث إصابة شخصية خطيرة أو تضرر في الممتلكات.

تجنب استخدام المذيبات عند تنظيف القطع البلاستيكية. حيث أن معظم المواد البلاستيكية عرضة للتلف من أنواع مختلفة من المذيبات التجارية وقد تتضرر من استخدامها. استخدم قطعة قماش نظيفة لإزالة الأوساخ والغبار والزيوت والشحوم، وغير ذلك.

⚠ تحذير

ا تترك في أي وقت من الأوقات سوائل الفرامل، والبنزين، والمنتجات القائمة على النفط والزيوت النافذة أن تلامس الأجزاء البلاستيكية. حيث يمكن أن تتلف الكيماويات الأجزاء البلاستيكية وتضعفها وتدمرها مما قد يتسبب في حدوث إصابة شخصية خطيرة. فقط قطع الغيار المبينة في قائمة قطع الغيارات هي المقصود إصلاحها أو استبدالها من جانب العميل. يلزم استبدال جميع قطع الغيار الأخرى من مركز خدمة معتمد.

خطر حدوث إصابة وأضرار مادية!

تجنب تنظيف جهاز إزالة الحشائش في ظل وجود ماء جاري (ولا سيما تحت ضغطٍ عالٍ).
تجنب استخدام الأجسام الصلبة أو المدببة لتنظيف الجهاز.
لتوفير مساحة، يمكن طي الجهاز من خلال تحرير المقابض.
توخى الحذر، خلال هذه العملية، بحيث لا يكون الكابل محتجزًا أو محصورًا.
احرص على تخزين الجهاز في مكان جاف مغلق لا يستطيع الأطفال الوصول إليه.

- أطفئ الآلة واخلع مجموعة البطارية وانتظر إلى أن تتوقف أسطوانة جامعة القش.
- احرص بشكل دائم على تنظيف الجزء السفلي من الجهاز بعد كل استخدام وقبل التخزين.
- بادر بفحص جميع الأسنان والخراطيش بعناية بحثًا عن وجود تلف، ثم استبدلها عند الحاجة.

يجب أن لا يتم التخلص من هذا الجهاز مع النفايات المنزلية العادية. يجب التخلص منه وفقًا للوائح المحلية.

⚠ خطر!

قد يتسبب إطار جهاز إزالة الحشائش في إحداث إصابات.

العربية (التعليمات الأصلية)

استكشاف الأخطاء وإصلاحها		
المشكلة	السبب المحتمل	الحل
هناك ضوضاء غير عادية.	هناك عناصر غريبة على أسطوانة جامعة القش تصطدم بها.	أطفئ جامعة القش، وانتظر إلى أنت تتوقف الأسطوانة عن الدوران.
هناك صوت صلصلة في الوحدة. هناك صوت صفير.	هناك عناصر غريبة تعوق أسطوانة جامعة القش.	تخلص من العناصر الغريبة بإخراجها من الآلة.
		افحص جامعة القش على الفور.
هناك صوت صفير.	هناك خطأ في الحزام.	اتصل بمركز خدمة معتمد.
المحرك لا يدور.	البطارية غير مُؤمّنة.	تأكد من تأمين البطارية بشكلٍ كامل في الآلة. راجع قسم تركيب البطارية في هذا الدليل.
	البطارية غير مشحونة.	اشحن مجموعة البطارية وفقًا للتعليمات المرفقة مع منتجك.
يصعب دفع جامعة القش.	هناك عناصر غريبة تعوقها.	أطفئ المحرك، وانتظر إلى أنت تتوقف جامعة القش عن الدوران. تخلص من العناصر الغريبة بإخراجها من الآلة. بعد حوالي دقيقة واحدة، قم بتشغيل جامعة القش.
	العشب طويل للغاية.	جزّ الحشائش قبل إزالة القش.
نتائج جمع القش غير مرضية.	أسنان الزنبرك متهالكة.	اضبط أسطوانة جامعة القش.
	هناك خطأ في الحزام.	اتصل بمركز خدمة معتمد.
	الحشائ صارت طويلة للغاية.	جزّ الحشائش قبل استخدام جامعة القش.

Türkçe (Orijinal talimatlar)

TEKNİK ÖZELLİKLER

Model	2504807
Voltaj	40V
Titreşim seviyesi	Sağ tutma yeri 4.293 m/s². 1,5 m/s² Sağ tutma yeri 3.121 m/s² 1,5 m/s²
Ses basıncı seviyesi	76.1 dB(A), k=3.0 dB(A)
Ses gücü seviyesi	89.6 dB(A), k=3.0 dB(A)
Güvenceli ses gücü seviyesi	93 dB(A)
Hız	3, 600 RPM
Havalandırma Yolu	14” (36 cm)
Havalandırma derinliği	3/8” (1 cm)
Tekerlek boyutu	7” (17.8 cm)
Ağırlık (pilsiz)	10.2 kg
Akü	29717/29727
Akü şarj cihazı	2910907

TANIM *(Şekil 1'e bakın.)*

1. Tutma kolu
2. Balya kolu
3. Upper handle
4. Knob
5. Kablo klipsi
6. Lower handle
7. Tekerlek
8. Elektrik kablosu
9. Güvenlik kilidi düğmesi
10. Vida
11. Altıgen cıvata
12. Düz rondela
13. Kilit rondelası
14. Kilit
15. Yay
16. Pim
17. Akü anahtarı
18. Arka boşaltma ağzı
19. Çim haznesi

MONTAJ

⚠ UYARI

Bu yeni ürün aşağıda açıklandığı gibi kısmen monte edilmiş bir durumda gönderilmiştir. Tüm parçaların pakette yer aldığından emin olmak için paket listesini dikkatle kontrol edin; paket listesi ürün gönderilirken takılmamış tüm gevşek parçaları belirtir. Do not operate the product if any packing list items are already assembled to your product when you unpack it. Yardım için aşağıdaki müşteri hizmetleri numarasını arayın. Önceden yanlış şekilde monte edilmiş bir ürünün kullanımı ciddi kişisel yaralanmaya sebep olabilir.

AMBALAJINDAN ÇIKARTMA

Bu ürünün monte edilmesi gerekir.

- Ürünü ve kutudaki tüm aksesuarları dikkatlice çıkartın. Çeki listesinde listelenen tüm parçaların kutuda mevcut olduğundan emin olun.
- Nakliye sırasında hiçbir kırılma veya hasar meydana gelmediğinden emin olmak için ürünü dikkatlice inceleyin.
- Ürünü dikkatlice inceleyene ve çalışmasından memnun olana kadar ambalaj malzemesini atmayın.

ÇEKİ LİSTESİ

- Havalandırma makinesi
- Aksesuar çantası (aşağıdakileri içerir)
  - kablo tutucu
  - topuz ve cıvata
  - kablo klipsi
  - vidalar
  - Akü anahtarı
- Kullanıcı kılavuzu

⚠ UYARI

Ürün üzerinde değişiklik yapmaya veya bu ürünle birlikte kullanılması önerilmeyen aksesuarlar kullanmaya çalışmayın. Bu tür bir değişiklik veya modifikasyon hatalı kullanım olarak değerlendirilir ve ciddi fiziksel yaralanmalara yol açabilecek tehlikeli bir duruma neden olabilir.

Türkçe (Orijinal talimatlar)

⚠ UYARI

Makineyi durdurun ve aküyü çıkarın. Tüm hareketli parçaların tamamen durduğundan emin olun. Buna uyulmaması kazara başlatma ve olası ciddi kişisel yaralanma ile sonuçlanabilir.

⚠ UYARI

Eğer herhangi bir parça zarar görmüşse veya eksikse parçalar değiştirilene kadar bu ürünü kullanmayın. Hasarlı veya parçaları eksik bir ürünü kullanmak ciddi fiziksel yaralanmalara neden olabilir.

ALT SAPIN MONTE EDİLMESİ *(Bkz. şekil 2)*

- Alt sapı (6) muhafaza deliğine takın.
- Verilen vidaları (10) kullanarak, alt sapı yıldız başlı bir tornavida (dahil değildir) kullanarak muhafazaya sabitleyin.

ÜST KULBUN TAKILMASI *(Bkz. şekil 2)*

- Üst sapı delikler alt saptaki deliklerle aynı hizaya gelecek şekilde yerleştirin.
- Verilen altıgen cıvatayı (11) tutma çubuğunun dışındaki delikten sokun.
- Topuzu (4) yerine emniyetli bir şekilde oturtmak için altıgen cıvataya (11) döndürerek takın.

ÇİM HAZNESİNİN TAKILMASI *(Bkz. şekil 3)*

- Arka boşaltma kapağını kaldırın.
- Toz toplama sepetini kulbundan tutarak kaldırın ve çim toplama sepetindeki kancaların kapak çubuğuna oturması için arka boşaltma kapağının altına yerleştirin.
- Arka boşaltma kapağını serbest bırakın. Doğru şekilde takıldığında çim toplama sepetindeki kancalar arka boşaltma kapağındaki açıklığın içinden dışarı uzanır.

KULLANIM

⚠ UYARI

Ürünü kullanırken dikkatinizi dağıtacak şeylerden kaçının. Bir anlık dikkatsizliğin ciddi yaralanmalara sebebiyet vermek için yeterli olduğunu unutmayın.

⚠ UYARI

Her zaman koruyucu gözlük takın. Aksi, nesnelerin gözünüze fırlamasına ve olası ciddi yaralanmalara neden olabilir.

⚠ UYARI

Fren sıvılarının, benzinin, petrol bazlı ürünlerin, nüfuz edici yağın vb. hiçbir zaman plastik parçalarla temas etmesine izin vermeyin. Kimyasal maddeler plastik parçalara zarar verebilir, zayıflatabilir veya yok edebilir ve ciddi fiziksel yaralanma ile sonuçlanabilir. Sadece burada gösterilen parçaların müşteri tarafından tamir edilmesi veya değiştirilmesi amaçlanmıştır. Diğer tüm parçalar Yetkili servis merkezi tarafından değiştirilmelidir.

AKÜ TAKIMININ ÇIKARTILMASI *(Bkz. şekil 4)*

- Ürünü durdurmak için balya kolunu serbest bırakın.
- Akü bölmesine erişmek için akü kapağını açın.
- Akü anahtarını çıkarın.
- Akü serbest bırakma düğmesine basın ve sıkıca kavrayarak tutun.
- Akü takımını üründen çıkartın.

AKÜ TAKIMININ TAKILMASI*(Bkz. şekil 4)*

- Akü kapağını kaldırıp bu hâlde tutun.
- Aküyü çim havalandırma makinesinin akü yuvası ile hizalayın.
- Çalıştırmaya başlamadan önce akü serbest bırakma düğmesinin yerine oturduğundan ve akünün çim havalandırma makinesinde emniyetli olduğundan emin olun.
- Akü anahtarını takın.
- Eğer makine hemen kullanılmayacaksa akü anahtarını takmayın.
- Kapağı kapatın.

HAVALANDIRMA MAKİNESİNİN ÇALIŞTIRILMASI

- Emniyet kilitleme düğmesine basın ve basılı tutun. Bu, balya anahtarını faal hale getirir.
- Balya anahtarını kullanmak için tutma çubuğuna doğru bastırın.

HAVALANDIRMAMAKİNESİNİNDURDURULMASI

- Balyayı serbest bırakın

BAKIM

Havalandırma silindiri yaralanmalara sebep olabilir! Ayar yapmadan önce üniteyi prizden çekin ve havalandırma silindiri durana kadar bekleyin. Ayar yaparken ağır hizmet tipi iş eldivenleri giyin. Havalandırma silindiri daha aşınmamışsa

Türkçe (Orijinal talimatlar)

ama yaylardan biri ve birkaçı kırılmışsa bunlar değiştirilmelidir. Sadece eşdeğer yaylar kullanılmalıdır.

⚠ UYARI

Makineyi incelemeden, temizlemeden veya servisini yapmadan önce motoru kapatın, tüm hareketli parçaların durmasını bekleyin ve fişi güç kaynağından ayırın. Bu talimatlara uymamak ciddi fiziksel yaralanma veya mal hasarı ile sonuçlanabilir.

⚠ UYARI

Herhangi bir bakım yapmadan önce yeterli giysi, eldiven ve gözlük kullanılmalıdır.

DİŞLERİN DEĞİŞTİRİLMESİ *(Bkz. şekil 5)*

⚠ UYARI

Ciddi kişisel yaralanmayı önlemek için onu kapatın ve bakım yapmadan önce aküyü çıkarın.

Sadece üreticinin orijinal yedek parçalarını kullanın.

- Makineyi durdurun ve aküyü çıkarın.Hareketli parçaların tamamen durması için yeterli süre verin.
- Havalandırma makinesini ters çevirin.
- Diş muhafazasını sabitleyen iki yıldız şekilli vidayı (11), düz rondelayı (13) ve kilit rondelasını (14) çıkarın. Karşı taraftaki iki somunu yıldız başlı bir tornavida ile çıkarın.
- Şaftın köşesine kilidi (15) oluklu bir tornavida ile bastırarak diş muhafazasını şafttan ayırın.
- Aşınmış veya kırık dişleri yenileri ile değiştirin.
- Diş muhafazasını tekrar düz rondela ve kilit rondelasını orijinal sırasına göre kullanarak tekrar sıkın.

⚠ UYARI

Diş tutucunun yarısını monte etmek için tüm vidalarda kullanım esnasında vidaların gevşememesi için dişlerinde düz rondela (13) ve kilit rondelası (14) olmalıdır.

DİŞLERİN DEĞİŞTİRİLMESİ *(Bkz. şekil 6)*

- Şekil 6'te gösterildiği gibi diş kartuşlarını çıkarın.
- Diş kartuşunu çalışma tezgahına sabitleyin.
- Tornavida (dahil değildir) kullanarak pimi dışarı itin. Bu daha fazla güç gerekirse lastik başlı bir çekiç kullanılmasını gerektirebilir.
- Aşınmış/kırık dişleri çıkarın ve atın.
- Dişi yerine takın ve pimi yerine oturtmak için sert bir yüzeye doğru bastırarak yerine oturtun.

TEHLİKE! HAVALANDIRMA SİLİNDİRİ YARALANMALARA SEBEP OLABİLİR.

Bakımdan önce onu kapatın ve aküyü çıkararak çim havalandırma makinesinin silindiri tamamen durana kadar bekleyin.Bakım işlerini yürütmek için ağır hizmet tipi iş eldivenleri giyin. Çim havalandırma makinesi her kullanımdan sonra temizlenmelidir.

⚠ UYARI

SERVIS YAPILIRKEN SADECE AYNI YEDEK PARÇALARI KULLANIN. BAŞKA HERHANGI BIR PARÇANIN KULLANILMASI TEHLIKE OLUŞTURABILIR VEYA ÜRÜNÜN ZARAR GÖRMESINE NEDEN OLABILIR.

⚠ UYARI

BU CIHAZI KULLANDIĞINIZDA CİDDİ KİŞİSEL ZARARLARDAKİ KAZANMAK İÇİN, GÖZLÜKLER VEYA GÜVENLİK CAMLARINI KULLANMAK İÇİN TIKLAYINIZ. GÖZLÜ YERLERDE YÜZ BİR MASKE VEYA TOZ MASKESİ KULLANIN.

⚠ UYARI

MAKINEYI INCELEMEDEN, TEMIZLEMEDEN VEYA SERVISINI YAPMADAN ÖNCE MOTORU KAPATIN, TÜM HAREKETLI PARÇALARIN DURMASINI BEKLEYIN VE FIŞI GÜÇ KAYNAĞINDAN AYIRIN. BU TALIMATLARA UYMAMAK CIDDI FIZIKSEL YARALANMA VEYA MAL HASARI ILE SONUÇLANABILIR.

Plastik parçaları temizlerken solvent kullanmaktan kaçının. Çoğu plastik, çeşitli ticari çözücülerden zarar görür ve kullanımları nedeniyle hasar görebilir. Temizleme bezleri, toz, yağ, gres vb. Temizlemek için bez kullanın.

Türkçe (Orijinal talimatlar)

⚠ UYARI

FREN SIVILARININ, BENZININ, PETROL BAZLI ÜRÜNLERIN, NÜFUZ EDICI YAĞIN VB. HIÇBIR ZAMAN PLASTIK PARÇALARLA TEMAS ETMESINE IZIN VERMEYIN. KIMYASAL MADDELER PLASTIK PARÇALARA ZARAR VEREBILIR, ZAYIFLATABILIR VEYA YOK EDEBILIR VE CIDDI FIZIKSEL YARALANMA ILE SONUÇLANABILIR. SADECE PARÇA LİSTESİNDE BELİRTİLEN PARÇALAR MÜŞTERİ TARAFINDAN TAMİR EDİLMEK VEYA DEĞİŞTİRİLMEK İÇİN TASARLANMIŞTIR. DİĞER TÜM PARÇALAR YETKİLİ SERVİS MERKEZİ TARAFINDAN DEĞİŞTİRİLMELİDİR.

YARALANMA VE FİZİKSEL HASAR RİSKİ!

Çim havalandırma makinesi akan suyun altında temizlemeyin (özellikle yüksek basınç altında).
Çim havalandırma makinesini temizlemek için sert veya sivri uçlu nesneler kullanmayın.
Yerden tasarruf etmek için çim biçme makinesi topuzları serbest bırakarak depolamak için katlanabilir. Bu işlem esnasında güç kablosunun sıkışmamasına dikkat edin. Çim biçme makinesini çocukların erişemeyeceği kuru, kapalı bir yerde saklayın.

- Kapatın ve aküyü çıkararak çim havalandırma makinesinin silindiri durana kadar bekleyin.
- Her kullanımdan sonra veya depolamadan önce her zaman çim havalandırma makinesinin altını temizleyin.
- Tüm dişleri ve kartuşları hasara karşı dikkatle inceleyin ve gerekirse değiştirin.

Bu cihaz normal evsel atıklarla beraber atılmamalıdır. Yerel düzenlemelere göre bertaraf edilmelidir.

⚠ TEHLİKE!

Havalandırma silindiri yaralanmalara sebep olabilir.

Türkçe (Orijinal talimatlar)

SORUN GİDERME		
Çözüm	**Olası nedeni**	**Çözüm**
Anormal ses.	Çim havalandırma makinesinin silindirindeki yabancı nesneler çim havalandırma makinesine vuruyor.	Çim havalandırma makinesini kapatın, silindirin dönmesi durana kadar bekleyin.
Ünitede tıkırdama. Islık sesi.	Çim havalandırma makinesi silindirini engelleyen yabancı nesneler.	Yabancı nesneleri çıkarın.
		Hemen çim havalandırma makinesini kontrol edin.
Islık sesi.	Kemer kayıyor.	Yetkili servis merkezi ile irtibat kurun.
Motor başlamıyor.	Akü emniyetli değil.	Akünün makineye tam olarak oturduğundan emin olun. Bu kılavuzun akünün takılması bölümüne başvurun.
	Akü şarj olmamış.	Aküyü modelinize dahil olan talimatlara göre şarj edin.
Çim havalandırma makinesini itmesi zor.	Yabancı nesnelerle engellenmiş.	Motoru kapatın, çim havalandırma makinesinin dönmesi durana kadar bekleyin. Yabancı nesneleri çıkarın. Yaklaşık bir dakika sonra çim havalandırma makinesini açın.
	Çim çok uzun.	Çimi havalandırmadan önce çimi biçin.
Çim havalandırma sonuçları tatmin edici değil.	Yay dişinde aşınma.	Çim havalandırma makinesinin silindirini ayarlayın.
	Kemer arızalı.	Yetkili servis merkezi ile irtibat kurun.
	Çimler çok uzamışlar.	Çim havalandırma makinesini kullanmadan önce çimleri biçin.

עברית (הוראות מקוריות)

הוצאת המכלול

⚠ אזהרה

קודב .ולהל ראותמכ תיקלח בכרומ אוהשכ חלשנ הז שדח רצו סילולכ סיטירפה לכש אדוול ידכ הדיפקב הזיראה תמישר תא סנאיש סיטירפה לכ תא הליכמ הזיראה תמישר .הזיראב סיקלח סא הז רצומב שמתשת לא .לבקתהש רצומל סירבוחמ התאשכ רצומה לע רבכ סיבכרומ הלוכתה תמישרב סהשלכ תורישל רשקתה ,הרזע תלבקל .הספוקהמ ותוא איצומ הכלהכ אל בכרוהש רצומב שומיש .הטמל רפסמב תוחוקלה .הרומח העיצפל לולע

מהאריזה

יש להרכיב מוצר זה.

- הוצא בזהירות את המוצר והאביזרים מהקופסה. ודא שכל הפריטים המופיעים ברשימת התכולה נמצאים בקופסה.
- בדוק היטב את המוצר כדי לוודא שלא נגרמו שברים או נזקים במהלך השינוע.
- אל תשליך את חומרי האריזה עד שתבדוק היטב את המוצר ותשתמש בו.

רשימת תכולה

- מתחחת
- נרתיק אביזרים (כולל)
  - מחזיק כבל
  - כפתור ובורג
  - תפס הכבל (3)
  - ברגים (2)
  - הללוסה חתפמ
- מדריך למשתמש

⚠ אזהרה

אל תנסה לשנות את המוצר או ליצור אביזרים שלא הומלצו לשימוש עם המוצר הזה. כל שינוי שכזה נחשב לשימוש לרעה ועלול ליצור תנאים מסוכנים ולהוביל לפציעה קשה.

⚠ אזהרה

כבה את המכונה והסר את מארז הסוללה. ודא שכל החלקים הנעים נעצרו לחלוטין. אי ציות להוראות אלו עלול לגרום להתנעה לא מכוונת של הכלי ולפציעה חמורה עקב כך.

מפרטים

סגד	2504807
חתמ	40V
עוצמת רעידות	ידית ימנית 4.293 /m s². 1,5 m/s² ידית שמאלית 3.121 m/s² 1,5 m/s²
עוצמת לחץ רעש	dB(A), k=3.0 76.1 (dB(A
עוצמת רעש	dB(A) k=3.0,dB(A)89.6
תחטבום שער תמצוע	dB(A)93
מהירות	RPM 3, 600
מסלול תיחוח	14“ (36 cm)
עומק תיחוח	3/8“ (1 cm)
גודל גלגל	7“ (17.8 cm)
משקל (ללא סוללה)	10.2 kg
הללוס	29717/29727
תוללוס וענטמ	2910907

תיאור *(ראה איור 1.)*

1. ידית אחיזה
2. מתג הפעלה
3. ידית עליונה
4. כפתור
5. קליפ לכבל
6. ידית תחתונה
7. גלגל
8. כבל חשמל
9. לחצן נעילת בטיחות
10. בורג
11. בורג משושה
12. דסקית שטוחה
13. דסקית נעילה
14. מנעול
15. קפיץ
16. פין
17. הללוסה חתפמ
18. ירוחא הטילפ חתפ
19. אשד תבית

עברית (הוראות מקוריות)

- לחץ לחיצה ממושכת ובחוזקה על כפתור שחרור הסוללה.
- רצומהמ הללוסה תא אצוה.

הללוסה תסנכה *(ראה איור 4)*

- .סרום בצמב התוא קזחהו הללוסה תלד תא סרה
- ישר את הסוללה כנגד פתח הסוללה של מסיר הסכך.
- לפני הפעלה ודא שכפתור שחרור הסוללה חזר למקומו והסוללה יושבת במקומה במסיר הסכך היטב ובצורה בטוחה.
- .הללוסה חתפמ תא סנכה
- חתפמ תא סינכת לא ,הנוכמב דימ שמתשהל רתנווכב ויא סא הללוסה
- .תלדה תא רוגס

התנעת המתחחת

- לחץ לחיצה ממושכת על לחצן נעילת הבטיחות.עם החיבור, המתג הופך לפעיל
- כדי להפעיל, לחץ על המתג לכיוון הידית

כיבוי המתחחת

- שחרר את המתג

תחזוקה

תוף המתחחת עלול לגרום לפציעה! לפני ביצוע כוונון כלשהו, נתק את הכלי מהחשמל והמתן עד לעצירה מוחלטת של התוף. בעת ביצוע כוונונים, לבש כפפות לעבודה כבדה. במקרה שהתוף לא שחוק עדיין, אך יש קפיצים אינדיווידואליים שנשברו, יש להחליף אותם. יש להשתמש רק בקפיצים חלופיים זהים.

⚠ אזהרה

לפני בדיקה, ניקוי או טיפול במכונה יש לכבות אותה, להסיר את מארז הסוללה ולחכות עד שהצילינדר של מסיר הסכך ייעצר. אי-השמעות להוראות אלו עלולה לגרום לפציעה קשה או לנזק לרכוש.

⚠ אזהרה

לבש בגדים, כפפות ומשקפי מגן מתאימים לפני כל עבודת תחזוקה.

החלפת השיניים *(איור 5)*

⚠ אזהרה

למניעת פציעות חמורות, לפני ביצוע עבודות תחזוקה כלשהן יש לכבות את המתקן ולהסיר את מארז הסוללה.

השתמש רק בחלקי חילוף מקוריים של היצרן.

- כבה את המכונה והסר את מארז הסוללה. תן לחלקים הנעים מספיק זמן כדי לעצור לגמרי.

⚠ אזהרה

אם חלקים כלשהם פגומים או חסרים, אל תשתמש במוצר עד להחלפת החלקים. שימוש במוצר עם חלקים פגומים או חסרים עלול לגרום לפציעה קשה.

התקנת הידית התחתונה*(ראה איור 2)*

- הכנס את הידית התחתונה (6) לחור המתאים בגוף הכלי
- בעזרת הברגים שסופקו (10), הדק את הידית התחתונה לגוף הכלי בעזרת מברג עם ראש כוכב (לא נכלל).

התקנת הידית העליונה(ראה איור 2)

- מקם את הידית התחתונה כך שהחורים יהיו מול החורים בידית התחתונה.
- הכנס את הבורג המשושה (11) דרך החור בידית מבחוץ פנימה.
- הברג את הכפתור (4) לתוך הבורג המשושה (11) והדק אותו היטב למקומו.

אשדה תבית תנקתה *(ראה איור 3)*

- תירוחאה הטילפה תלד תא סרה
- הטילפה תלדל תחתמ חנהו תידיב אשדה דכול תא סרה .תלדה טוח לע וחוני אשדה דכולב סיווהש רכ תירוחאה
- קתוש אשדה דכולשכ .תירוחאה הטילפה תלדמ הפרה הטילפה תלדב סיחתפה ררד סירבוע ולש סיווה ,הכלהכ .תירוחאה

הפעלה

⚠ אזהרה

אל תהיה שאנן רק מכיוון שאתה מכיר את המוצרים. זכור ששבריר שנייה של חוסר זהירות מספיק כדי לגרום לפציעה קשה.

⚠ אזהרה

רכב תמיד משקפי מגן. אם לא תעשה כן, הדבר עלול לגרום להתעופפות של עצמים לעיניים ולפציעה קשה.

⚠ אזהרה

אל תניח אף פעם לנוזל בלמים, דלק, מוצרים על בסיס נפט, שמנים חודרניים וכן הלאה לגעת בחלקי הפלסטיק. כימיקלים עלולים להזיק, להחליש או להרוס חלקי פלסטיק והדבר עלול לגרום לפציעה קשה.

הללוסה תאצוה *(ראה איור 4)*

- שחרר את המנוף לעצירת המתקן.
- הללוסה אתל השיגל הללוסה תלד תא חתפ.
- הסר את מפתח הסוללה.

עברית (הוראות מקוריות)

הימנע משימוש בממסים בעת ניקוי חלקי פלסטיק. רוב חלקי הפלסטיק עלולים להינזק מסוגים שונים של ממסים מסחריים. השתמש במטליות נקיות להסרת לכלוך, אבק, שמן, גריז וכן הלאה.

⚠ אזהרה

,טפנ סיסב לע סירצומ ,קלד ,סימלב לזונל סעפ קיא חינת לא סילקימיכ .קיטסלפה יקלחב תעגל האלה קנו סיינרדוח סינמש סורגל לולע רבדהו קיטסלפ יקלח סורהל וא שילחהל ,קיזהל סילולע קוקיתל ודעונ סיקלחה תמישרב סיצומה סיקלחה קר.השק העיצפל קילחהל שי סירחאה סיקלחה לכ תא .חוקלה ידיב הפלחהל וא .השרומ תוריש זכרמב

סכנת פציעה ונזק פיזי!

אל תנקה את מתחתת הדשא מתחת למים זורמים (במיוחד בלחץ גבוה).

אל תשתמש בעצמים קשים או מחודדים לניקוי מתחת הדשא.

כדי לחסוך במקום, ניתן לקפל את מתחת הדשא לאחסון על ידי שחרור הכפתורים.

בזמן הקיפול, יש לשים לב לכך שכבל המתח לא יילכד בין הידיות. אחסן את מתחת הדשא במקום סגור ויבש ללא גישה לילדים.

- כבה את המתקן, הסר את מארז הסוללה וחכה עד שהצילינדר של מסיר הסכך ייעצר.
- נקה תמיד את תחתית המתחת לאחר כל שימוש ולפני האחסון.
- בדוק בקפידה אם נגרם נזק לשיניים ולמחסניות והחלף במידת הצורך.

אין להשליך את הכלי יחד עם האשפה הביתית. יש להשליך אותו לאשפה על פי התקנות המקומיות.

⚠ סכנה!

תוף המתחתת עלול לגרום לפציעה.

- הפוך את המתחתת על הצד.
- הסר את שני הברגים עם ראש הכוכב (11), את הדסקית השטוחה (13) ואת דסקית הנעילה (14) המחזיקים את מחסנית השיניים. הסר את שני האומים בצד השני בעזרת מברג עם ראש כוכב.
- לחץ על המנעול (15) בקצה הציר בעזרת מברג שטוח כדי להפריד את מכלל השיניים מהציר.
- החלף את השיניים השחוקות או השבורות בשיניים חדשות.
- חבר את מחסנית השיניים בחזרה בעזרת הדסקית השטוחה ודסקית הנעילה בסדר המקורי.

⚠ אזהרה

לכל הברגים שנועדו לחבר את שני חצאי מחזיק השיניים חייבות להיות על התבריג דסקית שטוחה (13) ודסקית נעילה (14) כדי למנוע התרופפות שלהם במהלך השימוש.

החלפת השיניים (*ראה איורים 6*)

- הסר את מחסנית השיניים כמתואר באיור 6.
- הדק את המחסנית לשולחן עבודה.
- דחוף את הפין החוצה בעזרת מברג (לא כלול). ייתכן שיהיה צורך בפטיש עץ/גומי כדי להפעיל מעט יותר כוח.
- הסר את השיניים השחוקות/שבורות והשלך אותן.
- חבר את השן למקומה והחלק את הפין בחזרה למקום על ידי לחיצתו כנגד משטח מוצק.

סכנה! תוף המתחתת עלול לגרום לפציעה.

לפני ביצוע תחזוקה כבה את המתקן, הסר את מארז הסוללה וחכה עד שהצילינדר של מסיר הסכך ייעצר. לבש כפפות לשימוש כבד בעת ביצוע עבודת תחזוקה. יש לנקות את מתחתת הדשא אחר כל שימוש.

⚠ אזהרה

בעת טיפול, השתמש רק בחלקי חילוף זהים. שימוש בחלקים אחרים יוצר סיכון או נזק.

⚠ אזהרה

כדי למנוע פציעה קשה, הרכב משקפי מגן או משקפי בטיחות בכל עת בעת שימוש במכשיר. חבוש מסכה או מסכת אבק במקומות עם אבק רב.

⚠ אזהרה

לפני בדיקה, ניקוי או טיפול במכונה, כבה את המנוע, המתן עד שכל החלקים הנעים נעצרו ונתק את התקע מהחשמל. אי-השמעות להוראות אלו עלולה לגרום לפציעה קשה או לנזק לרכוש.

עברית (הוראות מקוריות)

תויעב ורתפ

היעבה	תירשפא הביס	ורתפה
רעשים חריגים.	חפצים זרים שנמצאים בצילינדר של מסיר הסכך דופקים על המסיר.	כבה את מסיר הסכך וחכה עד שהצילינדר יפסיק להסתובב.
היחידה פולטת רעשים. קול מצפצף.	חפצים זרים חוסמים את הצילינדר של מסיר הסכך.	הסר את החפצים הזרים.
		בדוק מיד את מסיר הסכך.
קול מצפצף.	החגורה החליקה.	פנה למרכז שירות מורשה.
המנוע לא מתניע.	הסוללה לא יושבת במקומה היטב.	ודא שהסוללה יושבת היטב במקומה בתוך המכונה. עיין בסעיף התקנת הסוללה במדריך זה.
	הסוללה לא טעונה.	טען את מארז הסוללה בהתאם להוראות שמצורפות לדגם שלך.
קשה לדחוף את מסיר הסכך.	נחסם על-ידי חפצים זרים.	כבה את המנוע וחכה עד שמסיר הסכך יפסיק להסתובב. הסר את החפצים הזרים. אחרי כדקה הפעל שוב את מסיר הסכך.
	הדשא גבוה מדי.	כסח את הדשא לפני הסרת הסכך.
התוצאות של הסרת הסכך לא משביעות רצון.	בלאי במשדרת הקפיצים.	התאם את הצילינדר של מסיר הסכך.
	תקלה בחגורה.	פנה למרכז שירות מורשה.
	הדשא צמח לגובה גדול מדי.	כסח את הדשא לפני שימוש במסיר הסכך.

Lietuviškai (Originalių instrukcijų vertimas)

SPECIFIKACIJOS

Modelis	2504807
Įtampa	40V
Vibracija	Dešinioji rankena 4.293 m/s². 1,5 m/s² Kairioji rankena 3.121 m/s² 1,5 m/s²
Garso slėgio lygis	76.1 dB(A), k=3.0 dB(A)
Garso galios lygis	89.6 dB(A), k=3.0 dB(A)
Užtikrintas ekvivalentinis akustinės galios lygis	93 dB(A)
Greitis	3, 600 RPM
Skarifikavimo plotis	14” (36 cm)
Skarifikavimo gylis	3/8” (1 cm)
Ratų dydis	7” (17.8 cm)
Svoris(be akumuliatoriaus bloko)	10.2 kg
Baterija	29717/29727
Akumuliatoriaus įkroviklis	2910907

APRAŠYMAS *(Žr. 1 paveikslą.)*

1. Rankena
2. Lankinė svirtis
3. Viršutinė rankenėlė
4. Rankenėlė
5. Troso sąvarža
6. Nuleiskite rankeną
7. Ratas
8. Elektros laidas
9. Apsauginis blokavimo mygtukas
10. Varžtas
11. Varžtas su šešiakampe galvute
12. Poveržlė
13. Fiksuojanti poveržlė
14. Fiksatorius
15. Spyruoklė
16. Kaištis
17. Akumuliatoriaus raktas
18. Galinio išmetimo anga
19. Žolės surinkimo dėžė

SURINKIMAS

⚠ ĮSPĖJIMAS!

Šis gaminys pristatomas iš dalies sumontuotas, kaip aprašyta žemiau. Atidžiai patikrinkite pagal pakavimo lapą, ar pakuotėje yra visos dalys; pakavimo lape išvardintos visos prie gaminio nepritvirtintos dalys. Nenaudokite šio gaminio, jei, jums išpakavus, kurios nors dalys, esančios pakuotės sąraše, yra jau sumontuotos jūsų gaminyje. Paskambinkite toliau nurodytu klientų aptarnavimo telefonu, jei reikia pagalbos. Netinkamai surinkus gaminį ir juo dirbant galima sunkiai susižaloti.

IŠPAKAVIMAS

Šį produktą būtina sumontuoti

- Atsargiai išimkite gaminį ir priedus iš dėžės. Įsitikinkite, kad yra visos dalys, kurios išvardytos pakuotės sąraše.
- Atidžiai apžiūrėkite gaminį ir įsitikinkite, kad transportuojant niekas nebuvo sulaužyta arba sugadinta.
- Neišmeskite pakuotės medžiagų tol, kol atidžiai nepatikrinote ir sėkmingai neišbandėte gaminio.

PAKUOTĖS SĄRAŠAS

- Skarifikatorius
- Priedų maišelis (su)
  - laido laikikliu
  - rankenėle ir varžtu
  - kabelio sąvarža
  - varžtais
  - Akumuliatoriaus raktas
- Naudojimo vadovas

⚠ ĮSPĖJIMAS!

Nebandykite prietaiso modi kuoti ar kurti priedų, kurie nėra rekomenduojami naudoti su šiuo produktu. Bandymas jas keisti ar modi kuoti laikoma netinkamu naudojimu, galinčiu sukelti pavojingą situaciją ir jus rimtai sužeisti.

Lietuviškai (Originalių instrukcijų vertimas)

⚠ ĮSPĖJIMAS!

Sustabdykite įrenginį ir išimkite akumuliatorių bloką. Įsitikinkite, kad visos judančios dalys visiškai sustojo. Priešingu atveju elektrinis įrankis gali netyčia įsijungti ir sunkiai sužaloti.

⚠ ĮSPĖJIMAS!

Nenaudokite prietaiso, jei trūksta detalių ar jos yra apgadintos tol, kol jos nebus pakeistos. Naudodamiesi prietaisu esant ne visoms ar apgadintoms detalėms, galite sunkiai susižeisti.

APATINĖS RANKENOS DALIES TVIRTINIMAS

(žr. 2 paveikslą)

- Įkiškite apatinę rankenos dalį (6) į korpuso angą.
- Pritvirtinkite apatinę rankenos dalį prie korpuso varžtais (10), įsukdami juos atsuktuvu su žvaigždės formos antgaliu (nėra komplekte).

VIRŠUTINĖS RANKENOS MONTAVIMAS*(žr. 2 paveikslą)*

- Uždėkite viršutinę rankenos dalį ant apatinės, kad jų angos sutaptų.
- Iš rankenos išorės į angą įkiškite varžtą su šešiakampe galvute (11).
- Užsukite rankenėlę (4) ant varžto su šešiakampe galvute (11) ir tvirtai priveržkite.

ŽOLĖS SURINKIMO DĖŽĖS TVIRTINIMAS *(žr. 3 paveikslą)*

- Pakelkite galinio išmetimo angos dangtį.
- Pakelkite žolės gaudyklę už rankenos ir pakiškite po galinėmis išmetimo durelėmis taip, kad ant žolės gaudyklės esantys kabliukai užsikabintų ant durelių strypo.
- Paleiskite galines išmetimo dureles. Jeigu sumontuota teisingai, ant žolės gaudyklės esantys kabliukai bus išlindę pro angas galinėse išmetimo durelėse.

VEIKIMAS

⚠ ĮSPĖJIMAS!

Nors ir esate su prietaisu susipažinę, elkitės atsargiai. Atsiminkite, kad užtenka tik sekundės dalelytės

⚠ ĮSPĖJIMAS!

Visada dėvėkite akių apsaugos priemones. Neužsidėjus, į jūsų akis gali patekti nuolaužų, kurios gali rimtai sužaloti.

⚠ ĮSPĖJIMAS!

Neleiskite stabdžių skysčiams, benzinui, naftos produktams, persisunkiantiems tepalams ir kt. susiliesti su plastikinėmis dalimis. Chemikalai gali jas pažeisti, susilpninti arba sunaikinti, taip sukeldami sunkių sužeidimų pavojų. Pirkėjas gali remontuoti ar keisti tik dalių sąraše išvardintas dalis. Visas kitas dalis reikia keisti įgaliotame techninės priežiūros centre.

AKUMULIATORIAUS IŠĖMIMAS *(žr. 4 paveikslą)*

- Atleiskite apsauginę svirtį, sustabdydami įrenginį.
- Atidarykite akumuliatoriaus dureles, kad prieitumėte prie akumuliatoriaus skyriaus.
- Ištraukite akumuliatoriaus raktą.
- Įspauskite ir tvirtai laikykite nuspaudę akumuliatoriaus atjungimo mygtuką.
- Išimkite žoliapjovės akumuliatorių iš prietaiso.

AKUMULIATORIAUS TVIRTINIMAS*(žr. 4 paveikslą)*

- Pakelkite ir laikykite akumuliatoriaus dangtelį.
- Akumuliatorių įtaikykite į skarifikatoriaus akumuliatoriaus lizdą.
- Prieš pradėdami dirbti patikrinkite, ar akumuliatoriaus atjungimo mygtukas užsifiksavo savo vietoje, o akumuliatorius įstatytas į savo vietą skarifikatoriuje.
- Įkiškite akumuliatoriaus raktą.
- Jeigu neketinate iš karto naudoti įrenginio, akumuliatoriaus rakto nekiškite
- Uždarykite dureles.

SKARIFIKATORIAUS PALEIDIMAS

- Paspauskite ir laikykite saugos užrakinimo mygtuką. Tokiu būdu galima įjungti lankinę svirtį.
- Prispauskite lankinę svirtį prie rankenos ir įrankis įsijungs.

SKARIFIKATORIAUS SUSTABDYMAS

- Atleiskite lankinę svirtį.

PRIEŽIŪRA

Prieš tikrindami, valydami ar tvarkydami įrenginį, jį išjunkite, išimkite akumuliatorių bloką ir palaukite, kol skarifikatoriaus cilindras nustos suktis. Reguliuokite užsimovę tvirtas darbines pirštines. Jeigu skarifikatoriaus cilindras dar nesusidėvėjęs, tačiau sulūžę atskiros jo spyruoklės, jas reikia pakeisti. Keisti galima tik tokiomis pačiomis spyruoklėmis.

Lietuviškai (Originalių instrukcijų vertimas)

⚠ ĮSPĖJIMAS!

Stebėkite, kad stabdžių tepalas, benzinas, naftos produktai, įsigeriantys tepalai ir kt. nesiliestų su plastikinėmis prietaiso detalėmis. Chemikalai gali jas pažeisti, susilpninti arba sunaikinti, taip sukeldami sunkių sužeidimų pavojų. Klientas gali remontuoti ar keisti tik tas detales, kurios nurodytos atsarginių detalių sąraše. Visos kitos detalės turi būti pakeistos įgaliotame techninės priežiūros centre.

⚠ ĮSPĖJIMAS!

Prieš vykdydami bet kokius techninės priežiūros darbus, tinkamai apsirenkite, užsimaukite pirštines ir užsidėkite apsauginius akinius.

VIRBALŲ KEITIMAS *(žr. 5 paveikslą)*

⚠ ĮSPĖJIMAS!

Kad sunkiai nesusižalotumėte, prieš pradėdami bet kokius techninės priežiūros darbus išjunkite įrenginį ir išimkite akumuliatorių bloką.

Naudokite tik gamintojo originalias atsargines dalis.

- Sustabdykite įrenginį ir išimkite akumuliatorių bloką. Palaukite, kad judančios dalys pilnai sustotų.
- Apverskite skarifikatorių.
- Išsukite abu virbalų gaubtą laikančius varžtus su žvaigždės formos lizdais (11), nuimkite poveržlę (13) ir fiksuojančią poveržlę (14). Atsuktuvu su žvaigždės formos antgaliu iš priešingos pusės išsukite abi veržles.
- Plokščiu atsuktuvu paspauskite fiksatorių (15) veleno krašte, kad virbalų gaubtą atskirtumėte nuo veleno.
- Pakeiskite sudilusius ar sulūžusius virbalus naujais.
- Vėl pritvirtinkite virbalų gaubtą, į savo vietas uždėdami poveržles ir fiksuojančias poveržles.

⚠ ĮSPĖJIMAS!

Ant visų virbalų gaubto puses jungiančių varžtų turi būti uždėtos poveržlės (13) ir fiksuojančios poveržlės (14), kad varžtai naudojimo metu neatsipalaiduotų.

VIRBALŲ KEITIMAS(*žr. 6 paveikslą*)

- Nuimkite virbalų kasetę, kaip parodyta 6 paveiksle.
- Pritvirtinkite kasetę ant darbastalio.
- Išstumkite kaištį atsuktuvu (nėra komplekte). Gali prireikti guminio plaktuko, jei kaištis tvirtai įstrigęs.
- Išimkite ir išmeskite sudilusius ar sulūžusius virbalus.
- Įstatykite naują virbalą ir vėl į savo vietą įkiškite kaištį, atrėmę į tvirtą paviršių ir spausdami į vidų.

PAVOJUS! SKARIFIKATORIAUS CILINDRAS GALI SUŽALOTI.

Prieš techninės priežiūros darbus išjunkite įrenginį, išimkite akumuliatorių bloką ir palaukite, kol skarifikatoriaus cilindras nustos suktis. Vejos skarifikatorių reikia valyti po kiekvieno naudojimo.

⚠ ĮSPĖJIMAS!

REMONTUODAMI ARBA ATLIKDAMI TECHNINĘ PRIEŽIŪRĄ, NAUDOKITE TIK IDENTIŠKAS ATSARGINES DALIS. NAUDOJANT KITOKIAS DALIS, GALI KILTI PAVOJUS ARBA SUGADINTI GAMINĮ.

⚠ ĮSPĖJIMAS!

KAD RIMTAI NESUSIŽALOTUMĖTE, EKSPLOATUODAMI ŠĮ ĮRENGINĮ, VISADA UŽSIDĖKITE APSAUGINIUS AKINIUS. UŽSIDĖKITE VEIDO ARBA DULKIŲ KAUKĘ DULKĖTOSE VIETOSE.

⚠ ĮSPĖJIMAS!

STEBĖKITE, KAD STABDŽIŲ TEPALAS, BENZINAS, NAFTOS PRODUKTAI, ĮSIGERIANTYS TEPALAI IR KT. NESILIESTŲ SU PLASTIKINĖMIS PRIETAISO DETALĖMIS. CHEMIKALAI GALI JAS PAŽEISTI, SUSILPNINTI ARBA SUNAIKINTI, TAIP SUKELDAMI SUNKIŲ SUŽEIDIMŲ PAVOJŲ. KLIENTAS GALI REMONTUOTI AR KEISTI TIK TAS DETALES, KURIOS NURODYTOS ATSARGINIŲ DETALIŲ SĄRAŠE. VISOS KITOS DETALĖS TURI BŪTI PAKEISTOS ĮGALIOTAME TECHNINĖS PRIEŽIŪROS CENTRE.

Valydami plastikines dalis, geriau nenaudokite tirpiklių. Daugumą plastikų įvairių rūšių komerciniai tirpikliai gali pažeisti. Purvui, dulkėms, tepalui, alyvai ir pan. nuvalyti naudokite švarias skepetas.

Lietuviškai (Originalių instrukcijų vertimas)

⚠ ĮSPĖJIMAS!

NELEISKITE STABDŽIŲ SKYSČIAMS, BENZINUI, NAFTOS PRODUKTAMS, PERSISUNKIANTIEMS TEPALAMS IR KT. SUSILIESTI SU PLASTIKINĖMIS DALIMIS. CHEMIKALAI GALI JAS PAŽEISTI, SUSILPNINTI ARBA SUNAIKINTI, TAIP SUKELDAMI SUNKIŲ SUŽEIDIMŲ PAVOJŲ. PIRKĖJAS GALI REMONTUOTI AR KEISTI TIK DALIŲ SĄRAŠE IŠVARDINTAS DALIS. VISAS KITAS DALIS REIKIA KEISTI ĮGALIOTAME TECHNINĖS PRIEŽIŪROS CENTRE.

PAVOJUS SUSIŽALOTI AR SUGADINTI TURTĄ!

Neplaukite vejos skarifikatoriaus tekančio vandens srove (ypač aukšto slėgio srove).
Valydami vejos skarifikatorių nenaudokite kietų ar nusmailintų daiktų.
Kad laikomas skarifikatorius užimtų mažiau vietos, jo rankenas galima nulenkti atsukus rankenėles.
Nulenkdami rankenas saugokite elektros laidą, kad neprispaustumėte. Vejos skarifikatorių laikykite sausoje ir rakinamoje patalpoje, kad į ją negalėtų patekti vaikai.

- Išjunkite įrenginį, išimkite akumuliatorių bloką ir palaukite, kol skarifikatoriaus cilindras nustos suktis.
- Po kiekvieno naudojimo ir prieš padėdami į sandėlį visada nuvalykite skarifikatoriaus apačią.
- Atidžiai patikrinkite visus virbalus ir kasetes, ar nesugadinti, ir pakeiskite, jei reikia.

Šio įrankio negalima išmesti kartu su įprastinėmis komunalinėmis atliekomis. Jį reikia pristatyti į atitinkamą surinkimo vietą pagal vietinius tokių atliekų utilizavimo reikalavimus.

⚠ PAVOJUS!

Skarifikatoriaus cilindras gali sužaloti!

Lietuviškai (Originalių instrukcijų vertimas)

GEDIMŲ NUSTATYMAS		
Gedimas	**Galima priežastis**	**Sprendimas**
Neįprastas triukšmas.	Prie skarifikatoriaus cilindro prikibę pašaliniai daiktai į jį daužosi.	Išjunkite skarifikatorių ir palaukite, kol jo cilindras nustos suktis.
Tarškėjimas įrenginyje. Girdimas švilpesys.	Pašaliniai daiktai kliudo skarifikatoriaus cilindrą.	Pašalinkite pašalinius daiktus.
		Nedelsdami patikrinkite cilindrą.
Girdimas švilpesys.	Praslysta dirželis.	Kreipkitės į įgaliotą techninės priežiūros centrą.
Neįsijungia variklis.	Akumuliatorius neužfiksuotas.	Įstatykite ir tvirtai užfiksuokite įrenginio akumuliatorių. Žr. šio vadovo skyrių „Akumuliatoriaus įstatymas“.
	Akumuliatorius neįkrautas.	Įkraukite akumuliatorių bloką pagal pridedamą savo įrenginio instrukcijų vadovą.
Skarifikatorių sunku stumti.	Trukdo pašalinės kliūtys.	Išjunkite variklį ir palaukite, kol skarifikatoriaus cilindras nustos suktis. Pašalinkite trukdančias kliūtis. Maždaug po minutės vėl įjunkite skarifikatorių.
	Žolė per aukšta.	Nupjaukite veją prieš ją skarifikuodami.
Skarifikavimo rezultatai nepatenkinami.	Susidėvėję spyruokliniai akėtvirbaliai.	Sureguliuokite skarifikatoriaus cilindrą.
	Susidėvėjęs dirželis.	Kreipkitės į įgaliotą techninės priežiūros centrą.
	Žolė vejoje per aukšta.	Nupjaukite veją prieš ją skarifikuodami.

Latviski (Tulkojums no oriģinālās dokumentācijas)

SPECIFIKĀCIJAS

Modelis	2504807
Spriegums	40V
Vibrācijas līmenis	Labais rokturis 4.293 m/s². 1,5 m/s² Kreisais rokturis 3.121 m/s² 1,5 m/s²
Skaņas spiediena līmenis	76.1 dB(A), k=3.0 dB(A)
Skaņas jaudas līmenis	89.6 dB(A), k=3.0 dB(A)
Garantētais skaņas jaudas līmenis	93 dB(A)
Apgriezienu skaits	3, 600 RPM
Kūlas savākšanas ceļš	14” (36 cm)
Kūlas savākšanas apjoms	3/8” (1 cm)
Riteņu izmērs	7” (17.8 cm)
Svars (Baterijas pakete nav iekļauta)	10.2 kg
Akumulators	29717/29727
Akumulatora lādētājs	2910907

ZĪMĒJUMA PASKAIDROJUMI (*skatiet 2. attēlu)*

1. Rokturis
2. Ķīpu svira
3. Augšējais rokturis
4. Slēdzis
5. Kabeļa skava
6. Apakšējais rokturis
7. Ritenis
8. Barošanas kabelis
9. Bloķēšanas drošības poga
10. Skrūve
11. Sešstūru skrūve
12. Plakanā paplāksne
13. Fiksācijas paplāksne
14. Fiksators
15. Atspere
16. Tapa
17. Baterijas atslēga
18. Aizmugures iztukšošanas atvere
19. Zāles savācējs

MONTĀŽA

⚠ BRĪDINĀJUMS

Šis jaunais produkts tiek piegādāts daļēji saliktāformā, kā aprakstīts turpmāk. Rūpīgi pārbaudiet turpmāko komplekta aprakstu, lai pārliecinātos, ka nekā netrūkst; komplekta aprakstā ir iekļautas visas detaļas, kas nav uzstādītas, piegādājot ierīci. Nelietojiet ierīci, ja kāda no uz iepakojuma norādītajām detaļām ir jau uzstādītas ierīcei, kad to izpakojat. Lai saņemtu palīdzību, zvaniet uz turpmāk norādīto klientu apkalpošanas centra tālruņa numuru. Sākotnēji nepareizi saliktas ierīces izmantošana var radīt smagu traumu.

IZSAIŅOŠANA

Šis izstrādājums ir jāsamontē.

- Uzmanīgi izņemiet produktu un jebkurus piederumus no kastes. Pārliecinieties, ka iekļautas visas iepakojuma aprakstā minētās preces.
- Uzmanīgi apskatiet produktu, lai pārliecinātos, ka transportēšanas laikā nav radušies lūzumi vai bojājumi.
- Neizmetiet iepakojuma materiālu, kamēr neesat produktu uzmanīgi apskatījis un atbilstoši darbinājis.

IEPAKOJUMA APRAKSTS

- Kūlas savācējs
- Piederumu somā ir iekļautas šādas daļas:
  - kabeļa turētājs;
  - regulators un skrūve;
  - kabeļskava.
  - skrūves .
  - Baterijas atslēga
- Lietotāja rokasgr āmata

⚠ BRĪDINĀJUMS

Nemēģiniet pārveidot šo izstrādājumu vai izveidot piederumus, kas nav ieteikti lietošanai ar š izstrādājumu. Bandymas jas keisti ar modi kuoti laikoma netinkamu naudojimu, galinčiu sukelti pavojingą situaciją ir jus rimtai sužeisti.

Latviski (Tulkojums no oriģinālās dokumentācijas)

⚠ BRĪDINĀJUMS

Apturiet iekārtu un izņemiet akumulatoru bloku. Pārbaudiet, vai visas kustīgās daļas ir pilnībā apstājušās.Šī nosacījuma neievērošana var izraisīt nejaušu ierīces ieslēgšanos un smagu traumu.

⚠ BRĪDINĀJUMS

Nenaudokite prietaiso, jei trūksta detalių ar jos yra apgadintos tol, kol jos nebus pakeistos. Izstrādājuma ar bojātām vai trūkstošām detaļām lietošana var izraisīt smagus ievainojumus.

APAKŠĒJĀ ROKTURA UZSTĀDĪŠANA *(skatiet 2. attēlu)*

- Ievietojiet apakšējo rokturi (6) korpusa atverē.
- Izmantojot komplektā iekļautās skrūves (10), pieskrūvējiet apakšējo rokturi pie korpusa ar zvaigznes formas galvas skrūvgriezi (nav komplektā).

AUGŠĒJĀ ROKTURA UZSTĀDĪŠANA*(skatiet 2. attēlu)*

- Novietojiet augšējo rokturi tā, lai atveres salāgojas ar apakšējā roktura atverēm.
- Roktura ārpusē ievietojiet komplektā iekļauto sešstūru skrūvi (11).
- Uzskrūvējiet regulatoru (4) uz sešstūru skrūves (11), to droši pievelkot.

ZĀLES SAVĀCĒJA UZSTĀDĪŠANA *(skatiet 3. attēlu)*

- Pakelkite galinio išmetimo angos dangtį.
- Paceliet zāles uztvērēju aiz tā roktura un novietojiet zem aizmugurējām izejas durtiņām tā, lai tas nostiprinās uz zāles uztvērēja durtiņu izciļņiem.
- Atlaidiet aizmugurējās izejas durtiņas. Ja pareizi uzstādīts, zāles uztvērēja atvērums būs vienā garumā ar aizmugures izejas durtiņām.

DARBĪBA

⚠ BRĪDINĀJUMS

Nepieļaujiet, lai iemaņas darbā ar šo produktu padarītu jūs neuzmanīgus. Atcerieties, ka viens neuzmanīb.

⚠ BRĪDINĀJUMS

Vienmēr lietojiet aizsargbrilles. Ja tas netiek ievērots, jūsu acīs var lidot objekti, rezultātā nodarot nopietnas traumas.

LAI IZŅEMTU AKUMULATORU *(skatiet 4. attēlu)*

- Lai apturētu iekārtas darbību, atlaidiet ķīpu sviru.
- Atveriet baterijas nodalījuma durvis, lai piekļūtu baterijas nodalījumam.
- Izņemiet akumulatora atslēgu.
- Stingri nospiediet un pieturiet akumulatora atlaišanas pogu.
- Izņemiet akumulatoru no ierīces.

LAI UZSTĀDĪTU AKUMULATORU *(skatiet 4. attēlu)*

- Paceliet un pieturiet akumulatora pārsegu.
- Savienojiet akumulatoru ar zāliena skarifikatora akumulatora pieslēgvietu.
- Pirms darba sākšanas pārliecinieties, vai ir nofiksēta akumulatora atlaišanas poga un vai akumulators ir pilnībā ievietots zāliena skarifikatorā.
- Ievietojiet baterijas atslēgu.
- Ja ierīce uzreiz netiks lietota, tad neievietojiet baterijas atslēgu.
- Aizveriet durtiņas.

KŪLAS SAVĀCĒJA IESLĒGŠANA

- Nospiediet un turiet bloķēšanas pogu. Tādējādi tiks aktivizēts ķīpu slēdzis.
- Piespiediet ķīpu slēdzi pie roktura stieņa, lai sāktu darbu.

KŪLAS SAVĀCĒJA APTURĒŠANA

- Atlaidiet ķīpu.

APKOPE

Kūlas savācēja cilindrs var radīt traumas! Pirms sākt regulēšanu, atvienojiet ierīci no elektrotīkla un nogaidiet, līdz kūlas savācējs pārstāj darboties. Veiciet regulēšanu, uzvelkot izturīgus darba cimdus. Ja kūlas savācēja cilindrs vēl nav nolietojies, taču atsevišķas atsperes ir bojātas, tās jānomaina. Izmantojiet tikai identiskas rezerves atsperes.

⚠ BRĪDINĀJUMS

Pirms zāliena skarifikatora pārbaudes, tīrīšanas vai apkopes darbu veikšanas izslēdziet to, izņemiet akumulatoru un pagaidiet, līdz tā cilindrs ir apstājies. Ja šīs instrukcijas netiek zpildītas, pastāv nopietnu traumu vai īpašuma zaudējumu risks.

Latviski (Tulkojums no oriģinālās dokumentācijas)

⚠ BRĪDINĀJUMS

Pirms sākt apkopi, uzvelciet piemērotu apģērbu cimdus un aizsargbrilles.

REPLACING THE TINES *(skatiet 5. attēlu)*

⚠ BRĪDINĀJUMS

Lai izvairītos no smagu traumu gūšanas, pirms apkopes darbu veikšanas izslēdziet iekārtu un izņemiet akumulatoru.

Izmantojiet tikai oriģinālas ražotāja rezerves daļas.

- Apturiet iekārtu un izņemiet akumulatoru bloku. Uzgaidiet pietiekami ilgi, lai ierīces kustīgās daļas pilnībā apstātos.
- Apgāziet kūlas savācēju otrādi.
- Izskrūvējiet abas zvaigznes formas skrūves (11), noņemiet plakano paplāksni (13) un fiksācijas paplāksni (14), kas notur zaru korpusu. Ar zvaigznes formas galvas skrūvgriezi atskrūvējiet divus uzgriežņus pretējā pusē.
- Piespiediet fiksatoru (15) vārpstas malā ar plakano skrūvgriezi, lai atdalītu zaru korpusu no vārpstas.
- Uzstādiet jaunus zarus nodilušo vai bojāto vietā.
- Nostipriniet zaru korpusu atpakaļ paredzētajā vietā ar plakano paplāksni un fiksācijas paplāksni, sākotnējā secībā.

⚠ BRĪDINĀJUMS

Lai nepieļautu skrūvju izkustēšanos ierīces lietošanas laikā, tās jānostiprina pie zaru turētāja ar plakano paplāksni (13) un fiksācijas paplāksni (14).

ZARU MAIŅA (*skatiet 6. attēlu*)

- Remove the tine cartridge as demonstrated on
- Izņemiet zaru kasetni, kā parādīts 6. attēlā.
- Nostipriniet zaru kasetni uz darbgalda.
- Ar skrūvgriezi (nav komplektā) izbīdiet tapu. Ja nepieciešams lielāks spēks, izmantojiet gumijas āmuru.
- Izņemiet nolietotos/salūzušos zarus un izmetiet.
- Ievietojiet zarus paredzētajā vietā un iebīdiet atpakaļ tapu, spiežot to pret izturīgu virsmu, lai iespiestu tapu vietā.

BĪSTAMI! KŪLAS SAVĀCĒJA CILINDRS VAR RADĪT TRAUMAS.

Pirms apkopes darbu veikšanas izslēdziet zāliena skarifikatoru, izņemiet akumulatoru un pagaidiet, līdz tā cilindrs ir apstājies. Pirms apkopes uzvelciet izturīgus darba cimdus. Kūlas savācējs jātīra pēc katras tā lietošanas.

⚠ BRĪDINĀJUMS

VEICOT APKOPI, IZMANTOJIET TIKAI IDENTISKAS REZERVES DAĻAS. CITU DETAĻU IZMANTOŠANA VAR RADĪT DAŽĀDUS RISKUS UN IERĪCES BOJĀJUMUS.

⚠ BRĪDINĀJUMS

LAI IZVAIRĪTOS NO SMAGIEM IEVAINOJUMIEM, VIENMĒR LIETOŠANAS LAIKĀ, VALKĀJIET DROŠĪBAS BRILLES. VALKĀJIET SEJAS VAI PUTEKĻU MASKU, STRĀDĀJOT PUTEKĻAINĀS VIETĀS.

⚠ BRĪDINĀJUMS

PIRMS IEKĀRTAS PĀRBAUDES, TĪRĪŠANAS VAI APKOPES IZSLĒDZIET MOTORU, GAIDIET, LĪDZ VISAS KUSTĪGĀS DAĻAS APSTĀJAS, UN ATVIENOJIET KONTAKTDAKŠU NO BAROŠANAS AVOTA. JA ŠĪS INSTRUKCIJAS NETIEK ZPILDĪTAS, PASTĀV NOPIETNU TRAUMU VAI ĪPAŠUMA ZAUDĒJUMU RISKS.

ANeizmantojiet šķīdinātājus, tīrot plastmasas detaļas. Lielākā daļa plastmasas ir viegli bojājama saskaroties ar dažādiem šķīdinātājiem un to lietošana var radīt nopietnus bojājumus. Izmantojiet tīru audumu, lai notīru netīrumus, putekļus, eļļu, taukus, u.c.

⚠ BRĪDINĀJUMS

NEĻAUJIET BREMŽU ŠĶIDRUMAM, BENZĪNAM, NAFTAS PRODUKTIEM, SMĒRVIELĀM U.C. SASKARTIES AR PLASTMASAS DETAĻĀM. ĶĪMISKĀS VIELAS VAR SABOJĀT, PAVĀJINĀT VAI IZNĪCINĀT PLASTMASU, IZRAISOT SMAGU PERSONAS IEVAINOJUMU. IERĪCES LIETOTĀJS DRĪKST REMONTĒT UN MAINĪT TIKAI DETAĻU SARAKSTĀ IEKĻAUTĀS DETAĻAS. PĀRĒJĀS DETAĻAS DRĪKST MAINĪT TIKAI PILNVAROTĀ APKOPES CENTRĀ.

Latviski (Tulkojums no oriģinālās dokumentācijas)

TRAUMU UN MATERIĀLO ZAUDĒJUMU BĪSTAMĪBA!

Netīriet zāliena kūlas savācēju ar tekošu ūdeni (it īpaši ar augstu spiedienu).
Zāliena kūlas savācēja tīrīšanai neizmantojiet smagus vai smailus priekšmetus.
Lai taupītu vietu, zāliena kūlas savācējs ir salokāms uzglabāšanai, atlaižot regulatorus.
Novietojot ierīci uzglabāšanai, sekojiet, lai netiktu iespiests barošanas kabelis. Uzglabājiet zāliena kūlas savācēju sausā, slēgtā, bērniem nepieejamā telpā.

- Izslēdziet zāliena skarifikatoru, izņemiet akumulatoru un pagaidiet, līdz tā cilindrs ir apstājies.
- Pēc kūlas savācēja lietošanas un pirms uzglabāšanas vienmēr notīriet ierīces apakšdaļu.
- Rūpīgi pārbaudiet, vai zari un kasetnes nav bojātas un, ja nepieciešams, nomainiet detaļas.

Ierīci nedrīkst izmest mājsaimniecības atkritumos.
Atbrīvojieties no tās saskaņā ar vietējiem normatīviem.

⚠ BĪSTAMI!

Kūlas savācēja cilindrs var radīt traumas.

Latviski (Tulkojums no oriģinālās dokumentācijas)

GEDIMŲ NUSTATYMAS		
Gedimas	**Galima priežastis**	**Sprendimas**
Neparasts troksnis.	Cilindrā nokļuvušie svešķermeņi atsitas pret zāliena skarifikatoru.	Izslēdziet skarifikatoru un pagaidiet, līdz pārtrauc griezties cilindrs.
Klaboša skaņa ierīcē. Svilpjoša skaņa ierīcē.	Svešķermeņi, kas bloķē zāliena skarifikatora cilindru.	Iztīriet to no svešķermeņiem.
		Pārbaudiet zāliena skarifikatoru nekavējoties.
Svilpjoša skaņa ierīcē.	Siksnas slīde.	Sazinieties ar autorizētu servisa centru.
Nedarbojas motors.	Akumulators nav kārtīgi nofiksēts.	Akumulatoram jābūt kārtīgi nofiksētam nodalījumā. Izlasiet šīs rokasgrāmatas sadaļu „Akumulatora ievietošana”.
	Akumulators nav uzlādēts.	Uzlādējiet akumulatoru bloku atbilstoši instrukcijām, kas iekļautas kopā ar šo modeli.
Zāliena skarifikatoru ir grūti pastumt.	Radies nosprostojums ar svešķermeņiem.	Izslēdziet motoru un pagaidiet, līdz skarifikators pārtrauc griezties. Iztīriet to svešķermeņiem. Pēc aptuveni vienas minūtes ieslēdziet vēlreiz skarifikatoru.
	Pārāk gara zāle.	Pirms skarifikācijas nopļaujiet zāli.
Skarifikācijas rezultāts nav apmierinošs.	Nodilusi atspertapa.	Noregulējiet skarifikatora cilindru.
	Bojāta siksna.	Sazinieties ar autorizētu servisa centru.
	Pārāk stipri noaudzis zāliens.	Nopļaujiet zāli pirms zāliena skarifikatora izmantošanas.

Eesti (Originaaljuhendi tõlge)

TÄPSUSTUSED

Mudel	2504807
Toitepinge	40V
Vibratsioonitase	Parem käepide 4.293 m/s². 1,5 m/s² Vasak käepide 3.121 m/s² 1,5 m/s²
Helirõhu tase	76.1 dB(A), k=3.0 dB(A)
Helivõimsuse tase	89.6 dB(A), k=3.0 dB(A)
Garanteeritud helivõimsuse tase	93 dB(A)
Kiirus	3, 600 RPM
Kobestamise rada	14” (36 cm)
Kobestamise sügavus	3/8” (1 cm)
Ratta suurus	7” (17.8 cm)
Mass (ilma akupaketita)	10.2 kg
Mudeli number	29717/29727
Mudeli number	2910907

OMADUSED *(Vt joonist 1.)*

1. Käepide
2. Palli hoob
3. Ülemine käepide
4. Nupp
5. Kaabli klamber
6. Alumine käepide
7. Ratas
8. Elektrijuhe
9. Turvalukustuse nupp
10. Kruvi
11. Kuuskantpolt
12. Lameseib
13. Lukustusseib
14. Lukk
15. Vedru
16. Tihvt
17. Akuvõti
18. Tagumine väljaviskeava
19. Rohukast

KOKKUPANEK

⚠ HOIATUS

Seade tarnitakse osaliselt koostatud olekus, mida on kirjeldatud järgnevalt. Kontrollige hoolikalt antud pakendi loendit veendumaks, et kõik komplekti kuuluvad esemed on pakendis; pakendi nimekiri kirjeldab kõiki lahtisi osi, mis ei ole tarne ajal toote külge kinnitatud. Ärge hakake seadet enne kasutama kui kõik pakkelehel loetletud osad on lahtipakkimisel ühendatud. Abi saamiseks helistage alloleval klienditeeninduse numbril. Kui kasutate toodet, mis võib olla valesti eelnevalt kokku pandud, võivad tulemuseks olla tõsised kehavigastused.

LAHTIPAKKIMINE

Seade on vaja enne kasutamist kokku panna.

- Võtke seade ja tarvikud ettevaatlikult karbist välja. Veenduge, et kõik pakkelehel loetletud osad on olemas.
- Uurige seadet põhjalikult, et veenduda tarne ajal tekkida võinud mõrade või kahjustuste puudumises.
- Ärge visake pakendit ära enne, kui te olete seadme põhjalikult üle vaadanud ja olete saanud seadet rahuldavalt kasutada.

PAKKELEHT

- Kobesti
- Tarvikute kott (sisaldab)
  - juhtmehoidik
  - nupp ja polt
  - kaabliklamber
  - kruvid
  - Akuvõti
- Kasutajauhend

⚠ HOIATUS

Ärge üritage seda seadet ümber ehitada ega luua lisaseadmeid, mida pole soovitatud selle tootega koos kasutada. Iga selline muutmine või ümberehitus on väärkasutamine ja võib põhjustada ohtliku olukorra ja viia võimaliku tõsise vigastuseni.

Eesti (Originaaljuhendi tõlge)

⚠ HOIATUS

Peatage seade ja eemaldage akuplokk. Veenduge, et kõik liikuvad osad on täielikult peatunud. Kui te seda ei tee, võivad tulemuseks olla juhuslik käivitumine ja tõsised kehavigastused.

⚠ HOIATUS

Kui mõni osa on kahjustunud või puudu, ärge kasutage seda seadet enne, kui vastav osa on asendatud. Vigastatud või puuduvate osadega muruniiduki kasutamine võib põhjustada raske kehavigastuse.

ALUMISE KÄEPIDEME PAIGALDAMINE *(Vt joonist 2)*

- Sisestage alumine käepide (6) kere avasse.
- Kasutage komplekti kuuluvaid kruvisid (10) ja kinnitage alumine käepide ristpea-kruvikeeraja (ei kuulu komplekti) abil kere külge.

ÜLEMISE JUHTRAUA PAIGALDAMINE*(Vt joonist 2)*

- Paigutage ülemine käepide nii, et avad on samal joonel alumise käepideme avadega.
- Sisestage komplekti kuuluv kuuskantpolt (11) käepidemest väljastpoolt avasse.
- Keerake nupp (4) kuuskantpoldile (11), et seda paigale kinnitada.

ROHUKASTI PAIGALDAMINE *(Vt joonist 3)*

- Tõstke tagumist tühjendusluuki.
- Tõstke rohupüüdur sangast üles ja pange tagaluugi alla, nii et rohupüüduri raami konksud kinnituvad luugi vardale.
- Vabastage tagumine väljalaskeluuk. Kui see on õigesti paigaldatud, siis rohukoguri konksud ulatuvad läbi tagaluugis olevate avade.

KASUTAMNINE

⚠ HOIATUS

Vaatamata sellele, et olete tuttav akuga, ärge minetage selle kasutamisel valvsust. Pidage meeles, et tähelepanu minetamine sekundi murdosa jooksul on piisav tõsise kehavigastuse tekitamiseks.

⚠ HOIATUS

Kandke alati silmakaitsevahendeid. Selle eiramine võib tähendada, et võõrkehad võivad sattuda teile silma põhjustades võimalikku tõsist vigastust.

⚠ HOIATUS

Ärge laske plastosadel mitte mingil juhul sattuda kokkupuutesse auto pidurivedeliku, bensiini, bensiinipõhiste toodete, immutusõlidega või muude samalaadsete vedelikega. Kemikaalid võivad plaste rikkuda, nõrgendada või neile hävitavalt mõjuda, mis võib põhjustada raske kehavigastuse. Klient tohib parandada või vahetada ainult osade loendis toodud osi. Teisi osi tohib vahetada vaid volitatud teeninduskeskus.

AKU EEMALDAMINE *(Vt joonist 4)*

- Toote peatamiseks vabastage ohutuskäepide.
- Avage akuluuk, et saada ligipääs akupesale.
- Eemaldage aku võti.
- Vajutage ja hoidke aku vabastusnuppu kindlalt all.
- Võtke akupakett muruniidukist välja.

AKUPAKETI PAIGALDAMINE *(Vt joonist 4)*

- Tõstke ja hoidke akukaant üleval.
- Joondage aku muruõhutaja akupordiga.
- Enne kasutamist veenduge, et aku vabastusnupp kinnitub klõpsatusega oma kohale ja et aku on korralikult paigas ja kindlalt muruõhutaja küljes.
- Pange akuvõti sisse.
- Kui te muruniidukit kohe kasutama ei hakka, ärge pange akuvõtit sisse.
- Võtke akupakett muruniidukist välja.

KOBESTI KÄIVITAMINE

- Vajutage vabastuse turvanuppu ja hoidke seda all. See muudab palli lüliti valikuliseks.
- Töötamiseks suruge palli lüliti vastu käepidet.

KOBESTI PEATAMINE

- Vabastage pall

LÕIKETERADE HOOLDAMINE

Kobesti silinder võib põhjustada vigastusi! Enne reguleerimist eemaldage seade toitevõrgust ja oodake, kuniks kobesti silinder on peatunud. Kandke reguleerimise ajal vastupidavaid töökindaid. Kui kobesti silinder ei ole veel kulunud, aga individuaalsed vedrud on katki, tuleb need välja vahetada. Kasutada võib vaid identseid asendusvedrusid.

Eesti (Originaaljuhendi tõlge)

⚠ HOIATUS

Enne seadme kontrollimist, puhastamist või hooldamist lülitage see välja ja eemaldage akuplokk ning oodake kuni muruõhutaja silinder on peatunud.Nende juhiste eiramine võib põhjustada raskeid kehavigastusi või varakahju

⚠ HOIATUS

Kandke nõuetekohaseid rõivaid, kindaid ja kaitseprille, kui hooldustöid teete.

PULKADE VAHETAMINE *(Vt joonist 5)*

⚠ HOIATUS

Tõsiste isikuvigastuste vältimiseks lülitage seade välja ja eemaldage akuplokk iga kord enne hooldustööde teostamist.

Kasutage ainult tootja originaalseid varuosi.

- Peatage seade ja eemaldage akuplokk. Oodake, kuni liikuvad osad täielikult peatuvad.
- Pöörake kobesti ümber.
- Eemaldage kaks tähekujulist kruvi (11), lameseib (13) ja lukustusseib (14), mis pulga korpust kinni hoiab. Eemaldage tähtpeaga kruvikeerajat kasutades vastasküljel olevad kaks polti.
- Suruge lukku (15) lõhikuga kruvikeeraja abil vastu võlli, et pulga korpust võllist eemaldada.
- Asendage kulunud või katkised pulgad uutega.
- Pange pulga korpus lõhikuga kruvikeerajat ja lukustusseibi kasutades uuesti kokku nii, nagu see alguses oli.

⚠ HOIATUS

Kõigil kruvidel, mis pulgahoidiku pooli koos hoiavad, peavad olema keermete peal lameseib (13) ja lukustusseib (14), et kruvid kasutamise ajal lahti ei läheks.

PULKADE ASENDAMINE *(Vt joonist 6)*

- Eemaldage pulgakassett, nagu on näidatud joonisel 6.
- Kinnitage pulgakassett tööpingile.
- Lükake tihvt kruvikeerajat kasutades välja (ei kuulu komplekti). Kui seda on raske teha, peate võib-olla kasutama kummist vasarat.
- Eemaldage kulunud/katkised pulgad ja visake need ära.
- Pange pulk tagasi paika ja libistage tihvt tagasi, surudes tihvti vastu tahket pinda, et see surve jõul tagasi paika läheks.

HOIATUS! KOBESTI SILINDER VÕIB PÕHJUSTADA VIGASTUSI.

Enne seadme hooldamist lülitage see välja ja eemaldage akuplokk ning oodake kuni muruõhutaja silinder on peatunud.Kandke hooldustööde ajal tugevaid kindaid. Murukobestit tuleb pärast iga kasutuskorda puhastada.

⚠ HOIATUS

KASUTAGE REMONTIMISEL AINULT TÄPSELT SOBIVAID VARUOSI. MUUDE OSADE KASUTAMINE VÕIB TEKITADA OHUOLUKORRA VÕI PÕHJUSTADA SEADME VIGASTUMISE.

⚠ HOIATUS

RASKE KEHAVIGASTUSE VÄLTIMISEKS KANDKE KOGU TÖÖTAMISE AJAL SILMAMASKI VÕI TURVAPRILLE. TOLMUSTES KOHTADES KANDKE NÄOMASKI VÕI TOLMUMASKI.

⚠ HOIATUS

LÜLITAGE ENNE SEADME KONTROLLIMIST, PUHASTAMIST VÕI HOOLDAMIST MOOTOR VÄLJA, OODAKE KÕIKIDE LIIKUVATE OSADE SEISKUMIST JA VÕTKE PISTIK PISTIKUPESAST VÄLJA. NENDE JUHISTE EIRAMINE VÕIB PÕHJUSTADA RASKEID KEHAVIGASTUSI VÕI VARAKAHJU

Vältige plastosade puhastamisel lahustite kasutamist. Enamik plaste on kaubandusvõrgust saadaolevate erinevate lahustite suhtes tundlikud ja võivad nende mõjul kahjustada saada. Mustusest, tolmust, õlist, määrdest jne puhastamiseks kasutage puhast riidelappi.

⚠ HOIATUS

ÄRGE LASKE PLASTOSADEL MITTE MINGIL JUHUL SATTUDA KOKKUPUUTESSE AUTO PIDURIVEDELIKU, BENSIINI, BENSIINIPÕHISTE TOODETE, IMMUTUSÕLIDEGA VÕI MUUDE SAMALAADSETE VEDELIKEGA. KEMIKAALID VÕIVAD PLASTE RIKKUDA, NÕRGENDADA VÕI NEILE HÄVITAVALT MÕJUDA, MIS VÕIB PÕHJUSTADA RASKE KEHAVIGASTUSE. KLIENT TOHIB PARANDADA VÕI VAHETADA VAID OSADE LOENDIS TOODUD OSI. KÕIKI TEISI OSI TOHIB ASENDADA VOLITATUD TEENINDUSKESKUS.

Eesti (Originaaljuhendi tõlge)

VIGASTUSTE JA FÜÜSILISTE KAHJUSTUSTE OHT!

Ärge puhastage kobestit jooksva vee all (eriti suure surve all).
Ärge kasutage murukobesti puhastamiseks kõvasid või teravaid esemeid.
Ruumi säästmiseks saab murukobesti nuppude vabastamisega hoiustamiseks kokku klappida.
Olge selle tegemisel hoolikas, et toitejuhe kinni ei jääks. Hoidke murukobestit kuivas kinnises ruumis, millele lapsed ligi ei pääse.

- Lülitage seade välja ja eemaldage akuplokk ning oodake kuni muruõhutaja silinder on peatunud.
- Puhastage alati kobesti alaosa pärast iga kasutuskorda ja enne hoiustamist.
- Kontrollige hoolikalt kõiki pulki ja kassette vigastuste suhtes ja asendage need vajadusel.

Seadet ei tohi kõrvaldada koos majapidamisjäätmetega. See tuleb kõrvaldada vastavuses kohalike määrustega.

⚠ OHT!

Kobesti silinder võib põhjustada vigastusi.

Eesti (Originaaljuhendi tõlge)

RIKKEOTSING		
Probleem	**Võimalik põhjus**	**Lahendus**
Ebanormaalne müra.	Võõrkehad on muruõhutaja silindri peal ja need peksavad vastu muruõhutajat.	Lülitage muruõhutaja välja ja oodake kuni silinder on pöörlemise lõpetanud.
Seade koliseb. Vilistav heli.	Võõrkehad blokeerivad muruõhutaja silindrit.	Eemaldage võõrkehad.
		Kontrollige muruõhutajat kohe.
Vilistav heli.	Rihm libiseb.	Võtke ühendust volitatud teeninduskeskusega.
Mootor ei käivitu.	Aku ei ole korralikult kinnitatud.	Veenduge, et aku on korralikult seadme külge kinnitatud. Lugege käesoleva kasutusjuhendi peatükki Aku.
	Aku ei ole laetud.	Laadige akut vastavalt teie mudeli komplektis olevatele juhistele.
Muruõhutajat on raske lükata.	Võõrkehad blokeerivad seadet.	Lülitage mootor välja ja oodake kuni muruõhutaja on pöörlemise lõpetanud. Eemaldage võõrkehad. Umbes ühe minuti pärast lülitage muruõhutaja sisse.
	Rohi on liiga kõrge.	Niitke muru enne õhutamist.
Õhutamise tulemused ei ole rahuldavad.	Vedrupiide kulumine.	Reguleerige muruõhutaja silindrit.
	Rihm on vigane.	Võtke ühendust volitatud teeninduskeskusega.
	Rohi on liiga kõrgeks kasvanud.	Niitke muru enne muruõhutaja kasutamist.

EN Greenworks Tools Warranty Policy for DIY machines

PERIOD OF WARRANTY

All new Greenworks Tools machinery is supplied with a 2 year parts and labour warranty from original date of purchase. A 30 day warranty is available for machines used professionally as Greenworks Tools are designed primarily to be used by DIY consumers.
This warranty is non-transferable.

LIMITATIONS

This warranty applies only to defective parts/components and does not cover repairs due to:

1. Normal wear and tear.
2. Routine tune up or adjustment.
3. Damage caused by improper handling/abuse/misuse or neglect.
4. Overheating due to lack of maintenance.
5. Damage due to fittings/fasteners becoming loose/detached through lack of maintenance.
6. Damage caused by cleaning with water.
7. Machines serviced or repaired by non-authorised Greenworks Tools service centres.
8. Machines incorrectly assembled or adjusted.
9. Damage caused by improper use of the machine.
10. Damage caused by improper winterisation (pressure washers)
11. Items considered as consumable parts are not normally covered by the warranty, including but not limited to:
    - Batteries
    - Electric cables
    - Blade and blade assemblies
    - Belts
    - Filters
    - Chucks and tool holders
12. Certain products may contain components such as engines, transmissions from an alternative manufacturer, these items will be subject to the appropriate manufacturer's warranty policy except where Greenworks Tools Europe GmbH agrees to underwrite any claims outside the said manufacturer's warranty period.
13. Second hand goods are not covered under this warranty policy.
14. The fitting of spares, replacements or extra components which are not supplied or approved by Greenworks Tools Europe GmbH.

Warranty

To claim a warranty on any product under this policy a proof of original purchase is required. Credit card statement do not qualify as sufficient proof of purchase. In the first instance of a warranty event occurring the consumer should return the product to the original place of purchase with their proof of purchase. The machine will be sent to our central service facility and an inspection made. If the machine be found to be at fault it will be repaired and sent back to the address of the consumer free of charge. Machines that retail for less than €100 euros including sales taxes will generally be replaced.

If the central service facility finds that machine is not found to be at fault
then the consumer will be advised they will need to pay for the cost of the repair.

This warranty policy is subject to change from time to time to accommodate the needs of new products. A copy of the latest warranty policy will be available at www.greenworkstools.eu.

DE Greenworks Werkzeuggarantie für Heimwerkergeräte

GEWÄHRLEISTUNGSFRIST

Alle neuen Greenworks Werkzeuge sind mit einer 2 Jahre Garantie auf Teile und Arbeit ab Kaufdatum ausgestattet. Eine 30 Tage Garantie ist für Maschinen im professionellen Einsatz verfügbar, weil Greenworks Werkzeuge hauptsächlich für den Einsatz durch Heimwerker konstruiert sind.
Diese Garantie ist nicht übertragbar.

EINSCHRAÄNKUNGEN

Diese Garantie gilt nur für defekte Teile/Komponenten und deckt keine Reparaturen ab aufgrund von:

1. Normaler Abnutzung.
2. Routinewartungen oder Einstellungen.
3. Durch falsche Handhabung/Missbrauch/Fehlanwendung oder Vernachlässigung verursachte Schäden.
4. Überhitzung aufgrund von fehlender Wartung.
5. Schäden aufgrund von durch fehlende Wartung lockeren/gelösten Anschlüssen/Befestigungen.
6. Durch Reinigung mit Wasser verursachte Schäden.
7. Maschinen die nicht von einem autorisierten Greenworks Kundendienst gewartet oder repariert wurden.
8. Maschinen die falsch montiert oder eingestellt wurden.
9. Schäden aufgrund falscher Benutzung der Maschine.
10. Schäden aufgrund von falscher Wintereinlagerung (Hochdruckreiniger).
11. Elemente die als Verschleißteile betrachtet werden sind normalerweise nicht von dieser Garantie abgedeckt, einschließlich, aber nicht beschränkt auf:
    - Akkus
    - Elektrische Kabel
    - Klingen und Klingeneinheiten
    - Bänder
    - Filter
    - Spannfutter und Werkzeughalter
12. Bestimmte Produkte können Teile wie Motoren, Getriebe von anderen Herstellern enthalten, diese Elemente unterliegen der entsprechenden Herstellergarantie, außer in Fällen wo Greenworks Tools Europe GmbH zustimmt Ansprüche außerhalb der genannten Herstellergarantiefrist zu akzeptieren.
13. Gebrauchte Waren sind nicht von dieser Garantie abgedeckt.
14. Die Montage von Ersatzteilen oder zusätzlichen Teilen die nicht von Greenworks Tools Europe GmbH geliefert oder zugelassen sind.

Garantie

Für einen Gewährleistungsanspruch auf ein Produkt unter dieser Garantie ist ein Original-Kaufbeleg erforderlich. Kreditkartenauszüge sind als Kaufbeleg ausreichend. Im Falle eines Garantiefalls sollte der Kunde das Produkt zuerst mit dem Kaufbeleg zu ein Einkaufsort bringen. Die Maschine wird an unsere zentrale Serviceeinrichtung gesendet und dort überprüft. Wenn die Maschine fehlerhaft ist, wird sie repariert und kostenfrei an die Kundenadresse gesendet. Maschinen die für unter 100 € einschließlich Mahrwertsteuer verkauft werden, werden generell ersetzt.
Wenn die zentrale Serviceeinrichtung feststellt, dass die Maschine nicht ursächlich für den Fehler ist, wird der Kunde informiert, dass er die Kosten der Reparatur zu tragen hat.
Änderungen dieser Garantie sind vorbehalten, um neue Produkte einzubeziehen. Eine Kopie der aktuellen Garantie ist verfügbar auf www.greenworkstools.eu.

ES La política de garantía de Greenworks Tools para máquinas de bricolage

PERÍODO DE GARANTÍA

Todas las máquinas nuevas de Greenworks Tools se suministran con 2 años de garantía para las piezas y el trabajo a partir de la fecha de compra original. Hay disponible una garantía de 30 días para las máquinas de uso profesional, ya que las herramientas de Greenworks Tools son diseñadas principalmente para ser utilizadas por consumidores DIY.
Esta garantía no es transferible

LIMITACIONES

Esta garantía solo se aplica a piezas/componentes defectuosos y no cubre las reparaciones debido a lo siguiente:

1. Uso y desgaste normal
2. La puesta a punto o ajuste
3. El daño causado por un manejo inadecuado/abuso/mal uso/negligencia.
4. El sobrecalentamiento debido a la falta de mantenimiento.
5. El daño debido a que los accesorios/sujeciones se han aflojado/soltado por culpa de una falta de mantenimiento.
6. El daño causados por una limpieza con agua.
7. Las máquinas a las que le ha hecho el mantenimiento o la reparación un centro de servicios no autorizado por Greenworks Tools.
8. Las máquinas mal montadas o mal ajustadas.
9. El daño causado por un uso inadecuado de la máquina.
10. El daño causado por un mal acondicionamiento para el invierno (lavados a presión)
11. La garantía no suele cubrir los elementos considerados piezas consumibles, incluido, entre otras cosas, lo siguiente:
    - Pilas
    - Cables eléctricos
    - Cuchillas y conjuntos de cuchillas
    - Cinturones
    - Filtros
    - Portaherramientas
12. Algunos productos pueden contener componentes como motores o transmisiones de un fabricante alternativo; estos elementos estarán sujetos a la política de garantía del fabricante correspondiente excepto en los casos en que Greenworks Tools Europe GmbH acuerde asumir cualquier reclamación fuera del periodo de garantía de dicho fabricante.
13. Los artículos de segunda mano no los cubre la presente política de garantía.
14. La colocación de piezas de repuesto o componentes adicionales no suministrados ni autorizados por Greenworks Tools Europe GmbH.

Garantía

Para solicitar una garantía sobre cualquier producto cubierto por esta política hay que presentar la prueba de compra original. El comprobante de la tarjeta de crédito no constituye una prueba de compra suficiente. En primer lugar, en caso de garantía, el consumidor debe devolver el producto al lugar original donde lo compró con su prueba de compra. La máquina será enviada a nuestras instalaciones de servicio centrales, donde se le hará una inspección. Si se descubre que la máquina tiene un fallo será reparada y enviada de vuelta a la dirección del consumidor sin coste alguno. Las máquinas que cuesten menos de 100 €, impuestos de ventas incluidos, suelen ser sustituidas.

Si en las instalaciones de servicio centrales se descubre que la máquina no tiene ningún fallo, se avisará al consumidor que tiene que pagar el coste de la reparación.

Esta política de garantía está sujeta a variaciones periódicas para adaptarse a las necesidades de nuevos productos. Habrá disponible una copia de la última política y garantía en www.greenworkstools.eu.

IT Garanzia Utensili Greenworks per Dispositivi per Lavori fai da te

PERIODO DI GARANZIA

Tutti gli Utensili Greenworks vengono forniti con una garanzia di 2 anni per le parti e l'eventuale lavoro dalla data originale di acquisto. È disponibile una garanzia di 30 giorni per i dispositivi utilizzati professionalmente dal momento che gli Utensili Greenworks sono progettati principalmente per essere utilizzati da consumatori del mercato fai-da-te.
Questa garanzia non è trasferibile.

LIMITAZIONI

Questa garanzia si applica solo a parti/componenti difettosi e non copre
eventuali riparazioni dovute a:

1. Normale usura e consumo.
2. Regolazioni o alterazioni di routine.
3. Danni causati da gestione scorretta/stress/utilizzo scorretto o non curanza.
4. Surriscaldamento a causa di mancata manutenzione.
5. Danni dovuti a dispositivi di bloccaggio/fissaggio che si allentano/scollegano a causa di mancanza di manutenzione.
6. Danni causati da operazioni di pulizia con acqua.
7. Utensili sottoposti a manutenzione o riparati da centri servizi Utensili Greenworks non autorizzati.
8. Utensili non correttamente montati o regolati.
9. Danni causati da un utilizzo scorretto dell'utensile.
10. Danni causati da un riponimento invernale scorretto (idropulitrici a pressione)
11. Elementi considerati come parti consumabili non normalmente coperte da garanzia, compresi ma non limitati a:
    - Batterie
    - Cavi elettrici
    - Lame e gruppo lame
    - Cinghie
    - Filtri
    - Mandrini e reggiutensili
12. Alcuni prodotti possono contenere componenti come motori e trasmissioni prodotte da altre ditte, questi componenti potranno essere soggetti a garanzie delle rispettive ditte produttrici tranne ove la Greenworks Tools Europe GmbH indichi e sia d'accordo a sottoscrivere eventuali richieste che non rientrino nel periodo di garanzia della ditta produttrice di cui sopra.
13. Gli utensili di seconda mano non sono coperti dalla presente garanzia.
14. Il montaggio di parti di ricambio, di sostituzione o di ulteriori componenti non forniti o approvati dalla Greenworks Tools Europe GmbH.

Garanzia

Per presentare una richiesta di garanzia su qualsiasi prodotto è obbligatorio presentare una prova di acquisto dello stesso. Un estratto conto della carta di credito non si qualifica come sufficiente prova di acquisto. Quando si deve richiedere un intervento di garanzia per la prima volta il consumatore dovrà riportare il prodotto nel luogo di acquisto originale assieme alla prova di acquisto. L'utensile verrà inviato presso un centro servizi clienti centrale e verrà fatto un primo controllo. Se l'utensile è difettoso, dovrà essere riparato e inviato all'indirizzo del consumatore gratuitamente. Gli utensili venduti a meno di €100 euro comprese le tasse di vendita verranno di solito sostituiti.

Se il centro servizi clienti rileva che l'utensile non è difettoso a causa di un danno di fabbrica il consumatore dovrà pagare per il costo delle riparazioni.

Questa garanzia è soggetta a cambiamenti di tanto in tanto per rispettare le necessità di nuovi prodotti. Una copia della garanzia più recente sarà disponibile presso il sito www.greenworkstools.eu.

FR Politique de garantie de Greenworks Tools pour les outils de bricolage

PÉRIODE DE LA GARANTIE

Tous les nouveaux outils Greenworks Tools sont livrés avec une garantie de 2 ans protégeant l'outil contre les défauts de matériau et main d'oeuvre à partir la date d'achat originale. Une garantie de 30 jours est disponible pour les outils utilisés à titre professionnel, car les outils Greenworks sont principalement conçus pour être utilisés par des bricoleurs.
Cette garantie est incessible.

LIMITATIONS

Cette garantie s'applique uniquement aux pièces/composants défectueux et ne couvre pas les réparations dues à :

1. L'usure normale.
2. Une amélioration ou un réglage de routine.
3. Les dommages causés par une manutention inadéquate/un abus/ une utilisation inadéquate ou une négligence.
4. Une surchauffe due à une manque de maintenance.
5. Les dommages dus à des fixations/installations se desserrant/ détachant en raison d'un manque de maintenance.
6. Les dommages causés par un nettoyage à l'eau.
7. Les outils entretenus ou réparés par un centre de réparation non agréé par Greenworks Tools.
8. Les outils assemblés ou réglés de manière incorrecte.
9. Les dommages causés par une utilisation inadéquate de l'outil.
10. Les dommages causés par un aménagement pour l'hiver inadéquat (nettoyeur à haute pression).
11. Les éléments considérés par des consommables ne sont pas normalement couverts par la garantie, cela inclut mais ne se limite pas aux éléments suivants :
    - Piles
    - Câbles électriques
    - Lames et assemblages des lames
    - Courroies
    - Filtres
    - Mandrins et supports pour outils
12. Certains produits peuvent contenir des composants comme des moteurs, des transmissions d'un autre fabricant, ces éléments sont soumis à la politique de garantie du fabricant respectif, sauf si Greenworks Tools Europe GmbH accepte de garantir des réparations en dehors de la période de garantie dudit fabricant.
13. Les outils d'occasion ne sont pas couverts par cette politique de garantie.
14. L'installation des pièces de rechange ou accessoires supplémentaires non fournis ou approuvés par Greenworks Tools Europe GmbH.

Garantie

Une preuve d'achat est requise pour faire valoir la garantie d'un produit liée à cette politique. Le relevé de carte de crédit ne constitue pas une preuve d'achat suffisante. En cas de problème couvert par la garantie, le consommateur doit apporter le produit et sa preuve d'achat au lieu d'achat original. L'appareil sera par la suite expédié à un centre de réparation afin d'y être examiné. En présence de dommage, l'appareil sera réparé et renvoyé gratuitement à l'adresse du consommateur. Il convient de noter que les appareils dont le prix de vente est inférieur à 100 € euros (TTC) sont généralement remplacés par un produit neuf.

Si le centre de réparation juge que l'appareil n'est pas défectueux, il avertira le consommateur qu'il devra payer le coût de la réparation.

Cette politique de garantie est soumise à des modifications régulières, celles-ci visent à s'adapter aux nouveaux produits. Une copie de la politique de garantie est disponible à l'adresse www.greenworkstools.eu.

PT A política de garantia da Greenworks Tools para máquinas de bricolagem

PERÍODO DE GARANTIA

Todas as máquinas novas da Greenworks Tools são fornecidas com 2 anos de garantia para as peças e o trabalho a partir da data de compra original. Está disponível uma garantia de 30 dias para as máquinas de uso profissional, dado que as ferramentas da Greenworks Tools são concebidas principalmente para ser utilizadas por consumidores de bricolagem.
Esta garantia não é transmissível.

LIMITAÇÕES

Esta garantia apenas se aplica a peças/componentes defeituosos e não cobre as reparações devido ao seguinte:

1. Desgaste habitual
2. A afinação ou ajuste
3. O dano causado por um manuseamento inadequado/abuso/mau uso/ negligência.
4. O sobreaquecimento devido à falta de manutenção.
5. O dano devido a que os acessórios/fixações se desapertaram / soltaram por culpa de uma falta de manutenção.
6. O dano causados por uma limpeza com água.
7. As máquinas assistidas ou reparadas por um centro de assistência não autorizado pela Greenworks Tools.
8. Les outils assemblés ou réglés de manière incorrecte.
9. O dano causado por um uso inadequado da máquina.
10. O dano causado por um mau acondicionamento para o inverno (lavagem à pressão)
11. A garantia não costuma cobrir os elementos considerados peças consumíveis, incluindo, entre outros, o seguinte:
    - Pilhas
    - Cabos elétricos
    - Lâminas e conjuntos de lâminas
    - Cintos
    - Filtros
    - Porta-ferramentas
12. Alguns produtos podem conter componentes como motores ou transmissões de um fabricante alternativo; estes elementos estarão sujeitos à política de garantia do fabricante correspondente exceto nos casos em que a Greenworks Tools Europe GmbH acorde assumir qualquer reclamação fora do período de garantia desse fabricante.
13. Os artigos de segunda mão não estão cobertos pela presente política de garantia.
14. A colocação de peças sobressalentes ou componentes adicionais não fornecidos nem autorizados pela Greenworks Tools Europe GmbH.

Garantia

Para solicitar uma garantia sobre qualquer produto coberto por esta política é necessário apresentar a prova de compra original. O comprovativo do cartão de crédito não constitui uma prova de compra suficiente. Em primeiro lugar, em caso de garantia, o consumidor deve devolver o produto no local original onde o comprou com a sua prova de compra. A máquina será enviada para as nossas instalações de serviço centrais, onde será feita uma inspeção. Caso se descubra que a máquina tem uma falha será reparada e enviada de volta para o endereço do consumidor sem qualquer custo. As máquinas que custem menos de 100 €, incluindo os impostos de vendas, costumam ser substituídas.

Se, nas instalações de serviço centrais se descobrir que a máquina não tem qualquer falha, será avisado o consumidor que tem de pagar o custo da reparação.

Esta política de garantia está sujeita a alterações periódicas para se adaptar às necessidades de novos produtos. Estará disponível uma cópia da última política e garantia em www.greenworkstools.eu

NL Greenworks Tools garantiebeleid voor doe-het-zelfmachine

PÉRIODE DE LA GARANTIE

Tous les nouveaux outils Greenworks Tools sont livrés avec une garantie de 2 ans protégeant l'outil contre les défauts de matériau et main d'oeuvre à partir la date d'achat originale. Une garantie de 30 jours est disponible pour les outils utilisés à titre professionnel, car les outils Greenworks sont principalement conçus pour être utilisés par des bricoleurs.
Cette garantie est incessible.

LIMITATIONS

Cette garantie s'applique uniquement aux pièces/composants défectueux et ne couvre pas les réparations dues à :

1. L'usure normale.
2. Une amélioration ou un réglage de routine.
3. Les dommages causés par une manutention inadéquate/un abus/ une utilisation inadéquate ou une négligence.
4. Une surchauffe due à une manque de maintenance.
5. Les dommages dus à des fixations/installations se desserrant/ détachant en raison d'un manque de maintenance.
6. Les dommages causés par un nettoyage à l'eau.
7. Les outils entretenus ou réparés par un centre de réparation non agréé par Greenworks Tools.
8. Les outils assemblés ou réglés de manière incorrecte.
9. Les dommages causés par une utilisation inadéquate de l'outil.
10. Les dommages causés par un aménagement pour l'hiver inadéquat (nettoyeur à haute pression).
11. Les éléments considérés par des consommables ne sont pas normalement couverts par la garantie, cela inclut mais ne se limite pas aux éléments suivants :
    - Piles
    - Câbles électriques
    - Lames et assemblages des lames
    - Courroies
    - Filtres
    - Mandrins et supports pour outils
12. Certains produits peuvent contenir des composants comme des moteurs, des transmissions d'un autre fabricant, ces éléments sont soumis à la politique de garantie du fabricant respectif, sauf si Greenworks Tools Europe GmbH accepte de garantir des réparations en dehors de la période de garantie dudit fabricant.
13. Les outils d'occasion ne sont pas couverts par cette politique de garantie.
14. L'installation des pièces de rechange ou accessoires supplémentaires non fournis ou approuvés par Greenworks Tools Europe GmbH.

Garantie

Une preuve d'achat est requise pour faire valoir la garantie d'un produit liée à cette politique. Le relevé de carte de crédit ne constitue pas une preuve d'achat suffisante. En cas de problème couvert par la garantie, le consommateur doit apporter le produit et sa preuve d'achat au lieu d'achat original. L'appareil sera par la suite expédié à un centre de réparation afin d'y être examiné. En présence de dommage, l'appareil sera réparé et renvoyé gratuitement à l'adresse du consommateur. Il convient de noter que les appareils dont le prix de vente est inférieur à 100 € euros (TTC) sont généralement remplacés par un produit neuf.

Si le centre de réparation juge que l'appareil n'est pas défectueux, il avertira le consommateur qu'il devra payer le coût de la réparation.

Cette politique de garantie est soumise à des modifications régulières, celles-ci visent à s'adapter aux nouveaux produits. Une copie de la politique de garantie est disponible à l'adresse www.greenworkstools.eu.

RU Гарантийные обязательства компании Greenworks Tools в отношении агрегатов для дома и строительства

СРОК ГАРАНТИИ

Все новые агрегаты поставляются, в случае домашнего использования, с 2-летней гарантией от первоначальной даты покупки на запчасти и работу по ремонту, и 1 год на аккумуляторные батареи и, в случае коммерческого использования, с гарантией 90 дней от первоначальной даты покупки на запчасти и работу по ремонту. На профессиональную технику 80Вольт и аккумуляторные ручные инструменты 24Вольт (отвертки, дрели, лобзики, циркулярная пила, гайковерты, фонарик, мульти-устройство) действует гарантия в 1 год.
Эта гарантия не подлежит передаче.

ОГРАНИЧЕНИЯ

Настоящая гарантия распространяется только на дефектные части / компоненты и не охватывает ремонт, который потребовался как следствие:

1. Нормального износа..
2. Плановой настройки или регулировки.
3. Ущерб, причиненный в результате неправильного обращения / ненадлежащего использования или пренебрежения.
4. Перегрев из-за отсутствия технического обслуживания.
5. Повреждения, вызванные разбалтыванием / отсоединением фитингов / крепежных деталей, из-за отсутствия технического обслуживания.
6. Повреждения, вызванные очисткой при помощи воды.
7. Агрегаты, обслуживание или ремонт которых проводился не авторизованными сервисными центрами компании Greenworks.
8. Агрегаты, неправильно собранные или отрегулированные.
9. Повреждения, вызванные неправильным использованием агрегата.
10. Ущерб, причиненный в результате неправильной подготовки к эксплуатации в зимний период (моющие устройства высокого давления).
11. Позиции, рассматриваемые в качестве расходуемых деталей, иобычно не покрываемые гарантией, включая, но не ограничиваясь, следующим:
    - Электрические кабели
    - Ножи и режущие полотна
    - Ремни
    - Фильтры
    - Зажимные устройства и держатели инструмента
12. Подержанные товары не подпадают под данные гарантийные обязательства.
13. Установка запчастей, сменных деталей или дополнительных компонентов, которые не поставляются компанией Greenworks Tools Europe GmbH, или не утверждены этой компанией.

Гарантия

Чтобы подать заявку на гарантийное обслуживание какого-либо продукта в рамках данных гарантийных обязательств, требуется доказательство первоначальной покупки. Доказательство покупки включает в себя одно из;

- Квитанция розничного продавца
- Счет, подтверждающий покупку в Интернете
- Копия свидетельства о регистрации продукта

Продукт необходимо зарегистрировать на сайте:
www.greenworkstools.ru
Выписка по кредитной карте не считается достаточным доказательством покупки. В первую очередь, при возникновении гарантийного случая потребитель должен обратиться в авторизованный сервис, или к импортеру, указанных в инструкции, или на сайте www.Greenworkstools.eu с соответствующим доказательством покупки.
Агрегат будет отправлен в наш центральный сервисный центр и там проведена проверка. Если будет установлено, что агрегат неисправен, то он будет бесплатно отремонтирован. Агрегаты, которые продаются в розницу менее чем за 7 000 рублей, включая налоги с продаж, как правило, подлежат замене.
Если установлено, что агрегат не является не гарантийным случаем, то потребителю будет предложено оплатить ремонт.
Настоящие гарантийные обязательства подлежат периодическим изменениям, чтобы удовлетворить потребности новой продукции. Копия последней редакции гарантийных обязательств будет доступна на сайте www.greenworkstools.eu и на русскоязычной версии сайта www.greenworkstools.ru.
Адрес сервисной и гарантийной службы в России:
Горячая линия: +74997132292
Россия, Москва, 2-й Грайвороновский проезд 48
Техносеверис
Проходная завода «Сатурн»
ИП Осипян
+74997132292

FI Greenworks Toolsin takuukäytöntä TI-laitteille

TAKUUKAUSI
Kaikilla uusilla Greenworks Toolsin laitteilla on 2 vuoden osa- ja valmistustakuu, joka alkaa alkuperäisenä hankintapäivänä. 30 päivän takuu myönnetään ammattikäyttöön hankituille laitteille, koska Greenworks Toolsin laitteet on suunniteltu ensisijaisesti TI-kuluttajille. Tätä takuuta ei voi siirtää.

RAJOITUKSET
Tämä takuu kattaa ainoastaan vialliset osat/komponentit, eikä se kata seuraavista seikoista aiheutuvia korjauksia:
1. Normaali kuluminen.
2. Rutiininomainen viritys tai säätö.
3. Virheellisen käsittelin/väärinkäytön/virhekäytön tai laiminlyönnin aiheuttamat vahingot.
4. Huollon puutteesta johtuva ylikuumeneminen.
5. Huollon puutteesta johtuvasta liittimien/kiinnikkeiden löystymisestä/irtoamisesta aiheutuvat vauriot.
6. Vedellä puhdistamisesta aiheutuvat vauriot.
7. Valtuuttamattomissa Greenworks Tools -huolloissa huolletut tai korjatut laitteet.
8. Virheellisesti kootut tai säädetyt laitteet.
9. Laitteen virheellisestä käytöstä johtuvat vahingot.
10. Virheellisestä talvivalmistelusta johtuvat vauriot (puskurijousen vasteet).
11. Takuu ei tavallisesti kata tuotteita, joita pidetään kulutustarvikkeina, kuten mm. seuraavia:
    - akut
    - sähköjohdot
    - terät ja teräkokoonpanot
    - hihnat
    - suodattimet
    - istukat ja työkalupidikkeet
12. Tietyissä tuotteissa saattaa olla jonkun muun valmistajan komponentteja, kuten moottoreita tai voimansiirtolaitteita; tällaiset osat ovat asianmukaisen valmistajan takuukäytännön alaisia, paitsi silloin kun Greenworks Tools Europe GmbH suostuu hyväksymään vaatimukset mainitun valmistajan takuukauden ulkopuolella.
13. Les outils d'occasion ne sont pas couverts par cette politique de garantie.
14. Sellaisten varaosien asentaminen, vaihtaminen tai lisääminen, joita Greenworks Tools Europe GmbH ei ole toimittanut tai hyväksynyt.

Takuu
Vaadittaessa takuuhuoltoa mille tahansa tuotteelle tämän käytännön puitteissa on esitettävä alkuperäinen ostotosite. Luottokorttitiliote ei riitä ostotositteeksi. Jos takuun alainen tapahtuma ilmenee, kuluttajan tulee välittömästi palauttaa tuote alkuperäiseen hankintapaikkaan ostotositteen kanssa. Laite lähetetään keskushuoltoomme, jossa se tarkistetaan. Jos laitteessa havaitaan vika, se korjataan ja lähetetään takaisin kuluttajan osoitteeseen veloituksetta. Laitteet, joiden jälleenmyyntihinta on alle 100 euroa (ml. ALV), tavallisesti vaihdetaan uuteen.

Jos keskushuollossa havaitaan, että laitteessa ei ole vikaa, asiasta ilmoitetaan kuluttajalle, ja hänen on katettava korjauskulut.

Tämä takuukäytäntö saattaa muuttua ajoittain kattamaan uusien tuotteiden vaatimukset. Tuorein takuukäytäntö on saatavilla osoitteessa www.greenworkstools.eu.

SV Greenworks Tools garanti för hobbymaskiner

GARANTIPERIOD
Alla nya Greenworks Tools verktyg garanteras i 2 år gällande delar och sammansättning från ursprungligt inköpsdatum. Det finns en 30 dagars garanti för maskiner som används yrkesmässigt eftersom Greenworks Tools är primärt designade för användning av hobbykonsumenter. Denna garanti kan inte överlåtas.

BEGRÄNSNINGAR
Denna garanti omfattar enbart defekta delar/komponenter och täcker inte reparationer på grund av:
1. Normalt slitage.
2. Regelbundet underhåll och justering.
3. Skada som uppkommit på grund av felaktig hantering/vanvård/missbruk eller försummelse.
4. Överhettning på grund av uteblivet underhåll.
5. Skada på grund av att fästen/låsanordningar blivit lösa/har lossnat på grund av uteblivet underhåll.
6. Skada orsakad av rengöring med vatten.
7. Maskiner där underhålls- eller reparationsarbete har utförts av icke auktoriserat servicecenter för Greenworks Tools.
8. Maskiner som har monterats eller justerats felaktigt.
9. Skada på grund av felaktig användning av maskinen.
10. Skada på grund av felaktig vinterförvaring (högtryckstvätter)
11. Objekt som anses vara slitage- och förbrukningsdelar tomfattas normalt inte av garantin, inklusive utan begränsning:
    - Batterier
    - Strömkablart
    - Blad och bladanslutning
    - Remmar
    - Filter
    - Chuckar och verktygshållare
12. Vissa produkter kan innehålla komponenter som motorer, växellådor eller liknande från andra tillverkare. Sådana komponenter om fattas av respektive tillverkares garanti förutom då Greenworks Tools Europe GmbH samtycker till att hantera eventuella krav som ligger utanför ovannämnda tillverkares garantiperiod.
13. Begagnade varor omfattas inte av denna garanti.
14. Användning av reservdelar, utbytesdelar eller ytterligare komponenter som inte levererats eller godkänts av Greenworks Tools Europe GmbH.

Garanti
För garantikrav för någon produkt enligt denna garanti krävs bevis på ursprungligt inköp. Kredit-/betalkortsutdrag gäller inte som inköpsbevis. I första skedet av ett garantikrav ska kunden returnera produkten till den ursprungliga inköpsplatsen tillsammans med inköpsbevis. Maskinen skickas till vår centrala serviceanläggning för inspektion. Om maskinen befinns vara felaktig repareras den och skickas tillbaka till kundens adress utan någon kostnad. Maskiner som kostar under 100 EUR inklusive moms byts oftast ut.

Om vår centrala serviceanläggning inte finner att maskinen är felaktig kommer kunden att meddelas vad deras kostnad blir för reparationen.

Denna garanti kan ändras från tid till annan av hänsyn till behov gällande nya produkter. En kopia av senaste garantin finns tillgänglig på www.greenworkstools.eu.

NO Greenworks Tools garantibetingelser for gjør-det-selv-maskiner

GARANTIPERIODE

Alle nye Greenworks Tools-maskiner dekkes av en 2-årig garanti for deler og arbeid beregnet fra kjøpsdato. En 30-dagers garanti er tilgjengelig for maskiner som brukes profesjonelt idet Greenworks Tools i hovedsak retter seg mot gjør-det-selv-forbrukere.
Garantien kan ikke overføres.

BEGRENSNINGER

Denne garantien gjelder bare defekte deler/komponenter og dekker ikke reparasjoner på grunn av:

1. Normal slitasje.
2. Rutinemessige oppgraderinger eller justeringer.
3. Skader som følge av feilaktig bruk/misbruk eller vanskjøtsel.
4. Overoppvarming som følge av manglende vedlikehold.
5. Skade som følge av at festeanordninger løsner på grunn av manglende vedlikehold.
6. Skade som følge av rengjøring med vann.
7. Maskiner vedlikeholdt eller reparert av et verksted som ikke er autorisert av Greenworks Tools.
8. Maskiner som er feilaktig montert eller justert.
9. Skade som følge av feilaktig bruk av maskinen.
10. Skade som følge av feil vinterklargjøring (trykkskiver)
11. Deler som forbruksartikler dekkes normalt sett ikke av garantien,inkludert men ikke begrenset til:
    - Batterier
    - Elektriske ledninger
    - Kniver og knivenheter
    - Reimer
    - Filtre
    - Chucker og verktøyholdere
12. Visse produkter kan inneholde komponenter som motorer eller transmisjoner fra en annen produsent. Disse delene vil dekkes av garantien til vedkommende produsent unntatt der Greenworks Tools Europe GmbH er villig til å dekke krav utenfor nevnte produsents garantiperiode.
13. Bruktkjøpte produkter dekkes ikke av denne garantien.
14. Montering av reservedeler, erstatninger eller ekstra komponenter som ikke er levert eller godkjent av Greenworks Tools Europe GmbH.

Garanti

For å kunne kreve en at garantien gjøres gjeldende må eieren kunne framlegge originalkvittering for kjøpet. Utskrift av kredittkortavregning kvalifiserer ikke som tilfredsstillende bevis for kjøp. Dersom eieren krever at garantien gjøres gjeldende må produktet returneres til stedet hvor det ble kjøpt sammen med originalkvittering for kjøpet. Maskinen vil bli sendt til vårt sentrale serviceverksted og en inspeksjon foretatt. Hvis det fastslås at maskinen har en feil som dekkes av garantien vil den bli reparert og sendt tilbake til eieren kostnadsfritt. Maskiner med en utsalgspris på under €100 inkludert mva. vil generelt sett bli erstattet.

Hvis sentralverkstedet finner at maskinen har en feil som ikke dekkes av garantien vil eieren bli orientert om at de må selv betale for kostnadene ved en reparasjon.

Disse garantibestemmelsene vil kunne endres fra tid til annen for å være i overensstemmelse med nye produkter. En kopi av de nyeste garantibestemmelsene finnes på www.greenworkstools.eu.

DA Greenworks Tools garantipolitik for gør det selv-maskiner

GARANTIPERIODE

Alle nye Greenworks Tools maskiner leveres med en 2-års garanti på dele og arbejdskraft fra den oprindelige købsdato. En 30 dages garanti er tilgængelig for maskiner, der anvendes professionelt, da Greenworks Tools primært er designet til brug af gør det selv-forbrugere.
Denne garanti kan ikke videregives.

BEGRÆNSNINGER

Denne garanti gælder kun for defekte dele/komponenter og dækker ikke reparationer forårsaget af:

1. Normal slitage.
2. Rutinemæssig indstilling eller justering.
3. Skader forårsaget af forkert håndtering/misbrug/mishandling eller forsømmelse.
4. Overophedning på grund af manglende vedligeholdelse.
5. Skader forårsaget af løse/frakoblede fittings/lukkemekanismer, på grund af manglende vedligeholdelse.
6. Skader ved rengøring med vand.
7. Maskiner serviceres eller repareres af ikke-godkendte Greenworks Tools-service centre.
8. Maskiner samles eller justeres forkert.
9. Skader forårsaget af forkert brug af maskinen.
10. Skader forårsaget af forkert klargøring til vinter (højtrykspulere)
11. Genstande, der betragtes som forbrugsdele, dækkes normalt ikke af garantien, herunder men ikke begrænset til:
    - Batterier
    - Elkabler
    - Knive og knivmonteringer
    - Bånd
    - Filtere
    - Patroner og værktøjsholdere
12. Visse produkter kan indeholde komponenter såsom motorer, transmissioner fra en anden producent, disse elementer vil være underlagt de relevante producenters garantipolitik, undtagen hvor Greenworks Tools Europe GmbH accepterer at hæfte for ethvert erstatningskrav, uden for de nævnte producentens garantiperiode.
13. Brugte varer dækkes ikke af denne garantipolitik.
14. Montering av reservedeler, erstatninger eller ekstra komponenter som ikke er levert eller godkjent av Greenworks Tools Europe GmbH.

Garanti

For at få en garanti på ethvert produkt under denne politik, kræves et originalt købsbevis. Kreditkortopgørelser betragtes ikke som tilstrækkelig bevis for køb. Ved den første forekomst af en garantibegivenhed, skal forbrugeren returnere produktet til det oprindelige købssted med deres købsbevis. Maskinen sendes til vores centrale servicecenter og der udføres en kontrol. Hvis maskinen findes at være defekt, vil den blive repareret og sendt tilbage til forbrugerens adresse, uden gebyrer. Maskiner der sælges for mindre end €100 euro inklusiv moms, vil som regel blive erstattet.

Hvis det centrale servicecenter påviser, at denne maskine ikke er defekt, vil forbrugeren blive underrettet om, at de bliver nødt til at betale for omkostningerne i forbindelse med reparationen.

Denne garantipolitik kan ændres fra tid til anden for at imødekomme behovene i nye produkter. En kopi af den seneste garantipolitik vil være
tilgængelig på www.greenworkstools.eu.

PL Zasady gwarancji firmy Greenworks Tools w zakresie urzadzen wykorzystywanych amatorsko

OKRES TRWANIA GWARANCJI

Wszystkie nowe urządzenia marki Greenworks Tools posiadają dwuletnią gwarancję na części i robociznę od dnia dokonania zakupu. W przypadku maszyn używanych w sposób profesjonalny, dostępna jest gwarancja 30-dniowa z uwagi na to, że narzędzia Greenworks Tools przeznaczone są przede wszystkim dla osób, które samodzielnie wykonują prace.
Gwarancji nie można przenosić na inne osoby.

OGRANICZENIA

Gwarancja obejmuje wyłącznie uszkodzone części/komponenty i nie pokrywa napraw wynikłych z następujących przyczyn:

1. Normalne zużycie.
2. Rutynowa regulacja czy nastawa.
3. Uszkodzenia spowodowane przez nieprawidłową obsługę/ nadmierną eksploatację/niewłaściwe użycie czy zaniedbanie.
4. Przegrzanie wskutek braku konserwacji.
5. Uszkodzenia spowodowane przez obluzowanie elementów złącznych/ mocujących wskutek braku konserwacji.
6. Uszkodzenia spowodowane czyszczeniem z użyciem wody.
7. Maszyny serwisowane lub naprawiane przez centra serwisowe nieautoryzowane przez Greenworks Tools.
8. Urządzenia nieprawidłowo zmontowane lub wyregulowane.
9. Uszkodzenia spowodowane przez nieprawidłowe użytkowanie maszyny.
10. Uszkodzenia spowodowane niewłaściwym przygotowaniem do warunków zimowych (myjki ciśnieniowe).
11. Elementy uznawane za materiały eksploatacyjne zwykle nie podlegają gwarancji, należą tu między innymi:
    - Baterie
    - Przewody elektryczne
    - Ostrza i zespoły ostrzy
    - Pasy
    - Filtry
    - Chwytaki i uchwyty narzędziowe
12. Niektóre produkty mogą zawierać komponenty od innych producentów, jak silniki czy przekładnie, tego typu komponenty objęte są odpowiednią gwarancją oferowaną przez ich producenta, z wyjątkiem, gdy firma Greenworks Tools Europe GmbH oferuje gwarancję po upływie okresu gwarancji zapewnianej przez producenta.
13. Towary używane nie są objęte niniejszą gwarancją.
14. Montaż części zapasowych, wymiennych lub komponentów dodatkowych, które nie są dostarczone lub zatwierdzone przez firmę Greenworks Tools Europe GmbH.

Gwarancja

Aby złożyć reklamację w ramach gwarancji obejmującej produkt, wymagane jest przedstawienie dowodu zakupu. Wyciąg z karty kredytowej nie jest uznawany za wystarczający dowód zakupu. W przypadku składania reklamacji z tytułu gwarancji po raz pierwszy, klient zobowiązany jest zwrócić produkt do miejsca dokonania zakupu z dołączonym dowodem zakupu. Maszyna zostanie przesłana do centrum serwisowego celem wykonania przeglądu. W przypadku stwierdzenia winy po stronie maszyny, zostanie ona naprawiona i następnie nieodpłatnie przesłana na adres klienta. Maszyny sprzedawane po cenie detalicznej poniżej 100 euro z podatkiem VAT są na ogół wymieniane.

W przypadku, gdy centrum serwisowe stwierdzi brak winy po stronie maszyny, wtedy klient ponosi koszty naprawy.

Niniejsza gwarancja podlega okresowym zmianom celem dostosowania do nowych produktów. Najnowszą kopię gwarancji można uzyskać na stronie www.greenworkstools.eu.

CS Záruční podmínky nástrojů Greenworks pro hobby zařízení

DOBA ZÁRUKY

Všechna nová zařízení Greenworks Tools jsou dodávána s 2letou zárukou na díly a provoz od původního data zakoupení. Záruka 30 dnů je poskytována na zařízení používané profesionálně, protože nástroje Greenworks Tools jsou navrženy především k používání hobby spotřebiteli.
Tato záruka je nepřevoditelná.

OMEZENÍ

Tato záruka se vztahuje pouze na vadné díly nebo komponenty a netýká se oprav, které byly způsobeny:

1. Běžným opotřebením a nošením;
2. Rutinním seřízením a nastavením;
3. Škodami způsobenými nesprávnou manipulací, hrubým zacházením, nevhodným používáním nebo zanedbáním;
4. Přehřátím kvůli nedostatku údržby;
5. Poškozením z důvodu údržby, uvolněním upevňovacích prvků nebo rozpojením způsobeným nedostatečnou údržbou;
6. Poškozením způsobeným čištění vodou;
7. Servisními pracemi nebo opravami zařízení neautorizovanými servisními středisky Greenworks Tools;
8. Nesprávným sestavením nebo nastavením zařízení;
9. Poškozením způsobeným nesprávným používáním zařízení;
10. Poškozením způsobeným nesprávnou přípravou na zimu (tlakové myčky).
11. Na položky, které jsou považovány za spotřební díly, se normálně nevztahuje záruka, včetně, ale nikoli výhradně na:
    - Baterie
    - Elektrické kabely
    - Čepele a sestavy čepele
    - Pásy
    - Filtry
    - Sklíčidla a držáky nástrojů
12. Některé produkty mohou obsahovat součásti, jako jsou motory, převodovky od alternativního výrobce. Na tyto položky se budou vztahovat záruční podmínky příslušného výrobce vyjma těch případů, kde společnost Greenworks Tools Europe GmbH souhlasí s tím, že se zaručí za veškeré nároky mimo záruku uvedeného výrobce.
13. Tyto záruční podmínky se nevztahují na použité zboží.
14. Záruka se nevztahuje na montáž náhradních dílů, výměnu nebo zvláštní komponenty, které nejsou dodávány nebo schváleny společností Greenworks Tools Europe GmbH.

Záruka

Nárokování záruky na výrobek v rámci těchto podmínek vyžaduje doklad o zakoupení. Výpis z kreditní karty se nepovažuje za dostatečný důkaz o zakoupení. Pokud nastane událost spojená s nárokováním záruky, v prvé řadě musí spotřebitel produkt vrátit do původního místa nákupu s dokladem o zakoupení. Zařízení bude zasláno do našeho centrálního servisního podniku, kde bude provedena jeho kontrola. Je-li zařízení vadné, bude bezplatně opraveno a zasláno zpět na adresu spotřebitele. Zařízení, jejichž maloobchodní cena byla menší nebo rovna 100 EUR včetně DPH, budou obvykle vyměněna.

Jestliže centrální servisní podnik zjistí, že stroj není vadný, pak bude spotřebitel na tuto skutečnost upozorněn a bude muset zaplatit za náklady na opravu.

Tyto záruční podmínky se mohou čas od času změnit, aby vyhovovaly potřebám nových výrobků. Kopie nejnovějších záručních podmínek bude k dispozici na webu www.greenworkstools.eu.

SK Záručné zásady spolocnosti Greenworks Tools pre stroje pre domáce dielne

ZÁRUCNÁ DOBA

Všetky stroje spoločnosti Greenworks Tools sa dodávajú s 2-ročnouzárukou na diely a vypracovanie od dátumu zakúpenia. Pre stroje používané profesionálne je dispozícii je 30-dňová záruka, keďže stroje Greenworks Tools sú určené primárne na použitie zákazníkmi v domácich dielňach.
Táto záruka je neprenosná.

OBMEDZENIA

Táto záruka platí len na chybné diely/komponenty a nepokrýva opravy dôsledkom:

1. Bežného opotrebovania.
2. Bežného nastavovania alebo úprav.
3. Škôd v dôsledku nesprávnej manipulácie/zlého zaobchádzania/ nesprávneho používania alebo nedbalosti.
4. Prehriatia v dôsledku nedostatočnej údržby.
5. Škôd v dôsledku uvoľnenia/odpojenia armatúr/upínadiel pri nedostatočnej údržbe.
6. Škôd spôsobenými čistením vodou.
7. Strojov servisovaných alebo opravovaných v servisných centrách neautorizovaných spoločnosťou Greenworks Tools.
8. Strojov nesprávne zmontovaných alebo nastavených.
9. Škôd spôsobených nesprávnym používaním stroja.
10. Škôd spôsobených nesprávnym otužovaním (tlakové podložky)
11. Položky považované za spotrebné diely nie sú bežne pokryté touto zárukou, napríklad:
    - Akumulátory
    - Elektrické káble
    - Ostria a zostavy ostrí
    - Remene
    - Filtre
    - Skľučovadlá a držiaky nástrojov
12. Určité produkty môžu obsahovať komponenty, napríklad motory, prevodovky od alternatívneho výrobcu a tieto položky budú podliehať záručným podmienkam príslušného výrobcu, okrem prípadov, kedy spoločnosť Greenworks Tools Europe GmbH súhlasí, že prijíma akékoľvek nároky mimo uvedenej záručnej doby výrobcu.
13. Tovary z druhej ruky nie sú pokryté týmito záručnými podmienkami.
14. Inštalácie náhradných dielov alebo extra komponentov, ktoré nie sú dodané alebo schválené spoločnosťou Greenworks Tools Europe GmbH.

Záruka

Na nárokovanie si záruky na ľubovoľný produkt podľa týchto podmienok
je potrebný originál dokladu o zakúpení. Výpis z kreditnej karty nie je dostatočný doklad o zakúpení. Pri prvom výskyte záručnej udalosti musí zákazník vrátiť produkt na pôvodnom mieste zakúpenia s príslušným dokladom o zakúpení. Stroj bude odoslaný do nášho centrálneho servisného zariadenia a bude vykonaná kontrola. Ak sa zistí, že je stroj chybný, bude bezplatne opravený a odoslaný späť na adresu zákazníka. Všeobecne platí, že stroje, ktoré stoja menej ako 100 € vrátane DPH, budú vymenené.

Ak centrálne servisné zariadenie zistí, že stroj nie je chybný, zákazníkovi bude oznámené, že musí zaplatiť náklady opravy.

Tieto záručné podmienky sa môžu občas zmeniť ako prispôsobenie potrebám našich nových produktov. Kópia najnovších záručných podmienok sa nachádza na adrese www.greenworkstools.eu.

SL Garancija podjetja Greenworks Tools za naprave za neprofesionalne uporabnike

GARANCIJSKI ROK

Vse nove naprave znamke Greenworks Tools imajo 2-letno garancijo za nadomestne dele in delo od prvotnega datuma nakupa. Na voljo je 30-dnevna garancija za naprave, ki se jih uporablja profesionalno, saj so naprave Greenworks Tools zasnovane predvsem za neprofesionalne uporabnike.
Ta garancija ni prenosljiva.

OMEJITVE

Ta garancija velja le za okvarjene dele/komponente in ne pokriva popravil, potrebnih zaradi:

1. Običajne obrabe.
2. Rutinske uravnave ali prilagoditve.
3. Škode zaradi nepravilnega ravnanja/zlorabe/napačne rabe ali zanemarjanja.
4. Pregretja zaradi pomanjkljivega vzdrževanja.
5. Škode, ki so jo povzročile napeljave ali zaponke, zrahljane/odpadle zaradi pomanjkljivega vzdrževanja.
6. Škode, ki jo je povzročilo čiščenje z vodo.
7. Servisa ali popravila naprav na servisih, ki niso pooblaščeni servisi podjetja Greenworks Tools.
8. Napačno sestavljenih ali prilagojenih naprav.
9. Škode zaradi nepravilne uporabe naprave.
10. Škode zaradi nepravilne priprave na zimo (tlačni čistilniki).
11. Delov, ki veljajo za potrošne, garancija običajno ne krije, kar med drugim vključuje:
    - baterije
    - električne kable
    - rezila in sklope rezil
    - jermene
    - filtre
    - vpenjala in orodna držala.
12. Določeni izdelki lahko vključujejo komponente, kot so motorji ali prenose moči drugega proizvajalca. Za te dele velja ustrezna garancija proizvajalca, razen v primerih, ko podjetje Greenworks Tools Europe GmbH soglaša, da bo krilo morebitne reklamacije zunaj garancijskega obdobja drugega proizvajalca.
13. Ta garancija ne krije rabljene opreme.
14. Nameščanja rezervnih, nadomestnih ali dodatnih komponent, ki jih ne dobavi ali odobri podjetje Greenworks Tools Europe GmbH.

Garancija

Za uveljavljanje garancije za vsak izdelek, ki ga krije ta garancijski list, je potrebno potrdilo o prvotnem nakupu. Izpisek plačil s kreditno kartico ne velja za potrdilo o nakupu. Pri prvem primeru uveljavljanja garancije mora potrošnik izdelek skupaj s potrdilom o nakupu vrniti na kraj nakupa. Naprava bo poslana v naše servisno središče, kjer jo bodo pregledali. Če je ugotovljeno, da gre za tovarniško napako, bodo napravo brezplačno popravili in vrnili na potrošnikov naslov. Naprave, ki se skupaj s prometnim davkom prodajajo za manj kot 100 EUR, bodo običajno zamenjane.

Če v servisnem središču ugotovijo, da ne gre za tovarniško napako, bodo potrošniku sporočili, da bo moral plačati stroške popravila.

Ta garancija se lahko občasno spreminja zaradi izpolnjevanja potreb novih izdelkov. Izvod najnovejše garancije bo dostopen na naslovu www.greenworkstools.eu.

HR Politika jamstva tvrtke Greenworks Tools za DIY strojeve

RAZDOBLJE JAMSTVA

Všetky stroje spoločnosti Greenworks Tools sa dodávajú s 2-ročnouzárukou na diely a vypracovanie od dátumu zakúpenia. Pre stroje používané profesionálne je dispozícii je 30-dňová záruka, keďže stroje Greenworks Tools sú určené primárne na použitie zákazníkmi v domácich dielňach.
Táto záruka je neprenosná.

OBMEDZENIA

Táto záruka platí len na chybné diely/komponenty a nepokrýva opravy dôsledkom:

1. Bežného opotrebovania.
2. Bežného nastavovania alebo úprav.
3. Škôd v dôsledku nesprávnej manipulácie/zlého zaobchádzania/ nesprávneho používania alebo nedbalosti.
4. Prehriatia v dôsledku nedostatočnej údržby.
5. Škôd v dôsledku uvoľnenia/odpojenia armatúr/upínadiel pri nedostatočnej údržbe.
6. Škôd spôsobenými čistením vodou.
7. Strojov servisovaných alebo opravovaných v servisných centrách neautorizovaných spoločnosťou Greenworks Tools.
8. Strojov nesprávne zmontovaných alebo nastavených.
9. Škôd spôsobených nesprávnym používaním stroja.
10. Škôd spôsobených nesprávnym otužovaním (tlakové podložky)
11. Položky považované za spotrebné diely nie sú bežne pokryté touto zárukou, napríklad:
    - Akumulátory
    - Elektrické káble
    - Ostria a zostavy ostrí
    - Remene
    - Filtre
    - Skľučovadlá a držiaky nástrojov
12. Určité produkty môžu obsahovať komponenty, napríklad motory, prevodovky od alternatívneho výrobcu a tieto položky budú podliehať záručným podmienkam príslušného výrobcu, okrem prípadov, kedy spoločnosť Greenworks Tools Europe GmbH súhlasí, že prijíma akékoľvek nároky mimo uvedenej záručnej doby výrobcu.
13. Tovary z druhej ruky nie sú pokryté týmito záručnými podmienkami.
14. Inštalácie náhradných dielov alebo extra komponentov, ktoré nie sú dodané alebo schválené spoločnosťou Greenworks Tools Europe GmbH.

Záruka

Na nárokovanie si záruky na ľubovoľný produkt podľa týchto podmienok
je potrebný originál dokladu o zakúpení. Výpis z kreditnej karty nie je dostatočný doklad o zakúpení. Pri prvom výskyte záručnej udalosti musí zákazník vrátiť produkt na pôvodnom mieste zakúpenia s príslušným dokladom o zakúpení. Stroj bude odoslaný do nášho centrálneho servisného zariadenia a bude vykonaná kontrola. Ak sa zistí, že je stroj chybný, bude bezplatne opravený a odoslaný späť na adresu zákazníka. Všeobecne platí, že stroje, ktoré stoja menej ako 100 € vrátane DPH, budú vymenené.

Ak centrálne servisné zariadenie zistí, že stroj nie je chybný, zákazníkovi bude oznámené, že musí zaplatiť náklady opravy.

Tieto záručné podmienky sa môžu občas zmeniť ako prispôsobenie potrebám našich nových produktov. Kópia najnovších záručných podmienok sa nachádza na adrese www.greenworkstools.eu.

HU Greenworks Tools jótállási feltételek barkácsgépekhez

SZ AVATOSSÁGI IDO

Minden új Greenworks Tools gép a vásárlás dátumától számított 2 éves, az alkatrészekre és a kivitelezésre vonatkozó jótállással rendelkezik. A professzionális célra használt gépekre 30 napos jótállás vonatkozik, mivel a Greenworks Tools gépek elsődlegesen a barkácsoló fogyasztók számára készültek.
Ez a jótállás nem ruházható át.

KEORÁTOZÁSOK

Ez a jótállás csak a hibás alkatrészekre/részegységekre vonatkozik, és nem vonatkozik a következők miatti javításokra:

1. Normál kopás és elhasználódás.
2. Rutin finomhangolás és beállítás.
3. Nem megfelelő kezelés/rongálás/helytelen használat vagy hanyagság okozta károsodás.
4. Karbantartás hiánya miatti túlmelegedés.
5. A szerelvények/kötőelemek karbantartás hiánya miatti kilazulása/ leválása okozta károsodás.
6. Vízzel való tisztítás okozta károsodás.
7. Nem hivatalos Greenworks Tools szervizközpontokba szervizelt vagy javított gépek.
8. Rosszul összeszerelt vagy beállított gépek.
9. A gép helytelen használata okozta károsodás.
10. Helytelen téliesítés okozta károsodás (magasnyomású mosók)
11. A fogyóalkatrésznek tekintett elemekre nem vonatkozik a jótállásba, különösen, de nem kizárólag beleértve a következőket:
    - Akkumulátorok
    - Elektromos kábelek
    - Kések és késszerelvények
    - Szíjak
    - Szűrők
    - Tokmányok és szerszámtartók
12. Bizonyos termékek tartalmazhatnak bizonyos összetevőket, pl. egy másik gyártótól származó motorokat, hajtóműveket, amelyekre a megfelelő gyártó jótállása vonatkozik, kivéve, ha az Greenworks Tools Europe GmbH beleegyezik, hogy átvállal az említett gyártó jótállási időtartamán kívüli feltételeket.
13. A használt termékekre a jelen garancia nem terjed ki.
14. Pótalkatrészek, cserealkatrészek vagy extra részegységek felszerelése, amelyeket nem a Greenworks Tools Europe GmbH szállított, illetve nem hagyott jóvá.

Jótállás

Bármely termékkel kapcsolatos bármilyen jótállás igényléséhez szükség van a vásárlás igazolására. A hitelkártya-kivonat nem elegendő a vásárlás igazolására. Az első jótállási eseménykor a fogyasztónak a vásárlást igazoló dokumentummal együtt vissza kell vinnie a terméket a vásárlás helyére. A gépet elszállítjuk a központi szervizlétesítményünkbe, ahol átvizsgáljuk. Ha a gép meghibásodása a jótállás hatálya alá tartozik, megjavítjuk, és a javítása után ingyenesen visszaküldjük a fogyasztó címére. Az adókkal együtt 100 eurónál kisebb értékű gépeket általában kicseréljük.

Ha a központi szervizlétesítményben kiderül, hogy a gép meghibásodására a jótállás nem vonatkozik, felhívjuk a fogyasztó figyelmét, hogy fizesse ki a javítás költségét.

Ezen jótállási feltételek időről időre változhatnak, hogy megfeleljen az új termékek igényeinek. A jótállási feltételek legfrissebb másolata megtalálható a www.greenworkstools.eu webhelyen.

RO Politica de garanie a uneltelor Greenworks pentru aparate de bricolaj

PERIOADA DE GARANIE

Toate aparatele noi Greenworks Tools sunt furnizate cu o garanţie a pieselor şi de lucru de 2 ani de la data achiziţionării. O garanţie de 30 de zile este disponibilă pentru aparatele folosite în mod profesional întrucât aparatele Greenworks Tools sunt proiectate în principal a fi folosite de consumatori pentru lucrări de bricolaj.
Această garanţie nu este transferabilă.

LIMITARI

Această garanţie se aplică doar la piesele/componentele defecte şi nu acoperă reparaţiile datorate:

1. Uzurii şi folosirii normale.
2. Reglării sau ajustării de rutină.
3. Deteriorării cauzate de manipularea incorectă/abuzul/întrebuinţarea greşită sau neglijenţei.
4. Supraîncălzirii datorate lipsei de întreţinere.
5. Deteriorării datorate slăbirii/desprinderii prin lipsa întreţinerii a garniturilor/şuruburilor.
6. Deteriorării cauzate de curăţarea cu apă.
7. Aparatelor servisate sau reparate la centre service neautorizate de Greenworks Tools.
8. Aparatelor incorect asamblate sau reglate.
9. Deteriorării cauzate de folosirea necorespunzătoare a aparatului.
10. Deteriorării cauzate de pregătirea necorespunzătoare pentru iarnă (aparate de spălat cu presiune)
11. Articolelor considerate ca fiind piese consumabile şi care în mod normal nu sunt acoperite de garanţie, incluzând dar nelimitându-se la:
    - Acumulatori
    - Cabluri electrice
    - Lame şi ansamblu de lame
    - Curele
    - Filtre
    - Mandrine şi suporturi unelte
12. Anumite produse pot conţine componente precum motoare, tran smisii de la alţi producători, aceste articole vor fi subiect a politicii de garanţie a acelor producători, cu excepţia cazului când Greenworks Tools Europe GmbH este de acord să subscrie orice pretenţii în afara perioadei de garanţie a producătorului menţionat.
13. Bunurile la mâna a doua nu sunt acoperite de această politică de garanţie.
14. Fixarea pieselelor de schimb, înlocuirea sau extra componentelor ce nu sunt furnizate sau aprobate de Greenworks Tools Europe GmbH.

Garanie

Pentru a revendica garanţia asupra oricărui produs sub această politică este necesară o dovadă originală de achiziţionare. Extrasul cardului de credit nu se califică a fi o dovadă suficientă de achiziţionare. În cazul primei revendicări a garanţiei consumatorul trebuie să returneze produsul la locul original de achiziţionare cu dovada de achiziţie. Aparatul va fi trimis la centrul nostru service şi va avea loc o inspecţie a lui. Dacă aparatul se dovedeşte a fi defect va fi reparat şi trimis la adresa consumatorului fără nicio taxă. Aparatele care în comerţ costă mai puţin de 100 € incluzând taxele de vânzare, în general vor fi înlocuite.

Dacă service-ul central găseşte că aparatul nu este defect din cauza lui, atunci consumatorul va fi anunţat că va trebui să plătească costul reparaţiei.

Această politică de garanţie se supune schimbării periodic pentru a se potrivi cu nevoile noilor produse. O copie a politicii de garanţie cea mai recentă va fi disponibilă la www.greenworkstools.eu.

BG Гаранционни правила на Greenworks Tools за самоделни машини

ПЕРИОД НА ГАРАНЦИЯТА

Всички машини на Greenworks Tools се предоставят с 2-годишна гаранция за сервизна дейност и резервни части, считано от датата на закупуване на продукта. Предоставя се само 30-дневна гаранция за професионално използваните машини, защото продуктите на Greenworks Tools са предназначени предимно за клиенти, работещи със самоделни машини.
Настоящата гаранция не може да се прехвърля.

ОГРАНИЧЕНИЯ

Настоящата гаранция е валидна само за дефектни части/компоненти и не покрива ремонти, породени от:

1. Нормално износване и амортизация.
2. Рутинни настройки или дейности по регулиране.
3. Повреди, причинени от неправилно боравене/злоупотреба/грешно използване или проява на небрежност.
4. Прегряване поради лоша поддръжка.
5. Повреди поради разхлабени/разкачени снадки или скрепителни елементи в следствие на лоша поддръжка.
6. Повреди, причинени в следствие на почистване с вода.
7. Машини, обслужвани или ремонтирани от сервизни центрове, които не са оторизирани от Greenworks Tools.
8. Машини, които са сглобени или регулирани неправилно.
9. Повреди, породени от неправилно боравене с машината.
10. Повреди, породени от неправилно зазимяване (водоструйки)
11. Елементи, които се считат за консумативи, но обикновено не се покриват от гаранцията, включително (но не само):
    - Батерии
    - Електрически кабели
    - Остриета и комплекти остриета
    - Ремъци
    - Филтри
    - Патронници и държачи за инструменти
12. Някои продукти могат да съдържат компоненти (например двигатели, трансмисии) от други производители – за тези елементи са в сила гаранционните условия на съответния производител освен в случаите, когато Greenworks Tools Europe GmbH се съгласи да покрие щетите, които не се покриват от гаранционния период на този производител.
13. Стоки втора употреба не се покриват от настоящата гаранция.
14. Монтирането на резервни части, заместващи или допълнителни компоненти, които не са предоставени или одобрени от Greenworks Tools Europe GmbH.

Гаранция

За предявяване на гаранционен иск за даден продукт трябва да се предостави доказателство за първоначалното му закупуване. Извлеченията от кредитни карти не представляват валидно доказателство за закупуване. При първото възникване на условие, позволяващо предявяване на гаранционен иск, клиентът трябва да занесе продукта на мястото на неговото първоначално закупуване, където трябва да предостави доказателство за закупуването. Машината ще бъде изпратена до нашия главен сервизен център, където ще бъде извършена инспекция. Ако се установи фабричен дефект по машината, тя ще бъде безплатно ремонтирана и изпратена обратно на адреса на клиента. Машините на пазарна стойност под 100 евро (вкл. данък продажба) обикновено ще бъдат подменяни с нови.

Ако нашият главен сервизен център не установи фабрични дефекти по машината, клиентът ще бъде уведомен, че той ще трябва да заплати разходите по ремонта на продукта.

Настоящите гаранционни правила могат да бъдат променяни периодично, за да бъдат актуално адаптирани към новите продукти. Копие на най-актуалните гаранционни правила е налично на адрес www.greenworkstools.eu.

EL Πολιτική εγγύησης ης συσκε υών μαστορέματος Greenworks Tools

ΠΕΡΙΟΔΟΣ ΕΓΓΥ ΗΣΗΣ

Όλα τα νέα μηχανήματα της Greenworks Tools συνοδεύονται από εγγύηση 2 ετών για τα εξαρτήματα και τα εργατικά τους, από την αρχική ημερομηνία αγοράς. Εγγύηση 30 ημερών παρέχεται για μηχανήματα που χρησιμοποιούνται επαγγελματικά, καθώς τα προϊόντα της Greenworks Tools απευθύνονται κυρίως σε ερασιτέχνες καταναλωτές προϊόντων μαστορέματος.
Η εγγύηση είναι μη μεταβιβάσιμη.

ΠΕΡΙΟΡΙΣΜΟΙ

Η παρούσα εγγύηση ισχύει μόνο για ελαττωματικά εξαρτήματα/ενότητες και δεν καλύπτει επισκευές που οφείλονται σε:

1. Φυσιολογική φθορά.
2. Συνήθειες επισκευές ή προσαρμογές.
3. Ζημιές που προκαλούνται από ανάρμοστο χειρισμό/κατάχρηση/ εσφαλμένη χρήση ή αμέλεια.
4. Υπερθέρμανση λόγω έλλειψης συντήρησης.
5. Ζημιά λόγω χαλάρωσης/απόσπασης εξαρτημάτων/συνδέσμων εξαιτίας έλλειψης συντήρησης.
6. Ζημιά που προκλήθηκε από καθαρισμό με νερό.
7. Μηχανήματα που υποβάλλονται σε σέρβις ή επισκευές σε μη εξουσιοδοτημένα κέντρα σέρβις της Greenworks Tools.
8. Εσφαλμένη συναρμολόγηση ή προσαρμογή μηχανημάτων.
9. Ζημιές λόγω ακατάλληλης χρήσης του μηχανήματος.
10. Ζημιές λόγω εσφαλμένης εγκατάστασης για το χειμώνα (ροδέλες πίεσης)
11. Στοιχεία που θεωρούνται αναλώσιμα, δεν καλύπτονται συνήθως από την εγγύηση, συμπεριλαμβανομένων ενδεικτικά των εξής:
    - Μπαταρίες
    - Ηλεκτρικά καλώδια
    - Λεπίδες και διατάξεις λεπίδων
    - Ιμάντες
    - Φίλτρα
    - Συνδετήρες και θήκες εργαλείων
12. Ορισμένα προϊόντα ενδέχεται να περιέχουν ενότητες όπως μηχανές, κιβώτια ταχυτήτων από διαφορετικό κατασκευαστή κ.λπ. Τα είδη αυτά υπόκεινται στην αντίστοιχη πολιτική εγγύησης του κατασκευαστή τους, εκτός των περιπτώσεων όπου η Greenworks Tools Europe GmbH συμφωνεί να αναλάβει απαιτήσεις εκτός της προβλεπόμενης περιόδου εγγύησης του κατασκευαστή.
13. Τα μεταχειρισμένα αγαθά δεν καλύπτονται από την παρούσα πολιτική εγγύησης.
14. Η τοποθέτηση ανταλλακτικών, ειδών αντικατάστασης ή πρόσθετων στοιχείων που δεν παρέχονται ή εγκρίνονται από την Greenworks Tools Europe GmbH.

Εγγύηση

Για την διεκδίκηση εγγύησης για οποιοδήποτε προϊόν καλύπτεται στα πλαίσια της παρούσας πολιτικής, απαιτείται απόδειξη της αρχικής αγοράς. Οι λογαριασμοί πιστωτικών καρτών δεν αποτελούν επαρκή απόδειξη αγοράς. Στην πρώτη εμφάνιση περιστατικού εγγύησης, ο πελάτης οφείλει να επιστρέψει το προϊόν στο αρχικό σημείο αγοράς, μαζί με την απόδειξη αγοράς του. Το μηχάνημα θα σταλθεί στις κεντρικές εγκαταστάσεις σέρβις της εταιρείας μας και θα υποβληθεί σε έλεγχο. Αν το μηχάνημα κριθεί ελαττωματικό, θα επισκευαστεί και θα επιστραφεί στη διεύθυνση του καταναλωτή, χωρίς χρέωση. Μηχανήματα που διατίθενται στη λιανική αγορά για ποσά χαμηλότερα των 100 Ευρώ, συμπεριλαμβανομένου του φόρου πωλήσεων, γενικά θα αντικαθίστανται.

Αν η κεντρική εγκατάσταση σέρβις κρίνει ότι το μηχάνημα δεν παρουσιάζει ατέλεια, τότε ο καταναλωτής θα ενημερωθεί ότι θα πρέπει να καλύψει το κόστος της επισκευής.

Η παρούσα πολιτική εγγύησης ενδέχεται να τροποποιείται κατά διαστήματα, καλύπτοντας τις ανάγκες νέων προϊόντων. Αντίγραφο της τελευταίας πολιτικής εγγύησης θα είναι διαθέσιμο στη διεύθυνση www.greenworkstools.eu.

AR وثيقة ضمان شركة Greenworks Tools على آلات اصنعها بنفسك (DIY)

مدة الضمان

جميع آلات شركةGreenworks Tools الجديدة مزودة بضمان مدته عامين على كافة الأجزاء والعمالة من تاريخ الشراء الأصلي. كما يتوافر ضمان لمدة 30 يومًا على الآلات المستخدمة احترافيًا حيث أن منتجات شركةGreenworks Tools مصممة أساسًا ليستخدمها مستهلكي اصنعها بنفسك(DIY) .
هذا الضمان غير قابل للنقل.

القيود

هذا الضمان يسري على الأجزاء/ المكونات المعيبة فقط ولا يغطي التصليحات الناتجة عن:

1. البلى المعتاد.
2. الإبدال أو التعديل الروتيني.
3. التضرر الناتج عن المناولة/ العبث/ إساءة الاستخدام/ أو الإهمال.
4. فرط الإحماء بسبب نقص الصيانة.
5. التضرر الناتج عن تفكك/ فصل التركيبات/ المثبتات بسبب نقص الصيانة.
6. التضرر الناتج عن التنظيف بالماء.
7. الآلات التي يقوم بصيانتها أو إصلاحها مراكز الخدمة غير المعتمدة من قبل شركة Greenworks Tools.
8. الآلات التي يتم تجميعها أو ضبطها بطريقة غير صحيحة.
9. التضرر الناتج عن الاستخدام غير الصحيح للآلة.
10. التضرر الناتج عن التبريد غير الصحيح (آلات الضغط العالي).
11. الأدوات التي تُعد أجزاء مستهلكة لا يتم تغطيتها عادة بالضمان، بما في ذلك على سبيل المثال لا الحصر:
    - البطاريات
    - الكابلات الكهربائية
    - الشفرات وتجميعات الشفرات
    - السيور
    - الفلاتر
    - أطر المخارط وحوامل الأدوات
12. بعض المنتجات قد تتضمن مكونات مثل محركات وأجهزة نقل حركة من شركة مصنعة بديلة؛ وسوف يتم تغطية هذه الأشياء بوثيقة الضمان الملائمة للشركة المصنعة ما لم توافق شركة Greenworks Tools Europe GmbH على تأمين أي مطالبات خارج مدة الضمان المذكورة للشركة المصنعة.
13. لا يتم تغطية البضائع المستخدمة بموجب وثيقة الضمان هذه.
14. تركيب قطع غيار أو استبدال قطع غيار أو تركيب مكونات إضافية لم توفرها شركة Greenworks Tools Europe GmbH أو توافق عليها.

الضمان

للمطالبة بالضمان على أي منتج بموجب هذه الوثيقة، مطلوب تقديم دليل أصلي على الشراء. ولا تُعد بيانات بطاقات الائتمان دليل كافي على الشراء. عند المطالبة بالضمان لأول مرة يتعين على المستهلك أن يعيد المنتج إلى محل الشراء الأصلي في الحال مع تقديم دليل الشراء. وسوف يتم إرسال الآلة إلى منشأة الصيانة المركزية الخاصة بنا لفحصها. في حالة وجود عيب في الآلة فسوف يتم إصلاحها وإعادتها إلى عنوان المستهلك مجانًا. وسوف يتم استبدال الآلات التي يقل ثمنها عن 100 يورو –متضمنة ضريبة المبيعات- بوجه عام.

إن وجدت منشأة الصيانة المركزية أنه لا يوجد عيب في الآلة فسوف يتم إذن إبلاغ المستهلك بضرورة دفع قيمة الإصلاح.

تخضع وثيقة الضمان هذه للتغيير من وقت لآخر لتلبية احتياجات المنتجات الجديدة. وسوف يتم إتاحة أحدث وثيقة ضمان على الموقع: www.greenworkstools.eu.

TR Greenworks Tools Kendin Yap Makineleri Garanti Poliçesi

GARANTI SÜRESI

Tüm yeni Greenworks Tools makineleri orijinal satın alma tarihinden itibaren 2 yıllık parça ve işçilik garantisi ile birlikte temin edilir. Greenworks Tools ürünleri esas itibarıyla Kendin Yap tüketicileri tarafından kullanılmak üzere tasarlandığından profesyonel olarak kullanılan makineler için 30 günlük garanti mevcuttur.
Bu garanti devredilemez.

SINIRLAMALAR

Bu garanti sadece kusurlu parçalar/bileşenler için geçerlidir ve aşağıdakilerden kaynaklanan onarım çalışmalarını kapsamaz:

1. Normal aşınma ve yıpranma.
2. Rutin ince ayar ve ayarlama.
3. Hatalı taşıma/suistimal/yanlış kullanım veya ihmalden kaynaklanan hasar.
4. Eksik bakım nedeniyle aşırı ısınma.
5. Eksik bakım nedeniyle tespit elemanlarının/sabitleme elemanlarının gevşemesinden kaynaklanan hasar.
6. Su ile temizlik nedeniyle meydana gelen hasar.
7. Yetkili olmayan Greenworks Tools servis merkezleri tarafından servisi veya onarımı yapılan makineler.
8. Yanlış monte edilmiş veya ayarlanmış makineler.
9. Makinenin hatalı kullanımından kaynaklanan hasar.
10. Hatalı kış hazırlığından (basınçlı yıkayıcılardan) kaynaklanan hasar.
11. Bunlarla sınırlı olmamakla birlikte aşağıdakiler de dahil olmak üzere sarf malzemesi olarak değerlendirilen parçalar normal şartlarda garanti kapsamına dahil değildir:
    - Piller
    - Elektrik kabloları
    - Bıçak ve bıçak düzenekleri
    - Kayışlar
    - Filtreler
    - Kovanlar ve alet tutucular
12. Belirli ürünler alternatif bir üreticiden temin edilmiş motorlar, şanzımanlar gibi bileşenler içerebilir, bu parçalar Greenworks Tools Europe GmbH'nin söz konusu üreticinin garanti süresi dışında her tür hak talebini üstlenmeyi kabul ettiği durumlar hariç uygun üretici garanti poliçesine tabidir.
13. İkinci el mallar bu garanti poliçesi kapsamına dahil değildir.
14. Greenworks Tools Europe GmbH tarafından temin edilmemiş veya onaylanmamış yedek parçaların, ikame parçaların veya ilave parçaların takılması.

Garanti

Bu poliçe kapsamında herhangi bir üründe ilgili garanti talebinde bulunmak için orijinal satın alma kanıtının sunulması gerekir. Kredi kartı ekstresi yeterli satın alma kanıtı olarak değerlendirilmez. Garantinin kullanılacağı durumlarda öncelikle tüketici ürünü satın alma kanıtı ile birlikte satın aldığı yere iade etmelidir. Makine merkez servis tesisimize gönderilir ve bir inceleme yapılır. Eğer makinenin arızalı olduğu tespit edilirse ücretsiz olarak onarılacak ve tüketicinin adresine geri gönderilecektir. Satış vergileri de dahil 100 €'nun altında perakende olarak satılan makinelerde genellikle değişim yapılacaktır.

Eğer merkez servis tesisimiz makinede arıza tespit edemezse tüketiciye onarım masrafını ödemesinin gerekeceği bildirilecektir.

Bu garanti poliçesi yeni ürünlerin ihtiyaçlarını karşılamak için zaman zaman değiştirilebilir. En son garanti poliçesinin bir kopyasına www.greenworkstools.eu adresinden ulaşılabilir.

HE מדיניות האחריות שלGreenworks Tools עבור מכונות "עשה זאת בעצמך"

תקופת האחריות

כל המכונות החדשות מתוצרת Greenworks Tools מגיעות מהמפעל עם אחריות של שנתיים על החלקים והעבודה החל מתאריך הרכישה המקורי. קיימת אחריות של 30 ימים על מכונות שנעשה בהן שימוש מקצועי, היות ש-Greenworks Tools מיועדות לשימוש בעיקר על ידי צרכנים בשיטת "עשה זאת בעצמך".
אחריות זו לא ניתנת להעברה.

מגבלות

אחריות זו חלה רק על חלקים/רכיבים פגומים ולא מכסה תיקונים הנדרשים כתוצאה מ:

1. שחיקה ונזקים משימוש נורמלי.
2. כוונון שגרתי.
3. נזק שנגרם כתוצאה מטיפול בלתי מתאים/שימוש לרעה או הזנחה.
4. התחממות יתר כתוצאה מחוסר בתחזוקה.
5. נזק כתוצאה מהשתחררות או התנתקות של מתאמים/מהדקים בשל חוסר תחזוקה.
6. נזק שנגרם כתוצאה מניקוי במים.
7. מכונות שטופלו או תוקנו על ידי גורם שאינו מורשה מטעם Greenworks Tools.
8. מכונות שהורכבו או כוונו באופן שגוי.
9. נזק שנגרם כתוצאה משימוש בלתי הולם במכונה.
10. נזק שנגרם כתוצאה מהכנה לקויה לחורף (מתקני שטיפה בלחץ)
11. פריטים שנחשבים לחלקים מתכלים אינם מכוסים בדרך כלל במסגרת האחריות, לרבות אך לא רק:
    - סוללות
    - כבלי חשמל
    - להבים ומכלולי להבים
    - רצועות
    - מסננים
    - תפסניות ומחזיקי כלים
12. חלק מהמוצרים עשויים להכיל רכיבים כגון מנועים או ממסרות מתוצרת יצרן אחר, המכוסים במסגרת האחריות של אותו יצרן למעט אם Greenworks Tools Europe GmbH מסכימה לטפל בתביעות שאינן נכללות במסגרת האחריות של אותו יצרן.
13. טובין מיד שנייה אינם מכוסים במדיניות אחריות זו.
14. התקנה של חלקי חילוף או רכיבים נוספים שאינם מצורפים למכונה או שלא אושרו על ידי Greenworks Tools Europe GmbH.

אחריות

לתביעה במסגרת אחריות זו יש להמציא הוכחת רכישה מקורית. דפי חשבון של כרטיסי אשראי לא נחשבים להוכחה מספקת לרכישה. בפעם הראשונה שאירוע המכוסה במסגרת האחריות מתרחש, על הצרכן להחזיר את המוצר לחנות שבה הוא רכש אותו יחד עם הוכחת הרכישה. המכונה תישלח למתקן השירות המרכזי שלנו לצורך בדיקה. אם נמצא כי המכונה מקולקלת, היא תתוקן ותישלח ללא עלות בחזרה לכתובת הצרכן. בדרך כלל, מכונות שמחירן הקמעונאי נמוך מ- 100אירו כולל מע"מ יוחלפו.

אם מתקן השירות המרכזי מאבחן כי אין תקלה במכונה, הצרכן יקבל הודעה על כך שעליו לשלם את עלות התיקון.

מדיניות אחריות זו נתונה לשינויים מפעם לפעם כדי להתאים למוצרים חדשים. ניתן למצוא את העותק המעודכן של האחריות בכתובת www.greenworkstools.eu.

LT „Greenworks Tools“ buitines paskirties irenginiu garantijos taisykles

GARANTIJOS LAIKOTARPIS

Visi nauji „Greenworks Tools“ įrenginiai yra tiekiami su 2 metų garantija dalims ir darbui, kuri galioja nuo pradinio įsigijimo dienos. Jeigu įrenginiai naudojami profesionaliam darbui, jiems galioja 30 dienų garantija, nes „Greenworks Tools“ gaminiai yra skirti visų pirma buitiniams naudotojams.
Ši garantija yra neperduodama.

APRIBOJIMAI

Ši garantija galioja tik defektuotoms dalims ar komponentams ir nėra taikoma remontui, kurio prireikia dėl:

1. įprasto nusidėvėjimo;
2. rutininio derinimo ar reguliavimo;
3. žalos, kuri buvo padaryta netinkamai kilnojant, naudojant, piktnaudžiaujant arba elgiantis aplaidžiai,
4. įrenginiui perkaitus dėl techninės priežiūros stokos;
5. žalos, kuri atsirado atsipalaidavus arba atitrūkus detalėms ar tvirtinimo elementams, nes nebuvo atliekama techninė priežiūra;
6. žalos, kuri buvo padaryta plaunant vandeniu;
7. įrenginių priežiūros arba remonto darbus atliko asmenys, kurie nėra įgalioti „Greenworks Tools“ serviso centrai;
8. netinkamo įrenginių surinkimo arba reguliavimo;
9. žalos, kuri buvo padaryta netinkamai naudojant įrenginį;
10. žalos, kuri buvo padaryta dėl netinkamo paruošimo žiemai (slėginiai plautuvai).
11. Dalykams, kurie laikomi vartojimo reikmenimis, garantija paprastai netaikoma, o tokiais reikmenimis be kita ko laikomi:
    - akumuliatoriai;
    - elektros laidai;
    - ašmenys ir ašmenų komplektai;
    - diržai;
    - filtrai;
    - griebtuvai ir įrankių laikikliai.
12. Tam tikruose gaminiuose gali būti komponentų, pavyzdžiui, variklių ar transmisijų, kuriuos pagamino kitas gamintojas. Šiems komponentams bus taikomos atitinkamo gamintojo garantinės taisyklės, išskyrus tuos atvejus, kai „Greenworks Tools Europe GmbH“ sutinka apsiimti nagrinėti pretenzijas, pateiktas ne per minėtojo gamintojo garantinį laikotarpį.
13. Ši garantija nėra taikoma perparduotiems gaminiams.
14. Garantija nėra taikoma sumontuotoms atsarginėms, pakaitinėms arba papildomoms dalims, kurių „Greenworks Tools Europe GmbH“ netiekia arba nėra patvirtinusi.

Garantija

Norint pagal šias taisykles pateikti garantinę pretenziją dėl bet kurio gaminio, būtina pateikti šio gaminio pirminio įsigijimo įrodymą. Kredito kortelių išrašai nėra laikomi pakankamu įsigijimo įrodymu. Pirmą kartą įvykus garantiniam įvykiui, pirkėjas turi grąžinti gaminį į pirminio įsigijimo vietą ir pateikti įsigijimo įrodymą. Įrenginys bus nusiųstas į mūsų pagrindinį serviso centrą ir ten jis bus patikrintas. Jeigu bus nustatyta, kad įrenginys turi defektą, jis bus nemokamai suremontuotas ir pristatytas pirkėjo adresu. Įrenginiai, kurių mažmeninės prekybos kaina kartu su pardavimo mokesčiais neviršija 100 eurų, paprastai yra pakeičiami naujais.

Jeigu pagrindinis serviso centras nustatys, kad įrenginys garantinių defektų neturi, tuomet pirkėjui bus pasiūlyta suremontuoti įrenginį už atitinkamą kainą.

Šios garantijos taisyklės laikui einant gali būti keičiamos, kad derintųsi su naujų gaminių ypatumais. Naujausią garantijos taisyklių versiją visada galima rasti adresu www.greenworkstools.eu.

LV Greenworks Tools garantijas politika DIY iericem

GARANTIJAS PERIODS

Visas Greenworks Tools ierīces ir piegādātas ar 2 gadu garantiju daļām un aprīkojumam, sākot no iegādes datuma. Profesionāli izmantotajām Greenworks Tools ierīcēm ir 30 dienu garantija, jo tās ir galvenokārt paredzētas izmantošanai DIY patērētājiem.
Garantija nav nododama tālāk.

IEROBEŽOJUMI

Šī garantija attiecas tikai uz bojātām daļām/komponentēm un neattiecas uz labojumiem saistībā ar:

1. Normāls nolietojums un plīsumi.
2. Ikdienas saskaņošana un pielāgošana.
3. Bojājumi, kurus izraisījusi nepareiza apiešanās/ļaunprātīga izmantošana/nepareiza lietošana vai nolaidība.
4. Pārkaršana apkopes neveikšanas dēļ.
5. Bojājumi, kas radušies tādēļ, ka pielāgojumi/stiprinājumi kļuvuši vaļīgi/ atvienojušies apkopes neveikšanas dēļ.
6. Bojājumi, kas radušies tīrot ar ūdeni.
7. Ierīces apkopi vai labošanu veikuši Greenworks Tools neapstiprināti centri.
8. Ierīces nepareizi uzstādītas vai pielāgotas.
9. Bojājumus izraisījusi ierīces nepareiza lietošana.
10. Bojājumus izraisījusi ierīces nepareiza ieziemošana (spiediena mazgātājiem).
11. Sastāvdaļas, kas uzskatāmas par palīgmateriāliem parasti nesedz garantija, tai skaitā, bet neaprobežojoties ar:
    - akumulatori
    - elektrības vadi
    - asmens un tā sastāvdaļas
    - siksnas
    - filtri
    - plates un instrumentu turētāji
12. Noteiktas preces var saturēt komponentes kā dzinējus, transmisijas no dažādiem ražotājiem, šīs sastāvdaļas attieksies uz attiecīgā ražotāja garantijas politiku, izņemot, ja Greenworks Tools Europe GmbH piekrīt izskatīt sūdzības ārpus ražotāja garantijas perioda.
13. Šī garantijas politika neattiecas uz lietotām precēm.
14. Greenworks Tools Europe GmbH nepiegādātu un neapstiprinātu rezerves, aizstājēj vai papildu komponenšu pielāgošana.

Garantija

Lai izvirzītu prasību par garantiju ikvienai precei saskaņā ar šo politiku, nepieciešams oriģināls pirkuma pierādījums. Kredītkartes pārskats nav uzskatāms par atbilstošu pirkuma pierādījumu. Pirmajā reizē, kad notiek uz garantiju attiecināms gadījums, preces lietotājam tā jāatgriež oriģinālajā pirkuma vietā, kopā ar pirkuma pierādījumu. Ierīce tiks nosūtīta uz mūsu centrālo pakalpojumu centru, lai veiktu pārbaudi. Ja noskaidrosies, ka ierīcei ir defents, tā tiks salabota un nosūtīta atpakaļ preces lietotājam bez maksas. Ierīces, kuras pārdod par mazāk nekā 100€, tai skaitā pārdošanas nodokļi, tiks nomainītas pilnībā.

Ja centrālo pakalpojumu centrs noskaidros, ka ierīcei nav defenta, par to paziņos preces lietotājam, kuram būs jāmaksā par labošanu.

Šī garantijas politika var laiku pa laikam mainīties, lai pielāgotos jaunu preču vajadzībām. Jaunākās garantijas politikas kopija ir pieejama www.greenworkstools.eu.

ET Greenworks Tools kodukasutuseks ette nähtud seadmete (DIY) garantiieeskiri

GARANTIIAEG

Kõikidele Greenworks Toolsi uute seadmete osadele ja töötlusele antakse 2-aastane garantii, mis hakkab kehtima ostukuupäeval. Kui seadmeid kasutatakse kutselise kasutaja poolt ärilisel eesmärgil, antakse 30-päevane garantii, sest Greenworks Tools seadmed on ette nähtud põhiliselt kodukasutuseks (DIY).
Garantii ei ole ülekantav.

PIIRANGUD

See garantii on rakendatav ainult nõuetekohaselt mittetöötavatele detailidele/osadele ja ei ole rakendatav järgmistel juhtudel.

1. Loomulik kulumine.
2. Tavapärane häälestamine ja reguleerimine.
3. Vigastus on põhjustatud väärast käsitsemisest, mittesihipärasest kasutamisest, valest kasutamisest või hooletusest.
4. Puudulikust hooldusest tingitud ülekuumenemine.
5. Puudulikust hooldusest tingitud vigastus, mille puhul liitmikud või kinnitid on lõtvunud või eemaldunud.
6. Veega pesemisest tingitud vigastus.
7. Seadmeid pole hooldatud ja teenindatud Greenworks Toolsi poolt heaks kiidetud hoolduskeskustes.
8. Seadmed on valesti kokku pandud või reguleeritud.
9. Seadme väärkasutamisest tingitud vigastus.
10. Talveks ette valmistamata jätmisest tingitud vigastus (kõrgsurvepesuritel).
11. Tavaline garantii ei kehti allpool loetletud kuluvatele osadele, kuid mitte ainult:
    - akud,
    - elektrikaablid,
    - lõiketerad ja lõiketerade koostud,
    - veorihmad,
    - filtrid,
    - kinnituspadrunid ja tööristahoidikud.
12. Seadmetes leiduvate teise tootja osadele, nagu mootorid, käigukastid, kehtib vastava tootja garantiieeskiri, mille kohustused tagab Greenworks Tools Europe GmbH ka väljaspool selle teise tootja garantiiaega.
13. See garantiieeskiri ei kehti teise kasutusringi seadmetele.
14. Seadmele on paigaldatud varuosad, asendusosad või lisaosad, mis ei ole tarnitud või heaks kiidetud Greenworks Tools Europe GmbH poolt.

Garantii

Iga selle garantiieeskirjaga rakenduva seadme garantii aluseks on ostu originaaldokument. Ostu ei saa tõendada krediitkaardi väljavõttega. Garantiijuhtumi korral tuleb kliendil esmalt tagastada seade ostukohta koos ostu tõestava dokumendiga. Seade saadetakse meie keskses teenindusasutusse, kus tehakse selle ülevaatus. Kui tuvastatakse seadme rikkisolek, siis see parandatakse ja saadetakse tagasi kliendi aadressile tasuta. Kui seadme jaehind koos käibemaksuga on vähem kui 100 eurot, siis see tavaliselt asendatakse.

Kui meie keskses teeninduskeskuses garantiiga kaetud riket ei leita, siis teavitatakse klienti, et tal tuleb tasuda remondi maksumus.

Garantiieeskirja võidakse aeg-ajalt muuta, et seda kohandada uute toodete vajadustele. Garantiieeskirja viimane versioon on saadaval veebilehel www.greenworkstools.eu.

(EN) EC DECLARATION OF CONFORMITY

Manufacturer Name: GLOBGRO AB
Globe Group Europe
Address: Propellergatan 1, 211 15 Malmö, Sweden
Name and address of the person authorised to compile the technical file
Name: Peter Söderström
Address: Propellergatan 1, 211 15 Malmö, Sweden

Herewith we declare that the product
Category .....DETHATCHER
Model **2504807**
Serial Number ..... See product rating label
Year of Construction ..... See product rating label

- is in conformity with the relevant provisions of the Machinery Directive (2006/42/EC)
- is in conformity with the provisions of the following other EC-Directives
  EMC Directive (2014/30/EU)
  2011/65/EU & (EU)2015/863
  2000/14/EC & 2005/88/EC

And furthermore, we declare that

- The following (parts/clauses of) European harmonised standards have been used
  EN 60335-1,EN 50636-2-92,EN 55014-1,EN 55014-2
  EN ISO 3744,ISO 11094,IEC 62321-3-1,IEC 62321-4
  IEC 62321-5,IEC 62321-6,IEC 62321-7-1,IEC 62321-7-2
  IEC 62321-8

Measured sound power level 89.6 dB(A)
Guaranteed sound power level 93 dB(A)
Conformity assessment method to Annex V/ Directive 2000/14/EC

Place, date: Malmö, 22/05/2019

Signature: Ted Qu Haichao
Quality Director

Ted Qu

(DE) EC KONFORMITÄTSERKLÄRUNG

Hersteller: GLOBGRO AB
Globe Group Europe
Adresse: Propellergatan 1, 211 15 Malmö, Sweden
Name und Adresse der Person, die autorisiert ist, die technische Akte zusammenzustellen:
Name: Peter Söderström
Adresse: Propellergatan 1, 211 15 Malmö, Sweden

Hiermit erklären wir, dass das Produkt
Kategorie .....**Vertikutierer**
Model **2504807**
Seriennummer ..... siehe Produkt-Typenschild
Baujahr ..... siehe Produkt-Typenschild

- mit den entsprechenden Bestimmungen der Maschinenrichtlinie (2006/42/EC) übereinstimmt
- mit den Bestimmungen der folgenden anderen EC-Richtlinien übereinstimmt
  EMC Richtlinie (2014/30/EU),
  2011/65/EU & (EU)2015/863
  2000/14/EG & 2005/88/EG

und weiterhin erklären wir, dass

- die folgenden (Teile/Bestimmungen aus) europäischen harmonisierten Normen verwendet wurden
  EN 60335-1,EN 50636-2-92,EN 55014-1,EN 55014-2
  EN ISO 3744,ISO 11094,IEC 62321-3-1,IEC 62321-4
  IEC 62321-5,IEC 62321-6,IEC 62321-7-1,IEC 62321-7-2
  IEC 62321-8

Gemessener Schallleistungspegel 89.6 dB(A)
Garantierter Schallleistungspegel 93 dB(A)
Konformitätsbeurteilungsmethode zu Anhang V/Richtlinie 2000/14/EC

Ort, Datum: Malmö, 22/05/2019

Unterschrift: Ted Qu Haichao
Direktor Qualitätssicherung

Ted Qu

(ES) DECLARACIÓN EC DE CONFORMIDAD

Nombre del fabricante: GLOBGRO AB
Globe Group Europe
Dirección: Propellergatan 1, 211 15 Malmö, Sweden
Nombre y dirección de la persona autorizada para compilar el expediente técnico:
Nombre: Peter Söderström
Dirección: Propellergatan 1, 211 15 Malmö, Sweden

Por la presente declaramos que el producto
Categoría ..... **DESCARIFICADOR**
Modelo **2504807**
Número de serie ..... Ver etiqueta de clasificación de productos
Año de fabricación ..... Ver etiqueta de clasificación de productos

- está en conformidad con las disposiciones pertinentes de la Directiva de Maquinaria (2006/42/EC)
- está en conformidad con las disposiciones de estas otras Directivas-EC
  Directiva EMC (2014/30/EU),
  2011/65/EU & (EU)2015/863
  2000/14/EC & 2005/88/EC

Y además, declaramos que

- se han utilizado las siguientes (partes o cláusulas de las) normas armonizadas europeas
  EN 60335-1,EN 50636-2-92,EN 55014-1,EN 55014-2
  EN ISO 3744,ISO 11094,IEC 62321-3-1,IEC 62321-4
  IEC 62321-5,IEC 62321-6,IEC 62321-7-1,IEC 62321-7-2
  IEC 62321-8

Nivel de potencia acústica medido 89.6 dB(A)
Nivel de potencia acústica garantizado 93 dB(A)
Método de evaluación de conformidad con el anexo V/ Directiva 2000/14/EC

Firma: Ted Qu Haichao
Director de Calidad
Ted Qu

Lugar, fecha: Malmö, 22/05/2019

(IT) DICHIARAZIONE DI CONFORMITÀ EC

Nome della ditta produttrice: GLOBGRO AB
Globe Group Europe
Indirizzo: Propellergatan 1, 211 15 Malmö, Sweden
Nome e indirizzo della persona autorizzata a compilare il file tecnico:
Nome: Peter Söderström
Indirizzo: Propellergatan 1, 211 15 Malmö, Sweden

Si dichiara con la presente che il prodotto
Categoria ..... **SCARIFICATORE**
Modello **2504807**
Numero di serie ..... Vedere l'etichetta nominale sul prodotto
Anno di costruzione ..... Vedere l'etichetta nominale sul prodotto

- è conforme con i provvedimenti rilevanti della Direttiva Macchine (2006/42/EC)
- è conforme con i provvedimenti delle seguenti direttive EC
  Direttiva EMC 2014/30/EU
  2011/65/EU & (EU)2015/863
  2000/14/EC & 2005/88/EC

Si dichiara inoltre che

- sono state impiegate le seguenti (parti/clausole degli) standard europei armonizzati
  EN 60335-1,EN 50636-2-92,EN 55014-1,EN 55014-2
  EN ISO 3744,ISO 11094,IEC 62321-3-1,IEC 62321-4
  IEC 62321-5,IEC 62321-6,IEC 62321-7-1,IEC 62321-7-2
  IEC 62321-8

Livello di potenza acustica misurato	89.6 dB(A)
Livello di potenza acustica garantito	93 dB(A)

Metodo di valutazione sulla conformità all'allegato V/Direttiva 2000/14/EC

Luogo, data: Malmö, 22/05/2019

Firma: Ted Qu Haichao
Direttore Qualità

Ted Qu

(FR) DÉCLARATION DE CONFORMITÉ EC

Nom du fabricant : GLOBGRO AB
Globe Group Europe
Adresse : Propellergatan 1, 211 15 Malmö, Sweden
Nom et adresse de la personne habilitée à établir le dossier technique :
Nom : Peter Söderström
Adresse : Propellergatan 1, 211 15 Malmö, Sweden

Déclarons par la présente que le produit
Catégorie ..... **SCARIFICATEUR**
Modèle **2504807**
Numéro de série ..... Voir plaque signalétique
Année de fabrication ..... Voir plaque signalétique

- est conforme aux réserves applicables de la Directive Machinerie (2006/42/EC)
- est conforme aux réserves applicables des autres Directives EC- suivantes
  Directive EMC (2014/30/EU),
  2011/65/EU & (EU)2015/863
  2000/14/EC & 2005/88/EC

Nous déclarons par ailleurs que

- les parties suivantes (parties/clauses des) standards Européens harmonisés ont été utilisées
  EN 60335-1,EN 50636-2-92,EN 55014-1,EN 55014-2
  EN ISO 3744,ISO 11094,IEC 62321-3-1,IEC 62321-4
  IEC 62321-5,IEC 62321-6,IEC 62321-7-1,IEC 62321-7-2
  IEC 62321-8

Niveau de puissance sonore mesuré	89.6 dB(A)
Niveau de puissance sonore garanti	93 dB(A)

Méthode d'évaluation de conformité de l'annexe V / Directive 2000/14/EC

Fait à, le : Malmö, 22/05/2019

Allekirjoitus: Ted Qu Haichao
Laatupäällikkö
Ted Qu

(PT) DECLARAÇÃO EC DE CONFORMIDADE

Nome do fabricante: GLOBGRO AB
Globe Group Europe
Endereço: Propellergatan 1, 211 15 Malmö, Sweden
Nome e endereço da pessoa autorizada a compilar o dossier técnico:
Nome: Peter Söderström
Endereço: Propellergatan 1, 211 15 Malmö, Sweden

Pelo presente declaramos que o produto
Categoria ..... **ESCARIFICADOR DE**
Modelo **2504807**
Número de série ..... Ver etiqueta de classificação do produto
Ano de construção ..... Ver etiqueta de classificação do produto

- se encontra em conformidade com as provisões relevantes da Directiva sobre Máquinas (2006/42/EC)
- se encontra em conformidade com as provisões das outras seguintes Directivas EC
  Directiva EMC (2014/30/EU),
  2011/65/EU & (EU)2015/863
  2000/14/EC & 2005/88/EC

Além disso, declaramos que

- as seguintes (partes/cláusulas de) normas harmonizadas europeias foram utilizadas
  EN 60335-1,EN 50636-2-92,EN 55014-1,EN 55014-2
  EN ISO 3744,ISO 11094,IEC 62321-3-1,IEC 62321-4
  IEC 62321-5,IEC 62321-6,IEC 62321-7-1,IEC 62321-7-2
  IEC 62321-8

Nível de potência sonora medido 89.6 dB(A)
Nível de potência sonora garantido 93 dB(A)
Método de avaliação de conformidade para anexar a V/Directiva 2000/14/EC

Local, data: Malmö, 22/05/2019

Assinatura: Ted Qu Haichao
Diretor de Qualidade
Ted Qu

(NL) EC CONFORMITEITSVERKLARING

Naam producent: GLOBGRO AB
Globe Group Europe
Adres: Propellergatan 1, 211 15 Malmö, Sweden
Naam en adres van de person die verantwoordelijk is voor de opmaak van de technische fiche:
Naam: Peter Söderström
Adres: Propellergatan 1, 211 15 Malmö, Sweden

Hierbij verklaren wij dat het product

Categorie ..... **VERTICUTEERMACHINE**
Model **2504807**
Serienummer ..... Zie machineplaatje
Bouwjaar ..... Zie machineplaatje

- is in overeenstemming met de relevante bepalingen van de Machine Richtlijn (2006/42/EC)
- is in overeenstemming met de bepalingen van de volgende andere EC-richtlijnen
  EMC Richtlijn (2014/30/EU),
  2011/65/EU & (EU)2015/863
  2000/14/EC & 2005/88/EC

En bovendien verklaren we dat

- de volgende (onderdelen/clausules van) Europese geharmoniseerde normen werden gebruikt
  EN 60335-1,EN 50636-2-92,EN 55014-1,EN 55014-2
  EN ISO 3744,ISO 11094,IEC 62321-3-1,IEC 62321-4
  IEC 62321-5,IEC 62321-6,IEC 62321-7-1,IEC 62321-7-2
  IEC 62321-8

Gemeten geluidsniveau	89.6 dB(A)
Gegarandeerd geluidsniveau	93 dB(A)

Evaluatiemethode conformiteit volgens bijlage V/Richtlijn 2000/14/EC

Plaats, datum: Malmö, 22/05/2019

Handtekening: Ted Qu Haichao
Directeur Kwaliteitszorg
Ted Qu

(RU) ЗАЯВЛЕНИЕ О С ООТВЕТСТВИИ ТРЕБО ВАНИЯМ ЕС

Наименование производителя: GLOBGRO AB
Globe Group Europe
Адрес: Propellergatan 1, 211 15 Malmö, Sweden
Имя и адрес лица, ответственного за подготовку технической документации:
Имя: Peter Söderström
Endereço: Propellergatan 1, 211 15 Malmö, Sweden

Настоящим мы заявляем, что данный продукт
Категория.....**ОЧИСТИТЕЛЬГАЗОНА**
Модель **2504807**
Заводской номер ..... См. паспортную табличку продукта
Год выпуска ..... См. паспортную табличку продукта

- соответствует всем важнейшим положениям Директивы по механическому оборудованию (2006/42/EC)
- соответствует всем положениям следующих директив ЕС
  Директива EMC (2014/30/EU),
  2011/65/EU & (EU)2015/863
  2000/14/EC & 2005/88/EC

Кроме этого, мы заявляем, что

- были использованы следующие части или статьи европейских согласованных стандартов
  EN 60335-1,EN 50636-2-92,EN 55014-1,EN 55014-2
  EN ISO 3744,ISO 11094,IEC 62321-3-1,IEC 62321-4
  IEC 62321-5,IEC 62321-6,IEC 62321-7-1,IEC 62321-7-2
  IEC 62321-8

Измеренный уровень звуковой мощности 89.6 dB(A)
Гарантируемый уровень звуковой мощности 93 dB(A)
Оценка соответствия проведена согласно приложению V к директиве 2000/14/EC

Подпись: Тед Ку Хайчао
Директор по качеству

Место, дата: Malmö, 22/05/2019

Ted Qu

(FI) EC-SÄÄNNÖSTEN NOUDATTAMINEN

Valmistajan nimi: GLOBGRO AB
Globe Group Europe
Osoite: Propellergatan 1, 211 15 Malmö, Sweden
Sen henkilön nimi ja osoite, jolla on lupa koota tekninen tiedosto:
Nimi: Peter Söderström
Osoite: Propellergatan 1, 211 15 Malmö, Sweden

Ilmoitamme täten, että tuote

Luokka ..... **SAMMALEENREP**
Malli **2504807**
Sarjanumero ..... Viittaa tuotteen nimikilpeen
Valmistusvuosi ..... Viittaa tuotteen nimikilpeen

- noudattaa konedirektiivin (2006/42/EC) asianmukaisia edellytyksiä
- noudattaa seuraavien EC-direktiivien edellytyksiä:
  EMC-direktiivi (2014/30/EU),
  2011/65/EU & (EU)2015/863
  2000/14/EC & 2005/88/EC

Ilmoitamme edelleen, että

- olemme käyttäneet seuraavia eurooppalaisia yhdenmukaisia standardeja (osittain/lauseittain):
  EN 60335-1,EN 50636-2-92,EN 55014-1,EN 55014-2
  EN ISO 3744,ISO 11094,IEC 62321-3-1,IEC 62321-4
  IEC 62321-5,IEC 62321-6,IEC 62321-7-1,IEC 62321-7-2
  IEC 62321-8

Mitattu äänenteho	89.6 dB(A)
Taattu äänenteho	93 dB(A)

Säädösten noudattaminen on arvioitu menetelmällä, joka kuvataan liitteessä V/ direktiivi 2000/14/EC

Paikka, päiväys: Malmö, 22/05/2019

Allekirjoitus: Ted Qu Haichao
Laatupäällikkö
Ted Qu

(SV) EC-DEKLARATION ANGÅENDE ÖVERENSSTÄMMIGHET

Tillverkarens namn: GLOBGRO AB
Globe Group Europe
Adress: Propellergatan 1, 211 15 Malmö, Sweden
Namn på och adress till personen som är auktoriserad att sammanställa den teniska filen:
Namn: Peter Söderström
Adress: Propellergatan 1, 211 15 Malmö, Sweden

Härmed deklarerar vi att produkten
Kategori ..... **VERTIKALSKÄRARE**
Modell **2504807**
Serienummer ..... Se märkplåten på produkten
Konstruktionsår ..... Se märkplåten på produkten

- överensstämmer med de relevanta villkoren i Maskindirektiv (2006/42/EC)
- överensstämmer med villkoren i följande övriga EC-direktiv
  EMC-direktiv (2014/30/EU),
  2011/65/EU & (EU)2015/863
  2000/14/EC & 2005/88/EC

Dessutom deklarerar vi att

- följande (delar/klausuler av) europeiska harmoniserade standarder har tillämpats
  EN 60335-1,EN 50636-2-92,EN 55014-1,EN 55014-2
  EN ISO 3744,ISO 11094,IEC 62321-3-1,IEC 62321-4
  IEC 62321-5,IEC 62321-6,IEC 62321-7-1,IEC 62321-7-2
  IEC 62321-8

Uppmätt ljudeffektsnivå	89.6 dB(A)
Garanterad ljudeffektsnivå	93 dB(A)

Konformitetsbedömningsmetod enligt annex V/Directive 2000/14/EC

Ort, datum: Malmö, 22/05/2019

Underskrift: Ted Qu Haichao
Kvalitetsansvarig

Ted Qu

(NO) EC-ERKLÆRING OM PRODUKTOVERENSSTEMMELSE

Produsentnavn: GLOBGRO AB
Globe Group Europe
Adresse: Propellergatan 1, 211 15 Malmö, Sweden
Navn og adresse på vedkommende person som er autorisert til å kompilere den tekniske datafilen:
Navn: Peter Söderström
Adresse: Propellergatan 1, 211 15 Malmö, Sweden

Herved erklærer vi at produktet
Kategori ..... **VERTIKALSKJÆRER**
Modell **2504807**
Serienummer ..... Se produktetiketten
Produksjonsår ..... Se produktetiketten

- er i overensstemmelse med relevante bestemmelser i Maskindirektivet (2006/42/EC)
- er i samsvar med bestemmelsene i følgende øvrige EC-direktiver
  EMC-direktiv 2004/30/EC,
  2011/65/EU & (EU)2015/863
  2000/14/EC & 2005/88/EC

I tillegg erklærer vi at

- følgende (deler/bestemmelser i) harmoniserte europeiske standarder er benyttet
  EN 60335-1,EN 50636-2-92,EN 55014-1,EN 55014-2
  EN ISO 3744,ISO 11094,IEC 62321-3-1,IEC 62321-4
  IEC 62321-5,IEC 62321-6,IEC 62321-7-1,IEC 62321-7-2
  IEC 62321-8

Målt lydeffektnivå	89.6 dB(A)
Garantert lydeffektnivå	93 dB(A)

Metode for vurdering av konformitet til tillegg V / Direktiv 2000/14/EC

Sted, dato: Malmö, 22/05/2019

Signatur: Ted Qu Haichao
Kvalitetsdirektør

Ted Qu

(DA) EC OVERENSSTEMMELSESERKLÆRING

Producentens navn: GLOBGRO AB
Globe Group Europe
Adresse: Propellergatan 1, 211 15 Malmö, Sweden
Navn og adresse på personen med bemyndigelse til udarbejdelse af den tekniske fil:
Navn: Peter Söderström
Adresse: Propellergatan 1, 211 15 Malmö, Sweden

Vi erklærer hermed, at produktet
Kategori ..... **VERTIKALSKÆRER**
Model **2504807**
Serienummer ..... Se produktets klassificeringsetiket
Fremstillingsår ..... Se produktets klassificeringsetiket

- er i overensstemmelse med de relevante bestemmelser i maskindirektiv (2006/42/EC)
- er i overensstemmelse med bestemmelserne i de følgende andre EC-direktiver
  2011/65/EU & (EU)2015/863
  2000/14/EC & 2005/88/EC

Og vi erklærer yderligere, at

- de følgende (dele/bestemmelser af) europæiske harmoniserede standarder er blevet
  EN 60335-1,EN 50636-2-92,EN 55014-1,EN 55014-2
  EN ISO 3744,ISO 11094,IEC 62321-3-1,IEC 62321-4
  IEC 62321-5,IEC 62321-6,IEC 62321-7-1,IEC 62321-7-2
  IEC 62321-8

Målt støjniveau	89.6 dB(A)
Garanteret støjniveau	93 dB(A)

Overensstemmelsesvurderingsmetode til bilag V/ Direktiv 2000/14/EC

Sted, dato: Malmö, 22/05/2019

Underskrift: Ted Qu Haichao
Kvalitetsdirektør

Ted Qu

(PL) DEKLARACJA ZGODNOŚCI EC

Nazwa producenta: GLOBGRO AB
Globe Group Europe
Adres: Propellergatan 1, 211 15 Malmö, Sweden
Nazwisko i adres osoby uprawnionej do sporządzenia dokumentacji technicznej:
Nazwisko: Peter Söderström
Adres: Propellergatan 1, 211 15 Malmö, Sweden

Niniejszym deklarujemy, że produkt
Kategoria ..... **SKARYFIKATOR**
Model **2504807**
Numer seryjny ..... Zobacz tabliczkę znamionową
Rok produkcji ..... Zobacz tabliczkę znamionową

- jest zgodny z odpowiednimi wymogami Dyrektywy dotyczącej maszyn (2006/42/EC)
- jest zgodny z wymogami następujących innych dyrektyw EC:
  Dyrektywa EMC (2014/30/EU),
  2011/65/EU & (EU)2015/863
  2000/14/EC & 2005/88/EC

Ponadto deklarujemy, że

- zastosowano następujące zharmonizowane normy europejskie (w odpowiednim dla tego produktu zakresie):
  EN 60335-1,EN 50636-2-92,EN 55014-1,EN 55014-2
  EN ISO 3744,ISO 11094,IEC 62321-3-1,IEC 62321-4
  IEC 62321-5,IEC 62321-6,IEC 62321-7-1,IEC 62321-7-2
  IEC 62321-8

Zmierzony poziom natężenia hałasu	89.6 dB(A)
Maksymalny poziom natężenia hałasu	93 dB(A)

Metoda ocena zgodności zgodnie z aneksem V/dyrektywa 2000/14/EC

Miejsce, data: Malmö, 22/05/2019

Podpis: Ted Qu Haichao
Dyrektor ds. Jakości

Ted Qu

(CS) PROHLÁšENÍ O SHODE EC

Název výrobce: GLOBGRO AB
Globe Group Europe
Adresa: Propellergatan 1, 211 15 Malmö, Sweden
Jméno a adresa osoby pověřené řídit technickou dokumentaci:
Jméno: Peter Söderström
Adresa: Propellergatan 1, 211 15 Malmö, Sweden

Tímto prohlašujeme, že výrobek:
Druh ..... **VERTIKUTÁTOR**
Model **2504807**
Výrobní číslo ..... Viz výkonový štítek na výrobku
Rok výroby ..... Viz výkonový štítek na výrobku

- je v souladu s příslušnými ustanoveními směrnice o strojích (2006/42/EC)
- je v souladu s příslušnými ustanoveními následujících směrnic EC
  Směrnice EMC (2014/30/EC),
  2011/65/EU & (EU)2015/863
  2000/14/EC & 2005/88/EC

A mimoto prohlašujeme, že

- byly použity následující (části/odstavce) harmonizované evropské normy
  EN 60335-1,EN 50636-2-92,EN 55014-1,EN 55014-2
  EN ISO 3744,ISO 11094,IEC 62321-3-1,IEC 62321-4
  IEC 62321-5,IEC 62321-6,IEC 62321-7-1,IEC 62321-7-2
  IEC 62321-8

Fukar

Změřená hladina akustického výkonu	89.6 dB(A)
Zaručená hladina akustického výkonu	93 dB(A)

Soulad s metodou určování pro dodatek V/ směrnice 2000/14/EC.

Místo, datum: Malmö, 22/05/2019

Podpis: Ted Qu Haichao
Ředitel pro kvalitu

Ted Qu

(SK) PREHLÁSENIE O ZHODE EC

Názov výrobcu: GLOBGRO AB
Globe Group Europe
Adresa: Propellergatan 1, 211 15 Malmö, Sweden
Meno a adresa osoby poverenej zostavením technického súboru:
Meno: Peter Söderström
Adresa: Propellergatan 1, 211 15 Malmö, Sweden

Týmto vyhlasujeme, že výrobok
Kategória ..... **VERTIKUTÁTOR**
Model **2504807**
Sériové číslo ..... Pozri údajový štítok výrobku
Rok zhotovenia ..... Pozri údajový štítok výrobku

- je v zhode s príslušnými podmienkami Smernice o strojových zariadeniach (2006/42/EC)
- je v zhode s podmienkami nasledujúcich EC smerníc
  Smernica EMC (2014/30/EU),
  2011/65/EU & (EU)2015/863
  2000/14/EC & 2005/88/EC

A ďalej vyhlasujeme, že

- sa uplatnili (časti/paragrafy) európskych harmonizovaných noriem
  EN 60335-1,EN 50636-2-92,EN 55014-1,EN 55014-2
  EN ISO 3744,ISO 11094,IEC 62321-3-1,IEC 62321-4
  IEC 62321-5,IEC 62321-6,IEC 62321-7-1,IEC 62321-7-2
  IEC 62321-8

Nameraná úroveň hluku 89.6 dB(A)
Garantovaná úroveň hluku 93 dB(A)
Spôsob určenia zhody podľa Dodatku V/smernice 2000/14/EC

Miesto, dátum: Malmö, 22/05/2019

Podpis: Ted Qu Haichao
Riaditeľ pre kvalitu
Ted Qu

(SL) IZJAVA EC O SKLADNOSTI

Naziv proizvajalca: GLOBGRO AB
Globe Group Europe
Naslov: Propellergatan 1, 211 15 Malmö, Sweden
Ime in naslov osebe, ki je pooblaščena za sestavljanje tehnične dokumentacije:
Ime: Peter Söderström
Naslov: Propellergatan 1, 211 15 Malmö, Sweden

Izjavljamo, da je izdelek
Kategorija ..... **ENOTA ZA PREZRAČEVANJE**
Model **2504807**
Serijska številka ..... Glejte nalepko s podatki o izdelku
Leto izdelave ..... Glejte nalepko s podatki o izdelku

- skladen z relevantnimi določbami Direktive o strojih (2006/42/EC)
- skladen z določili naslednjih ostalih EC direktiv
  Direktiva o elektromagnetni združljivosti (2014/30/EU),
  2011/65/EU & (EU)2015/863
  2000/14/EC & 2005/88/EC

In nadalje, izjavljamo, da

- so bili upoštevani naslednji evropski harmonizacijski standardi (njihovi deli/stavki)
  EN 60335-1,EN 50636-2-92,EN 55014-1,EN 55014-2
  EN ISO 3744,ISO 11094,IEC 62321-3-1,IEC 62321-4
  IEC 62321-5,IEC 62321-6,IEC 62321-7-1,IEC 62321-7-2
  IEC 62321-8

Izmerjena raven zvočne moči 89.6 dB(A)
Zajamčena raven zvočne moči 93 dB(A)
Način ugotavljanja skladnosti z aneksom V/ direktive 2000/14/EC

Kraj, datum: Malmö, 22/05/2019

Podpis: Ted Qu Haichao
Direktor kakovosti

Ted Qu

(HR) EC IZJAVA O USKLAĐENOSTI

Naziv proizvođača: GLOBGRO AB
Globe Group Europe
Adresa: Propellergatan 1, 211 15 Malmö, Sweden
Ime i prezime, i adresa osobe ovlaštene da sastavi tehničku datoteku:
Ime i prezime: Peter Söderström
Adresa: Propellergatan 1, 211 15 Malmö, Sweden

Ovime izjavljujemo da je proizvod
Kategorija .....**PROZRAČIVAČ TRAVNJAKA**
Model **2504807**
Serijski broj ..... Pogledati naljepnicu na proizvodu
Godina proizvodnje ..... Pogledati naljepnicu na proizvodu

- usklađen s relevantnim odredbama Direktive o strojevima (2006/42/EC)
- usklađen s odredbama sljedećih EC-Direktiva
  EMC Direktiva (2014/30/EU),
  2011/65/EU & (EU)2015/863
  2000/14/EC & 2005/88/EC

Nadalje, izjavljujemo da su

- korišteni sljedeći (dijelovi/klauzule) europski usklađenih normi
  EN 60335-1,EN 50636-2-92,EN 55014-1,EN 55014-2
  EN ISO 3744,ISO 11094,IEC 62321-3-1,IEC 62321-4
  IEC 62321-5,IEC 62321-6,IEC 62321-7-1,IEC 62321-7-2
  IEC 62321-8

Izmjerena razina zvučne snage 89.6 dB(A)
Jamčena razina zvučne snage 93 dB(A)
Metoda procjene usklađenosti prema dodatku V/Directive 2000/14/EC

Mjesto, datum: Malmö, 22/05/2019

Potpis: Ted Qu Haichao
Direktor odjela za kvalitetu

Ted Qu

(HU) EC IZJAVA O USKLAĐENOSTI

Gyártócég neve: GLOBGRO AB
Globe Group Europe
Cím: Propellergatan 1, 211 15 Malmö, Sweden
A műszaki dokumentáció összeállítására feljogosított személy neve és címe:
Név: Peter Söderström
Cím: Propellergatan 1, 211 15 Malmö, Sweden

Ezúton kijelentjük, hogy a termék
Kategória ..... **BORONA**
Típus **2504807**
Sorozatszám ..... Lásd a termék adattábláján
Gyártási év ..... Lásd a termék adattábláján

- megfelel a Gépészeti irányelv (2006/42/EC) vonatkozó rendelkezéseinek
- megfelel az alábbi EC irányelvek vonatkozó rendelkezéseinek
  EMC irányelv (2014/30/EU),
  2011/65/EU & (EU)2015/863
  2000/14/EC & 2005/88/EC

Továbbá kijelentjük, hogy

- a következő harmonizált európai szabványokat (részeit/pontjait) használtuk fel:
  EN 60335-1,EN 50636-2-92,EN 55014-1,EN 55014-2
  EN ISO 3744,ISO 11094,IEC 62321-3-1,IEC 62321-4
  IEC 62321-5,IEC 62321-6,IEC 62321-7-1,IEC 62321-7-2
  IEC 62321-8

Mért hangteljesítményszint	89.6 dB(A)
Garantált hangteljesítményszint	93 dB(A)

A megfelelőségi értékelési eljárás a 2000/14/EC irányelv V. függeléke szerint történt

hely, dátum: Malmö, 22/05/2019

Aláírás: Ted Qu Haichao
Minőségbiztosítási igazgató

Ted Qu

(RO) DECLARAŢIE DE CONFORMITATE EC PRIVIND ECHIPAMENTELE TEHNICE

Nume producător: GLOBGRO AB
Globe Group Europe
Adresa: Propellergatan 1, 211 15 Malmö, Sweden
Numele şi adresa persoanei autorizate să întocmească dosarul tehnic:
Nume: Peter Söderström
Adresa: Propellergatan 1, 211 15 Malmö, Sweden

Prin prezenta, declarăm că produsul
Categoria ..... **SCARIFICATOR**
Model **2504807**
Număr de serie ..... A se vedea eticheta de clasificare a produsului
Anul de fabricaţie ..... A se vedea eticheta de clasificare a produsului

- este în conformitate cu prevederile relevante ale Directivei privind echipamentele electrice (2006/42/EC)
- este în conformitate cu prevederile următoarelor Directive EC
  Directiva EMC (2014/30/EU),
  2011/65/EU & (EU)2015/863
  2000/14/EC & 2005/88/EC

Și mai mult, declarăm că au fost folosite

- următoarele (părţi/clauze ale) standarde(lor) europene armonizate
  EN 60335-1,EN 50636-2-92,EN 55014-1,EN 55014-2
  EN ISO 3744,ISO 11094,IEC 62321-3-1,IEC 62321-4
  IEC 62321-5,IEC 62321-6,IEC 62321-7-1,IEC 62321-7-2
  IEC 62321-8

Nivelul măsurat al puterii acustice 89.6 dB(A)
Nivel garantat al puterii acustice 93 dB(A)
Metoda de evaluare a conformităţii cu anexa V/Directiva 2000/14/CE

Locul, data: Malmö, 22/05/2019

Semnătură: Ted Qu Haichao
Director calitate

Ted Qu

(BG) ЕС ДЕКЛАРАЦИЯ НА ЗА СЪОТВЕТСТВИЕ

Име на производителя: GLOBGRO AB
Globe Group Europe
Адрес: Propellergatan 1, 211 15 Malmö, Sweden
Име и адрес на лицето, упълномощено да състави техническите документи:
Име: Peter Söderström
Адрес: Propellergatan 1, 211 15 Malmö, Sweden

С настоящето декларираме, че продуктът
Категория ..... **АЕРАТОР**
Модел **2504807**
Сериенномер.....Вижетикетасноминалнитестойности
Годинанапроизводство.....Вижетикетасноминалнитестойности

- отговаря на съответстващите разпоредби на Директивата относно машините (2006/42/EC)
- е в съответствие с клаузите на следните други директиви на ЕС
  Директива 2014/30/EU за електромагнитната съвместимост (EMC),
  2011/65/EU & (EU)2015/863
  2000/14/EC & 2005/88/EC

Освен това декларираме, че

- са приложени следните (части/клаузи от) европейските хармонизирани стандарти
  EN 60335-1,EN 50636-2-92,EN 55014-1,EN 55014-2
  EN ISO 3744,ISO 11094,IEC 62321-3-1,IEC 62321-4
  IEC 62321-5,IEC 62321-6,IEC 62321-7-1,IEC 62321-7-2
  IEC 62321-8

Измерено ниво на шум 89.6 dB(A)
Гарантирано ниво на шум 93 dB(A)
Метод за оценяване на съответствието с приложение V към Директива 2000/14 / ЕС

Място, дата: Malmö, 22/05/2019

Подпис: Ted Qu Haichao
Директор качество
Ted Qu

(EL) ΔΗΛΩΣΗ ΣΥΜΜΟΡΦΩΣΗΣ ΕΚ

Όνομα: GLOBGRO AB
Globe Group Europe
Διεύθυνση: Propellergatan 1, 211 15 Malmö, Sweden
Όνομα και διεύθυνση ατόμου εξουσιοδοτημένου να συντάξει τον τεχνικό φάκελο:
Όνομα: Peter Söderström
Διεύθυνση: Propellergatan 1, 211 15 Malmö, Sweden

Δια του παρόντος δηλώνουμε ότι το προϊόν
Κατηγορία .....**ΕΞΑΕΡΩΤΗΡΑΣ ΓΚΑΖΟΝ**
Μοντέλο **2504807**
Αριθμός σειράς ..... Βλ. ετικέτα βαθμονόμησης προϊόντος
Έτος κατασκευής .....Βλ. ετικέτα βαθμονόμησης προϊόντος

- είναι σύμφωνο με τις σχετικές προϋποθέσεις της Οδηγίας μηχανημάτων (2006/42/ΕΚ)
  είναι σύμφωνο με τις προϋποθέσεις των παρακάτω άλλων Οδηγιών ΕΚ
  Οδηγία EMC (2014/30/EU),
  2011/65/EU & (EU)2015/863
  2000/14/EC & 2005/88/EC

Και επιπλέον δηλώνουμε ότι

- Τα παρακάτω (μέρη/παράγραφοι των) Ευρωπαϊκών εναρμονισμένων προτύπων έχουν εφαρμοστεί
  EN 60335-1,EN 50636-2-92,EN 55014-1,EN 55014-2
  EN ISO 3744,ISO 11094,IEC 62321-3-1,IEC 62321-4
  IEC 62321-5,IEC 62321-6,IEC 62321-7-1,IEC 62321-7-2
  IEC 62321-8

Μετρημένο επίπεδο έντασης ήχου 89.6 dB(A)
Εγγυημένο επίπεδο έντασης ήχου 93 dB(A)
Μέθοδος αξιολόγησης συμμόρφωσης προς Παράρτημα V/Οδηγία 2000/14/ΕΚ

Υπογραφή: Ted Qu Haichao
Διευθυντής Ποιότητας

Τόπος, ημερομηνία: Malmö, 22/05/2019 Ted Qu

(AR) إعلان المطابقة الخاص بالمفوضية الأوروبية

اسم الشركة المصنعة: GLOBGRO AB
Globe Group Europe
عنوان التصنيع: Propellergatan 1, 211 15 Malmö, Sweden
أمين التوثيق: الاسم: Peter Söderström

بموجب هذا الإعلان نقر أن المنتج

شق مجموعة ..... الفئة
2504807 ..... الموديل
انظر بطاقة تصنيف المنتج ..... الرقم المسلسل
انظر بطاقة تصنيف المنتج ..... سنة التصميم

- مطابق للأحكام ذات الصلة بتوجيه الآلات (2006/42/EC)
- مطابق للأحكام ذات الصلة بالتوجيهات الأخرى الأوربية التالية:
  توجيه التوافق الكهرومغناطيسي (2014/30/EU),
  2011/65/EU & (EU)2015/863
  2000/14/EC & 2005/88/EC

أقوا على ذلك علن أيضا:

- استخدام (الأجزاء/ بدون) التالية من المعايير الأوروبية المنسقة؛
  EN 60335-1,EN 50636-2-92,EN 55014-1,EN 55014-2
  EN ISO 3744,ISO 11094,IEC 62321-3-1,IEC 62321-4
  IEC 62321-5,IEC 62321-6,IEC 62321-7-1,IEC 62321-7-2
  IEC 62321-8

خفان

مستوى قوة الصوت المقاس	89.6 ديسيبل (أ)
مستوى قوة الصوت المضمون	93 ديسيبل (أ)

طريقة تقييم المطابقة للملحق 5/ التوجيه 2000/14/EC

المكان، التاريخ: Malmö, 22/05/2019
التوقيع: أمين التوثيق: الاسم: تيد وكياه (مدير الجودة)

Ted Qu

(TR) EC UYGUNLUK BEYANI

Üretici Adı: GLOBGRO AB
Globe Group Europe
Adres: Propellergatan 1, 211 15 Malmö, Sweden
Teknik dosyayı derleyecek yetkili kişinin adı ve adresi:
Adı: Peter Söderström
Adres: Propellergatan 1, 211 15 Malmö, Sweden

İşbu belge ile bu ürününKategori .....**ÇİM HAVALANDIRMA MAKİNESİ**
Model **2504807**
Seri numarası ..... Ürün derecelendirme etiketine bakın
Yapım yılı ..... Ürün derecelendirme etiketine bakın

- Makine Direktifi'nin (2006/42/EC) ilgili hükümlerine uygun olduğunu beyan ediyoruz
- aşağıdaki diğer EC Direktiflerinin hükümlerine uygun olduğunu beyan ediyoruz
  EMU Direktifi (2014/30/EU),
  2011/65/EU & (EU)2015/863
  2000/14/EC & 2005/88/EC

Bunun yanı sıra aşağıdaki belgelerle uygunluğunu beyan ediyoruz:

- Aşağıdaki Avrupa uyumlaştırılmış standartları (kısımları/maddeleri) kullanılmıştır:
  EN 60335-1,EN 50636-2-92,EN 55014-1,EN 55014-2
  EN ISO 3744,ISO 11094,IEC 62321-3-1,IEC 62321-4
  IEC 62321-5,IEC 62321-6,IEC 62321-7-1,IEC 62321-7-2
  IEC 62321-8

Ölçülen ses gücü seviyesi 89.6 dB(A)
Garanti edilen ses gücü seviyesi 93 dB(A)
Ek V/ Direktif 2000/14/EC uyarınca uygunluk değerlendirmesi yöntemi

Yer, tarih: Malmö, 22/05/2019

İ mza: Ted Qu Haichao
Kalite Müdürü
Ted Qu

(HE) יפוריאה דוחיאל תומיאת תרהצה

:ץרצי GLOBGRO AB
Globe Group Europe
Address: :תבותכ Propellergatan 1, 211 15 Malmö, Sweden
:ינכטה ץבוקה תביתכל רמסומה סדאה תבותכו סש
:סש Peter Söderström
:תבותכ Propellergatan 1, 211 15 Malmö, Sweden

רצומהש תאזב סיריהצמ ונא
חתמ סע רכס ריסמ..... :הירוגטק
2504807 ..... :סגד
רצומה לעש גורידה תיוותב ץייע ..... :ירודיס 'סמ
רצומה לעש גורידה תיוותב ץייע ..... :רוצייה תנש

- (2006/42/EC) תונוכמה תיחנה לש סייטנוולרה סיאנתל סאות
- ץהלש תיפוריאה הצעומה לש תויחנהה לש סייטנוולרה סיאנתל סאות
  2011/65/EU & (EU)2015/863
  2000/14/EC & 2005/88/EC

:ש סיריהצמ ונא ,ץסונבו

- סיינומרהה סייפוריאה סינקתה (לש סיפיעס ,סיקלח) ץהלש סיטירפב שומיש השענ
  EN 60335-1,EN 50636-2-92,EN 55014-1,EN 55014-2
  EN ISO 3744,ISO 11094,IEC 62321-3-1,IEC 62321-4
  IEC 62321-5,IEC 62321-6,IEC 62321-7-1,IEC 62321-7-2
  IEC 62321-8

הדדמנש שער תמצוע	89.6 dB(A)
תחטבום שער תמצוע	93 dB(A)

2000/14/EC היחנה / V חפסנל סאתהב תומיאתל הכרעה תטיש

:המיתח Ted Qu Haichao
תוכיא להנמ
Ted Qu

:ץריאת ,סוקמ Malmö, 22/05/2019

(LT) EC ATITIKTIES DEKLARACIJA

Gamintojo pavadinimas: GLOBGRO AB
Globe Group Europe
Adresas: Propellergatan 1, 211 15 Malmö, Sweden
Asmens, įgalioto tvarkyti techninę bylą, vardas, pavardė ir adresas:
Vardas, pavardė: Peter Söderström
Adresas: Propellergatan 1, 211 15 Malmö, Sweden

Mes pareiškiame, kad šis produktas
Kategorija ..... **SKARIFIKATORIUS**
Modelis **2504807**
Serijos numeris ..... Žr. produkto duomenų plokštelę
Gamybos metai ..... Žr. produkto duomenų plokštelę

- atitinka susijusius Įrengimų direktyvos (2006/42/EC) reikalavimus;
- atitinka šių kitų EC direktyvų reikalavimus:
  EMC direktyva (2014/30/EC);
  2011/65/EU & (EU)2015/863
  2000/14/EC & 2005/88/EC

Mes taip pat pareiškiame, kad

- buvo atsižvelgta į šiuos Europos harmonizuotus standartus (jų dalis / straipsnius):
  EN 60335-1,EN 50636-2-92,EN 55014-1,EN 55014-2
  EN ISO 3744,ISO 11094,IEC 62321-3-1,IEC 62321-4
  IEC 62321-5,IEC 62321-6,IEC 62321-7-1,IEC 62321-7-2
  IEC 62321-8

Išmatuotas akustinis lygis 89.6 dB(A)
Garantuotas akustinis lygis 93 dB(A)
Atitikties įvertinimo metodas pagal direktyvos 2000/14/EC, V Priedą.

Vieta, data: Malmö, 22/05/2019

Parašas: Ted Qu Haichao
Kokybės direktorius

Ted Qu

(LV) MAŠINU EK ATBILSTIBAS DEKLARACIJA

Ražotāja nosaukums: GLOBGRO AB
Globe Group Europe
Adrese: Propellergatan 1, 211 15 Malmö, Sweden
Personas, kas pilnvarota sastādīt tehnisko dokumentāciju, vārds, uzvārds un adrese:
Vārds: Peter Söderström
Adrese: Propellergatan 1, 211 15 Malmö, Sweden

Ar šo paziņojam, ka produkts
Kategorija ..... **ZĀLIENA SKARIFIKATORS**
Modelis **2504807**
Sērijas numurs ..... Skatiet produkta datu plāksnīti
Ražošanas gads ..... Skatiet produkta datu plāksnīti

- atbilst attiecīgajām Mašīnu direktīvas (2006/42/EC) prasībām
- atbilst arī šādu EC direktīvu prasībām
  EMC direktīva (2014/30/EU),
  2011/65/EU & (EU)2015/863
  2000/14/EC & 2005/88/EC

Mēs arī paziņojam, ka

- ka ir ievēroti šādi Eiropas harmonizētie standarti(to daļas/ paragrāfi)
  EN 60335-1,EN 50636-2-92,EN 55014-1,EN 55014-2
  EN ISO 3744,ISO 11094,IEC 62321-3-1,IEC 62321-4
  IEC 62321-5,IEC 62321-6,IEC 62321-7-1,IEC 62321-7-2
  IEC 62321-8

Izmērītās skaņas jaudas līmenis 89.6 dB(A)
Garantētais skaņas intensitātes līmenis 93 dB(A)
Atbilstības novērtēšanas metode saskaņā ar pielikumu VI/Direktīvu 2000/14/EC

Vieta, datums: Malmö, 22/05/2019

Paraksts: Ted Qu Haichao
Kvalitātes direktors

Ted Qu

(ET) EC VASTAVUSDEKLARATSIOON

Tootja nimi: GLOBGRO AB
Globe Group Europe
Aadress: Propellergatan 1, 211 15 Malmö, Sweden
Tehnilise faili koostamiseks volitatud isik ja tema aadress.
Nimetus: Peter Söderström
Aadress: Propellergatan 1, 211 15 Malmö, Sweden

Kinnitame, et see toode,
Nimetus ..... **muruõhutaja**
Mudel **2504807**
Seerianumber ..... vaadake toote tehasesilti
Tootmisaasta ..... vaadake toote tehasesilti

- vastab masinadirektiivi (2006/42/EC) asjassepuutuvatele nõuetele,
- vastab järgmiste EC direktiivide nõuetele:
  Elektromagnetilise ühilduvuse direktiiv (2014/30/EU),
  2011/65/EU & (EU)2015/863
  2000/14/EC & 2005/88/EC

Lisaks deklareerime, et:

- on kasutatud järgmisi Euroopa harmoniseeritud standardeid (nende osi/sätteid):
  EN 60335-1,EN 50636-2-92,EN 55014-1,EN 55014-2
  EN ISO 3744,ISO 11094,IEC 62321-3-1,IEC 62321-4
  IEC 62321-5,IEC 62321-6,IEC 62321-7-1,IEC 62321-7-2
  IEC 62321-8

Mõõdetud helivõimsuse tase	89.6 dB(A)
Garanteeritud helivõimsuse tase	93 dB(A)

Vastavushindamine on tehtud vastavalt direktiivi 2000/14/EC lisale V.

Aadress, kuupäev: Malmö, 22/05/2019

Allkiri: Ted Qu Haichao
Kvaliteedidirektor

Ted Qu