THE KING OF SNOW®

920 Series Sno-Thro®

- EN Owner/Operator Manual
- BG Ръководство за работа на ползвателя/оператора
- CZ Návod k obsluze
- DE Betriebsanleitung
- ES Manual del propietario/operador
- FI Käyttöohjekirja
- FR Manuel du propriétaire/utilisateur
- HU Tulajdonosi/kezelői útmutató
- IT Manuale del proprietario/operatore
- NL Gebruikshandleiding
- NO Brukerhåndbok
- PL Instrukcja obslugi / operatora
- RO Manualul proprietarului / operatorului
- RU Руководство владельца/ пользователя
- SI Navodila za uporabo
- SK Príručka majiteľa/obsluhy
- SV Instruktionsbok
- TR Kullanım Kılavuzu

Models

920316 – Compact 24
(SN 123,000 +)

920317 – Compact 22
(SN 123,000 +)

920318 – Compact 24 Track
(SN 123,000 +)

920321 – Compact 24
(SN 000101 +)

920325 – Compact 20
(SN 000101 +)

920326 – Compact 22
(SN 000101 +)

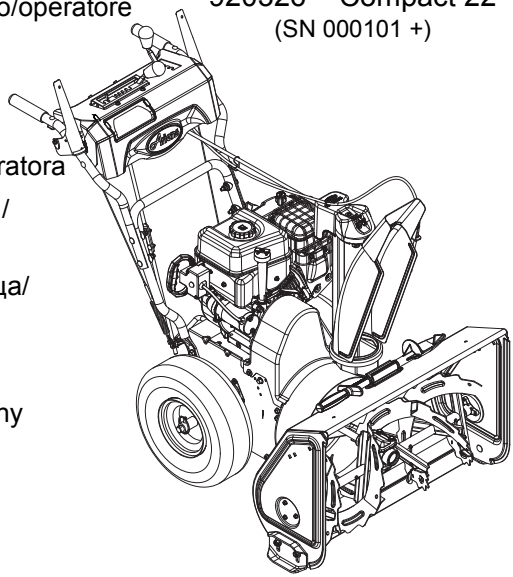

E10 E15 E20 E85

04631915A 6/13
Printed in USA

Ariens COMPANY

Ariens Company
655 West Ryan Street
Brillion, Wisconsin
54110-1072 USA
Telephone
(920) 756-2141
Facsimile
(920) 756-2407

EC DECLARATION OF CONFORMITY ISSUED BY THE MANUFACTURER – ЕО ДЕКЛАРАЦИЯ ЗА СЪОТВЕТСТВИЕ, ИЗДАВАНА ОТ ПРОИЗВОДИТЕЛЯ – ES PROHLÁŠENÍ O SHODĚ, VYDANÉ VÝROBCEM – VOM HERSTELLER HERAUSGEGEBENE EG-KONFORMITÄT-SERKLÄRUNG – DECLARACIÓN DE CONFORMIDAD CE EMITIDA POR EL FABRICANTE – VALMISTAJAN ANTAMA EY-VAATIMUSTENMUKAISUUSVAKUUTUS – DÉCLARATION DE CONFORMITÉ CE ÉMISE PAR LE FABRICANT – A GYÁRTÓ ÁLTAL KIÁLLÍTOTT EK MEGFELELŐSÉGI NYILATKOZAT – DICHIARAZIONE DI CONFORMITÀ CE DEL PRODOTTO RILASCIATA DAL PRODUTTORE – EG- CONFORMITEITSVERKLARING, UITGEGEVEN DOOR DE FABRIKANT– EF-SAMSVARSERKLÆRING FRA PRODUSENTEN – DEKLARACJA ZGODNOŒCI Z PRZEPISAMI EC WYDANA PRZEZ PRODUCENTA – DECLARAŢIE DE CONFORMITATE CE EMISĂ DE PRODUCĂTOR – СОСТАВЛЕННОЕ ПРОИЗВОДИТЕЛЕМ ЗАЯВЛЕНИЕ О СООТВЕТСТВИИ СТАНДАРТАМ И НОРМАМ ЕС – ES-IZJAVA O SKLADNOSTI, KI JO JEG-DEKLARATIONEN OM ÖVERENSSTÄMMELSE UTFÄRDAD AV TILLVERKAREN – E IZDAL PROIZVAJALEC – ES VYHLÁSENIE O ZHODE, VYDANÉ VÝROBCOM – ÜRETİCİ TARAFINDAN DÜZENLENEN EC UYGUNLUK BEYANI

We the undersigned, ARIENS COMPANY, certify that: Ние, долуподписаните от фирма ARIENS, удостоверяваме, че: My, nížepodepsaní, ARIENS COMPANY, prohlašujeme, že: Der Unterzeichnete, ARIENS COMPANY, bescheinigt, dass: Nosotros, los abajo firmantes, ARIENS COMPANY, certificamos que: Allekirjoittanut, ARIENS COMPANY, vakuuttaa, että: Nous, soussignés ARIENS COMPANY, certifions que:Alulírott, ARIENS COMPANY, tanúsítja, hogy: La sottoscritta società ARIENS COMPANY certifica che: Wij, de ondergetekenden, ARIENS COMPANY, verklaren dat: Undertegnede, ARIENS COMPANY, bekrefter at: My, niżej podpisani, ARIENS COMPANY, oświadczamy, że: Subsemnata ARIENS COMPANY, certifică: Мы (фирма ARIENS), нижеподписавшиеся, настоящим заявляем, что: Spodaj podpisani ARIENS COMPANY potrjujemo, da je: My, spoločnosť ARIENS COMPANY vyhlasujeme, že: Undertecknad, ARIENS COMPANY, intygar att: Biz altta imzası bulunan, ARIENS COMPANY olarak tasdik ederiz ki:

Type: Тип: Typ: Typ: Tipo:Tyyppi:Type: Típus:Tipo: Type: Typen: Typ: Tip: Тип: Tip: Typ: Typ: Tip:	Walk-Behind Snow Thrower – Снегорин с ръчно управление – Sněhová fréza s pojezdem – Handgeführte Schneefräse – Caminar por detrás de la lanzadora de nieve – Käsinohjailtava Lumilinko – Les Chasse-neige Autotractés – Tologatós hómaró – Spazzaneve Semovente – aan de sneeuwruimer – Snøfreser – Odgarniacz śniegu do prowadzenia przed sobą – Freză de zăpadă – Снегоочиститель, управляемый идущим сзади оператором – Ročno vodljiva snežna freza – Snehová fréza s kráčajúcou obsluhou – Gå bakom snöslungan – Kar küreme makinesi

Trade Name: Търговско название: Obchodní název: Handelsbezeichnung: Nombre comercial: Kauppanimi: Appellation commerciale: Kereskedelmi név: Nome commerciale: Handelsnaam: Handelsnavn: Nazwa handlowa: Nume comercial: Название фирмы: Trgovsko ime: Názov výrobku: Handelsbeteckning: Ticaret Unvanı:	Ariens
Model , Model Name, Serial Number: Модел, Име на модела, Сериен номер: Model, název modelu, výrobní číslo: Modell, Modellname und Seriennummer: Modelo, Nombre, Nº de Serie: Malli, mallin nimi, sarjanumero: Modèle, nom du modèle, numéro de série: Modell, Modellnév, Sorozatszám: Modello, Nome modello, Numero di serie: Model, Model Naam, Volgnummer: Modell, modellnavn, serienummer: Model, nazwa modelu, numer seryjny: Model, nume model, număr serie: Модель, наименование модели, серийный номер: Model, ime modela, serijska številka: Model, nModel, Model Adı, Seri Numarası:ázov modelu, výrobné číslo: Modell, modellnamn, serienummer:	920316, Compact 24, 123,000+ 920317, Compact 22, 123,000+ 920318, Compact 24 Track, 123,000+ 920321, Compact 24, 000101+ 920325, Compact 20, 000101+ 920326, Compact 22, 000101+

Conforms to: Съответства на: Odpovídá normě: mit den Anforderungen der folgenden Richtlinien übereinstimmt: Cumple con: Täyttää seuraavat vaatimukset: Est conforme à: Megfelel: È conforme a: Voldoet aan: Er i samsvar med: Jest zgodny z: În conformitate cu: Соответствует: V skladu z: Je v zhode s: Överensstämmer med: Uygundur:

2006/42/EC, 2004/108/EC, 2002/88/EC

2000/14EC amended by 2005/88/EC Conformity Assessment Annex V. 2000/14EC изменена от 2005/88/EC за оценка на съответствието приложение V. 2000/14/EC ve znění 2005/88/ES o posuzování shody příloze V. 2000/14EC geändert durch 2005/88/EG Konformitätsbewertung Anhang V. 2000/14EC modificada por 2005/88/CE evaluación de la conformidad del anexo V. 2000/14/EY muutettuna 2005/88/EY vaatimustenmukaisuuden arviointi Liite V. 2000/14/CE modifiée par 2005/88/CE évaluation de la conformité aux annexes V. 2000/14EC módosított 2005/88/EK megfelelőség-értékelés V. mellékletének. 2000/14EC modificata dalla 2005/88/CE Valutazione Conformità, Allegato V. 2000/14/EG gewijzigd bij 2005/88/EG conformiteitsbeoordeling bijlage V. 2000/14EC endret ved 2005/88/EC konformitetsvurdering anneks V. 2000/14EC zmieniona przez 2005/88/WE oceny zgodności załączniku V. 2000/14EC modificată prin 2005/88/EC evaluarea conformităţii anexa V. 2000/14EC amended by 2005/88/EC Conformity Assessment Annex V. 2000/14EC spremenjena z 2005/88/ES ocenjevanja skladnosti v Prilogi V. 2000/14/EC v znení 2005/88/ES o posudzovaní zhody prílohe V. 2000/14EC ändrat genom 2005/88/EG Överensstämmelseutvärdering Bilaga V. 2000/14EC 2005/88/EC Uygunluk Değerlendirme Ek V ile değiştirilen.

Representative Measured Sound Power Level (L_{wa}) – Представително измерено ниво на акустична мощност (L_{wa}) – Representativní hodnota změřené hladiny hlučnosti (L_{wa}) – Repräsentativer gemessener Geräuschpegel (L_{wa}) – Nivel de potencia acústica representativo medido (L_{wa}) – Tyypillinen mitattu äänitehotaso (L_{wa}) – Niveau de puissance acoustique représentatif mesuré (L_{wa}) – Tipikus mért hangteljesítmény (L_{wa}) – Livello di potenza sonora rappresentativo rilevato (L_{wa}) – Representatief gemeten geluidsniveau (L_{wa}) – Representativt målt lydeffektnivå (L_{wa}) – Zmierzony reprezentatywny poziom mocy akustycznej (L_{wa}) – Nivel reprezentativ măsurat putere acustică (L_{wa}) – Репрезентативный измеренный уровень звуковой мощности (L_{wa}) – Tipična izmerjena raven zvočne moči (L_{wa}) – Charakteristická zmeraná hladina akustického výkonu (L_{wa}) – Representativ uppmätt ljudnivå (L_{wa}) – Örnek Ölçülmüş Ses Güç Seviyesi (Lwa)	Guaranteed Sound Power Level (L_{wa}) – Гарантирано ниво на акустична мощност (L_{wa}) – Zaručovaná hodnota hladiny hlučnosti (L_{wa}) – Garantierter Geräuschpegel (L_{wa}) – Nivel de potencia acústica garantizado (L_{wa}) – Taattu äänitehotaso (L_{wa}) – Niveau de puissance acoustique garanti (L_{wa}) – Garantált hangteljesítmény (L_{wa}) – Livello di potenza sonora garantito (L_{wa}) – Gegarandeerd geluidsniveau (L_{wa}) – Garantert lydeffektnivå (L_{wa}) – Gwarantowany reprezentatywny poziom mocy akustycznej (L_{wa}) – Nivel garantat putere acustică (L_{wa}) – Гарантированный уровень звуковой мощности (L_{wa}) – Zajamčena raven zvočne moči (L_{wa}) – Zaručená hladina akustického výkonu (L_{wa}) – Garanterad uppmätt ljudnivå (L_{wa}) – Garanti Edilmiş Ses Güç Seviyesi (Lwa)
920316, 920317: 99 dB_A 920318, 920321, 920325, 920326: 100 dB_A	920316, 920317: 103 dB_A 920318, 920321, 920325, 920326: 104 dB_A

Engine Power (Kw @ RPM): Мощност на двигателя (Kw @ RPM): Výkon motoru při regulovaných otáčkách (kW při ot./min): Motorleistung (kW bei U/Min): Potencia del motor (Kw a RPM): Enimmäisteho (Kw @ RPM): Puissance moteur (kW au régime max.): Motorteljesítmény (Kw @ RPM): Potenza max. del motore (kW a giri/min.): Motor Vermogen (Kw @ RPM): Motoreffekt (Kw @ RPM): Moc silnika (kW przy obr./min): Putere motor (Kw la RPM): Мощность двигателя (кВт при об/мин): Moč motorja (kW pri vrt./min.): Výkon motora (Kw @ RPM) (kW / ot./min.): Motoreffekt (kW @ varvtal): Motor Gücü (Kw @ RPM):	920316 4.9 @ 3700 920317 4.5 @ 3700 920318 4.9 @ 3650 920321 4.9 @ 3650 920325 4.9 @ 3650 920326 4.9 @ 3650

Fred J. Moreaux: Director Product Conformance & Warranty (Keeper of Technical File) / Началник Съответствие на продукта и Гаранция (Пазител на техническото досие) / Správce shody výrobku a záruky (správce technické dokumentace) / Director Product Conformance & Warranty (Archivar der technischen Akte) / Director de conformidad de los productos y de garantía (Conservador de los archivos técnicos) / Tuotteen vaatimustenmukaisuudesta vastaava johtaja (teknisen tiedoston haltija) / Responsable de la conformité des produits et de la garantie (dépositaire de la fiche technique) / Termék megfelelőségi és garanciális igazgató (műszaki dokumentáció tárolásának felelőse) / Responsabile di conformità del prodotto e garanzia (depositario del fascicolo tecnico) / Directeur technische produktstandardisatie & garantie (Houder van het technische bestand) / Ansvarlig for produktsamsvar (innehaver av teknisk fil) / Dyrektor ds. zgodności produktów i gwarancji (przechowujący dokumentację techniczną) / Director conformitate şi garanţie produs (responsabil fişă tehnică) / Директор по гарантии на изделия и их соответствию стандартам (Хранитель технического файла) / Direktor za skladnost in garancijo izdelka (skrbnik tehnične dokumentacije) / Vedúci pre zhodu a záruku výrobku (udržiavateľ súboru technickej dokumentácie) / Chef för produktöverensstämmelse och garanti (innehavare av tekniska data) / Ürün Uygunluk ve Garanti Müdürü (Teknik Dosya Saklayıcısı)	Ariens Company Brillion, WI 54110-1072 USA Signature – Подпис – Podpis – Unterschrift – Firma – Allekirjoitus – Signature – Aláírás – Firma – Handtekening – Signatur – Podpis – Semnătură – Подпись – Podpis – Podpis – Namnteckning – Imza	06/13/2013 Date – дата – Datum – Datum – Fecha – Päivämäärä – Date – Dátum – Data – Datum – Dato – Data – Data – дата – Datum – Dátum – Datum – Tarih
David Sturges: Authorized to Compile the Technical File / Упълномощен да състави Техническото досие / Oprávněný vytvořit technickou dokumentaci / ZAutorizado para compilar los archivos técnicos / ur Anlage der technischen Akte ermächtigt / Valtuutettu laatimaan teknisen tiedoston / Autorisé à remplir la fiche technique / A műszaki dokumentáció összeállítására jogosult / Autorizzato alla compilazione del fascicolo tecnico / Geautoriseerd om het technische bestand samen te stellen / Autorisert til å produsere den tekniske filen / Uprawniony do przygotowania dokumentacji technicznej / Autorizat pentru prelucrarea fişei tehnice / Уполномочен на составление технического файла / Pooblaščenec za pripravo tehnične dokumentacije / Oprávnený na zostavenie súboru technickej dokumentácie / Auktoriserad att kompilera den tekniska filen / Teknik Dosyayı Derlemeye Yetkili	Ariens Company Great Haseley Oxford OX44 7PF UK Signature – Подпис – Podpis – Unterschrift – Firma – Allekirjoitus – Signature – Aláírás – Firma – Handtekening – Signatur – Podpis – Semnătură – Подпись – Podpis – Podpis – Namnteckning – Imza	06/13/2013 Date – дата – Datum – Datum – Fecha – Päivämäärä – Date – Dátum – Data – Datum – Dato – Data – Data – дата – Datum – Dátum – Datum – Tarih

OBSAH

BEZPEČNOST 6
MONTÁŽ 10
OVLÁDACÍ PRVKY a FUNKCE 16
PROVOZ 19
ÚDRŽBA 26
SERVIS A SEŘÍZENÍ 31
SKLADOVÁNÍ 41
NÁHRADNÍ SOUČÁSTI 41
PŘÍDAVNÉ ZAŘÍZENÍ 41
ODSTRAŇOVÁNÍ PROBLÉMŮ 42
TECHNICKÉ ÚDAJE 44
ZÁRUKA 46

ÚVOD

Překlad původního návodu k použití.

NÁVODY

Před použitím přístroje si pečlivě přečtěte celý návod. Přístroj může při nesprávném použití způsobit úraz nebo škodu na majetku. V tomto návodu najdete bezpečnostní pokyny ohledně správného používání přístroje při běžné obsluze a údržbě.

Veškeré odkazy na levou, pravou, přední a zadní stranu platí z hlediska obsluhy stojící za řidítky a dívající se dopředu ve směru pohybu stroje.

NÁVOD K MOTORU

Motor tohoto stroje je popsán v samostatném návodu. Tento návod najdete v balíčku literatury dodávané se strojem. Servisní doporučení týkající se motoru najdete v tomto samostatném návodu. Pokud návod k motoru chybí, získáte náhradní u výrobce motoru.

ČÍSLO MODELU A VÝROBNÍ ČÍSLO

Při objednávce náhradních součástí nebo požadavku na servis uveďte číslo modelu a výrobní číslo stroje a motoru.

Tato čísla jsou uvedena na registračním formuláři, který je součástí doprovodné literatury ke stroji. Najdete je také na typovém štítku upevněném na rám stroje (Obrázek 1).

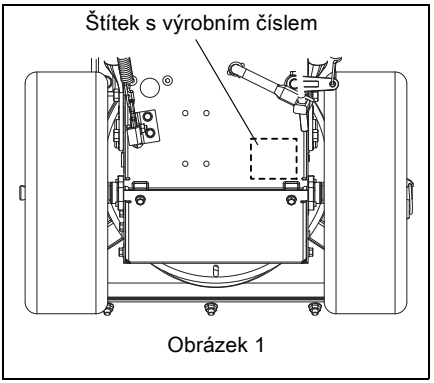

Obrázek 1

- Sem si zapište číslo modelu a výrobní číslo stroje.

- Sem si zapište číslo motoru a výrobní číslo motoru.

REGISTRACE VÝROBKU

Prodejce Ariens musí produkt při zakoupení zaregistrovat. Registrace produktu usnadní řešení záruky nebo poskytování nejnovějších servisních informací zákazníkům. V období platnosti omezené záruky uznáme všechny nároky, které budou podloženy, bez ohledu na to, zda produkt zaregistrujete nebo ne. Pokud se rozhodnete produkt neregistrovat, uschovejte si pro kontrolu prodejní doklad.

Poznámka pro zákazníka: Pokud produkt nezaregistruje prodejce, vyplňte, podepište a zašlete registrační kartu firmě Ariens nebo navštivte internetovou stránku www.ariens.eu.

NEPOVOLENÉ NÁHRADNÍ SOUČÁSTÍ

Používejte jen náhradní součásti od firmy Ariens. Použití jiných součástí než od firmy Ariens může negativně ovlivnit výkon, životnost a bezpečnost produktu a může znamenat zánik záruky. Firma Ariens vylučuje odpovědnost za záruku, škody na majetku, zdraví či úmrtí v souvislosti s použitím neschválených náhradních součástí. Svého nejbližšího dealera Ariens naleznete na stránkách www.ariens.eu na Internetu.

VYLOUČENÍ ODPOVĚDNOSTI

Firma Ariens si vyhrazuje právo přestat vyrábět libovolný z produktů, provádět na něm změny nebo vylepšení, bez předchozího informování nebo závazku. Popisy a technické údaje uvedené v tomto návodu platily v době odevzdání do tisku. Tento návod může popisovat i volitelné zařízení. Některé obrázky pro váš stroj nemusí platit.

DODÁNÍ

Poznámka pro zákazníka: Pokud jste produkt zakoupili bez kompletní montáže a zaškolení prodejcem, musíte:

1. Prostudovat všechny pokyny k montáži uvedené v tomto návodu. Pokud jim nerozumíte nebo rozumíte jen s obtížemi, obraťte se na nejbližšího prodejce Ariens se žádostí o pomoc. Zkontrolujte, že byly správně provedeny všechny kroky montáže.

UPOZORNĚNÍ: Chcete-li vyhledat nejbližšího prodejce Ariens, otevřete www.ariens.eu na Internetu.

> **VAROVÁNÍ:** Nesprávná montáž nebo seřízení mohou způsobit vážný úraz.

2. Seznamte se se všemi bezpečnostními opatřeními uvedenými v návodech.
3. Seznamte se se všemi ovládacími funkcemi a s provozem stroje. Nepoužívejte Sno-Thro, pokud všechny ovládací prvky nefungují přesně podle návodu.
4. Seznamte se s doporučeným mazáním, údržbou a seřizováním.
5. Prostudujte podmínky omezené záruky.
6. Vyplňte registrační kartu a zašlete ji firmě Ariens nebo otevřete web www.ariens.eu.

VAROVÁNÍ: K ochraně rukou a nohou před poraněním je vždy nutné před zahájením čištění nebo oprav stroje odpojit spojky, vypnout motor a počkat, dokud se pohyblivé součásti nezastaví.

Nejčastější příčinou úrazu u sněhových fréz je kontakt rukou s oběžným kolem. Výstupní trubku nikdy nečistěte rukou.

Nepřibližujte ruce a nohy ke spirálovému noži a oběžnému kolu.

BEZPEČNOSTNÍ UPOZORNĚNÍ

Sledujte tyto symboly upozorňující na důležitá bezpečnostní opatření. Znamenají:

Pozor!

Souvisí s osobní bezpečností!

Zvýšená opatrnost!

Respektujte pokyn!

Výše uvedené bezpečnostní symboly a níže uvedená výstražná slova jsou použita na štítcích na stroji i v tomto návodu. Přečtěte si pozorně všechna bezpečnostní upozornění.

NEBEZPEČÍ: BEZPROSTŘEDNĚ NEBEZPEČNÁ SITUACE! Pokud se jí nevyhnete, ZPŮSOBÍ vážný nebo smrtelný úraz.

VAROVÁNÍ: POTENCIÁLNĚ NEBEZPEČNÁ SITUACE! Pokud se jí nevyhnete, MŮŽE ZPŮSOBIT vážný nebo smrtelný úraz.

VÝSTRAHA: POTENCIÁLNĚ NEBEZPEČNÁ SITUACE! Pokud se jí nevyhnete, MŮŽE ZPŮSOBIT malý nebo středně vážný úraz. Tento symbol může také upozorňovat na nebezpečné postupy.

OZNAČENÍ

UPOZORNĚNÍ: Obecné informace pro správné postupy při obsluze a údržbě.

DŮLEŽITÉ: Konkrétní postupy a informace nutné k prevenci škod na stroji nebo jeho přídavného zařízení.

POSTUPY A ZÁKONY

V zájmu bezpečí své osoby i ostatních dodržujte při práci běžná a obvyklá bezpečnostní opatření. Seznamte se se všemi bezpečnostními příkazy a dodržujte je. Všímejte si nebezpečných podmínek a rizik drobného, středního nebo vážného či dokonce smrtelného úrazu. Seznamte se s platnými zákony a předpisy. Vždy dodržujte postupy uvedené v tomto návodu.

POVINNÉ ŠKOLENÍ OBSLUHY

Prodávající původního kupujícího zaškolil v bezpečném a správném používání stroje. Pokud původní kupující stroj někomu svěří, pronajme, zapůjčí nebo prodá, musí VŽDY se strojem poskytnout tento návod a veškeré potřebné bezpečnostní školení před jeho použitím.

BEZPEČNOSTNÍ NÁLEPKY A JEJICH UMÍSTĚNÍ

VŽDY nahraďte chybějící nebo poškozené bezpečnostní nálepky. Viz níže uvedený obrázek jejich rozmístění.

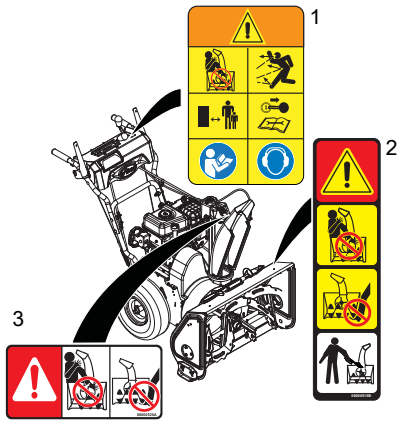

Obrázek 2

1. NEBEZPEČÍ!

Nebezpečí!

Ucpání odstraňujte JEDINĚ k tomu vhodným nástrojem. NIKDY stroj nečistěte rukama.

Výstupní trubku neotáčejte proti osobám nebo okolním předmětům, které mohou být poraněny či poškozeny odletujícími předměty.

Zabraňte ostatním osobám v přístupu ke stroji za provozu. Na místě použití stroje nesmí být děti, které musí být hlídat zodpovědná dospělá osoba.

Před seřizováním a opravami zastavte motor, vyjměte klíček a přečtěte si návod.

Přečtěte si návod k obsluze.

Používejte vhodnou ochranu sluchu.

2. NEBEZPEČÍ!

Nebezpečí!

OTOČNÉ SOUČÁSTI!
Ucpání odstraňujte JEDINĚ k tomu vhodným nástrojem. NIKDY stroj nečistěte rukama.
Ve výstupním otvoru se rychle otáčí šnek. Před čištěním nebo zahájením servisu počkejte, než se všechny pohyblivé součásti zcela zastaví.

3. NEBEZPEČÍ!

Nebezpečí!

OTOČNÉ SOUČÁSTI.
Za chodu motoru se nepřibližujte ke šneku.

- Čtěte návod k obsluze.
- Stroj smí obsluhovat jen dobře vyškolená dospělá osoba, děti ne.
- Před opuštěním pracoviště obsluhy, nezávisle na důvodu, vždy vypněte motor.
- Všechny ovládací prvky, kryty a ochrany musí být správně udržovány a funkční.
- Výstupní trubku neotáčejte proti osobám nebo okolním předmětům, které mohou být poraněny či poškozeny odletujícími předměty.

SYSTÉM ŘÍZENÍ EMISÍ

Stroj nebo jeho motor může být vybaven systémem řízení emisí výfukových plynů a výparů paliva, jejichž instalace je nutná ke splnění požadavků U.S. Environmental Protection Agency (EPA) nebo California Air Resources Board (CARB). Neoprávněné zásahy do těchto systémů a součástí mohou znamenat velké pokuty nebo tresty. Součásti systému smí seřizovat jen prodejce Ariens Company nebo servisní středisko výrobce motoru. Ohledně systému řízení emisí a jeho součástí vám poradí prodejce Ariens Company.

BEZPEČNOSTNÍ PRAVIDLA

Prostudujte a potom dodržujte všechna bezpečnostní pravidla v návodu k obsluze ještě před montáží a použitím stroje. Nedodržení pokynů může vést k úrazu a/nebo k poškození stroje.

VŽDY vyjměte klíček ze zapalování a/nebo odpojte kabel od zapalovací svíčky, než začnete s montáží, údržbou nebo servisem. Nechtěné spuštění motoru může způsobit vážný nebo i smrtelný úraz.

Vždy si projděte místo, kde budete pracovat, a prohlédněte stroj, abyste se seznámili s:

• pracovním prostorem • stavem stroje
• všemi bezpečnostními nálepkami

Před použitím VŽDY pečlivě zkontrolujte volný prostor po stranách a nad strojem.

Při práci podél ulic nebo chodníků VŽDY sledujte okolní provoz.

V okolí stroje se nesmějí zdržovat děti ani jiné osoby. Děti musí být mimo pracovní prostor pod pečlivým dozorem zodpovědné dospělé osoby.

NIKDY nedovolte dětem, aby frézu obsluhovaly nebo si hrály s ní nebo v jejím okolí. Dávejte pozor a pokud se v okolí objeví děti, vypněte stroj.

Nenechávejte pracovat s frézou osoby bez řádného proškolení. Sněhovou frézu smějí obsluhovat jen školené osoby. Školení zahrnuje skutečnou obsluhu.

Na místě, kde pracujete, nesmí být hračky, domácí zvířata a odpadky. Předměty vymrštěné frézou mohou způsobit úraz.

Zkontrolujte, zda nemají rampy, plošiny nebo podlahy slabá místa. Nevjíždějte na nerovné povrchy a neupravený terén. Pozor na skrytá rizika.

NEPOUŽÍVEJTE stroj v blízkosti svahů, příkopů nebo náspů. Dostane-li se jedno kolo přes okraj svahu nebo strouhy, nebo se pod frézou utrhne krajnice, může se náhle převrátit.

Padající sníh, mlha apod. mohou omezit viditelnost a způsobit nehodu. Stroj používejte jen za světla a dobré viditelnosti.

NEPRACUJTE se strojem, pokud jste pod vlivem léků, drog nebo alkoholu. Bezpečné použití je možné jen za plné a nesnížené pozornosti.

NIKDY nikomu nedovolte pracovat se strojem, pokud je jeho schopnost vnímání nebo koordinace snížena.

NEPOUŽÍVEJTE stroj bez dobrého zimního oblečení. Používejte vhodné ochranné zařízení, včetně bezpečnostních brýlí s bočními štíty, a ochranných rukavic. Noste vhodnou obuv zlepšující stabilitu na kluzkém povrchu.

NENOSTE volné oděvy a šperky a delší vlasy si svažte dozadu, aby se nezachytily v otočných součástech.

Chraňte oči, obličej a hlavu před předměty, které mohou být strojem vyhozeny. Používejte vhodnou ochranu sluchu.

Pozor na ostré hrany. Ostré hrany vás mohou pořezat. Pohyblivé součásti mohou uříznout prst nebo ruku.

Za provozu VŽDY mějte ruce a nohy daleko od otočných částí. Otočné součásti mohou uříznout prst nebo končetinu.

Za provozu NIKDY nepřibližujte ruce nebo jiné části těla nebo oděvu do blízkostí pohyblivých částí.

VŽDY dávejte pozor, abyste ruce nestrčili do místa, kde by hrozilo skřípnutí.

NEDOTÝKEJTE se částí stroje, které se provozem zahřívají. Před zahájením údržby, seřízení nebo servisu nechte součásti vychladnout.

Výstupní trubku neotáčejte proti lidem nebo okolním předmětům, které mohou být poškozeny odletujícími předměty. Extrémní opatrnost je nutná u štěrkových povrchů.

Pozor na skrytá rizika a okolní provoz.

Patky lyžiny nastavte tak, aby se škrabka nedotýkala štěrku.

NEVYHAZUJTE sníh výš, než je nutné.

Vyhozené předměty mohou způsobit úraz a škodu na majetku.

Při používání stroje nestůjte ve výstupním prostoru.

Výfukové plyny z motoru mohou poškodit zdraví nebo způsobit smrt. NESPOUŠTĚJTE motor v uzavřených prostorech. Vždy zajistěte dobré větrání.

Než opustíte pracoviště obsluhy, VŽDY vyřaďte pohon přídavného zařízení, vypněte stroj a motor, vyjměte klíček ze zapalování a vyčkejte, než se všechny pohyblivé součásti zastaví.

OTOČNÉ OBĚŽNÉ KOLO MŮŽE ZPŮSOBIT VÁŽNÝ ÚRAZ. NIKDY SE NEPOKOUŠEJTE ODSTRAŇOVAT UCPÁNÍ NEBO STROJ ČISTIT ZA CHODU MOTORU.

Před nastartováním si přečtěte všechny pokyny v návodu a na stroji a dodržujte je.

Prostudujte:

- Ovládání všech ovládacích prvků.
- Funkce všech ovládacích prvků.
- Postup nouzového ZASTAVENÍ.

Před spuštěním motoru dejte všechny ovládací prvky do neutrální polohy.

Při startování stroje vybaveného elektrickým spouštěčem používejte jen schválené prodlužovací kabely a zásuvky.

NEPŘIPOJUJTE kabel elektrického spouštěče k zásuvkám, které nejsou zapojeny třemi vodiči a uzemněny.

Před odhazováním sněhu VŽDY nechte stroj a motor vyrovnat s teplotou okolí.

Pozor na uklouznutí, zejména při couvání nebo opouštění místa obsluhy. Se strojem jen choďte, nikdy neběhejte.
NEPŘETĚŽUJTE stroj příliš rychlým odhazováním sněhu.
V zatáčkách zpomalte a jeďte opatrně.
Pokud to není absolutně nutné, necouvejte. VŽDY couvejte jen pomalu. Před couváním a při něm se vždy dívejte na zem za sebou.
Při přejíždění mezi částmi odklízené plochy vždy odpojte pohon přídavného zařízení.
Abnormální vibrace upozorňují na problém.
Náraz na cizí předmět může stroj poškodit. Okamžitě vypněte stroj i motor. Vyjměte klíček ze zapalování a počkejte, až se všechny pohyblivé součásti zastaví. Odpojte kabel od zapalovací svíčky. Zkontrolujte stroj a před novým spuštěním proveďte všechny nutné opravy.
Před čištěním, odstraňováním ucpání nebo kontrolou, opravou atd. odpojte spojku (spojky) vypněte stroj a motor, vyjměte klíček ze zapalování a vyčkejte, než se všechny pohyblivé součásti zastaví. Horké části nechte vychladnout.
Stroj nechte běžet ještě několik minut po odklizení sněhu, aby přídavné zařízení nezamrzlo.
Pokud přídavné zařízení nepoužíváte, odpojte je. Před startováním motoru odpojte všechny spojky. Nastavte patky lyžiny tak, aby se stroj nedotýkal ploch krytých štěrkem nebo drceným kamenivem.
Nenechávejte spuštěný stroj bez dozoru. VŽDY vypněte motor. VŽDY vyjměte klíček zapalování, abyste zabránili neoprávněnému použití.
Nikdy nepřeváželte pasažéry.
Často kontrolujte, zda jsou spojka a brzda funkční. Dle potřeby proveďte servis nebo seřízení. Při uvolnění ovládacích pák se hnaná kola a šnek/oběžné kolo musí rychle zastavit.
NEJEZDĚTE po strmých svazích.
NEODHAZUJTE sníh podél hrany svahu. Na svazích jezděte pomalu a plynule. NEMĚNTE prudce rychlost a směr jízdy. Využívejte nízkou rychlost, abyste na svahu nemuseli zastavovat a řadit. Nerozjíždějte se a nezastavujte na svahu.
NEPARKUJTE stroj na svahu, pokud to není nezbytně nutné. Při parkování na svahu vždy založte kola.
Před přepravou stroje na autě nebo přívěsu VŽDY vypněte motor, vyjměte klíček, zavřete palivový kohout nebo vypusťte palivo.
Při nakládání a vykládání stroje na nebo z auta popř. přívěsu buďte zvláště opatrní.
K upoutání využijte rám stroje. NIKDY nevažte táhla nebo tyče, u nichž hrozí poškození.
NEPŘEPRAVUJTE stroj s běžícím motorem.
Stroj nesmí být ucpán ledem nebo nečistotami. Úniky oleje nebo paliva uklízejte.
Stroj je vybaven spalovacím motorem. NEPOUŽÍVEJTE jej na nekultivovaných, zalesněných nebo křovinatých pozemcích ani v jejich blízkosti, pokud není na výfukové soustavě namontován lapač jisker splňující platné místní, státní a federální předpisy. Obsluha ručí za udržování lapače jisker v dobrém stavu, pokud je instalován.
Palivo je silně hořlavé a výpary jsou výbušné. Při manipulaci dbejte opatrnosti. Používejte pouze schválené nádoby na palivo s plnicí koncovkou vhodného rozměru.
ZÁKAZ kouření, ZÁKAZ jisker, ZÁKAZ otevřeného ohně. Před zahájením servisu VŽDY nechte motor vychladnout.
ZÁKAZ plnění palivové nádrže při spuštěném nebo horkém motoru.
ZÁKAZ plnění nebo vypouštění palivové nádrže v místnostech.
Krytku nádrže vraťte na místo a setřete rozlité palivo.
Neplňte nikdy nádoby na palivo uvnitř vozu nebo přívěsu nebo na plastové korbě. Nádobu vždy postavte na zem daleko od vozu a pak plňte.
Pokud je to možné, složte stroj s benzínovým pohonem z auta nebo přívěsu a tankujte na zemi. Pokud to není možné, tankujte na přívěsu dolitím z nádoby na palivo, nikoli přímo z pistole stojanu.
Pistole musí být až do konce tankování v kontaktu s okrajem hrdla nádrže nebo kontejneru. Nepoužívejte aretaci spouště pistole.
Při zasažení palivem potřísněný oděv okamžitě svlečte.
Před překlopením stroje na kryt z něj odstraňte palivo, aby nedošlo k rozlití.
Zajistěte stroj proti převrácení v průběhu údržby.
VŽDY udržujte ochranné prvky, kryty a panely v dobrém stavu, na svých místech a dobře upevněné. NIKDY nedemontujte ochrany a nezasahujte do nich.
NEMĚŇTE nastavení regulátoru otáček a nepřetáčejte motor.
Výfukové plyny z motoru mohou poškodit zdraví nebo způsobit smrt. NESPOUŠTĚJTE motor v uzavřených prostorech. Vždy zajistěte dobré větrání.
Stroj VŽDY udržujte v bezpečném provozním stavu. Poškozený nebo opotřebený tlumič výfuku může způsobit požár nebo výbuch.
Veškerý spojovací materiál musí být dobře utažen. Často kontrolujte střižné šrouby.
Udržujte v pořádku štítky s bezpečnostními upozorněními a pokyny k obsluze.
NESKLADUJTE stroj s palivem v nádrži uvnitř budov se zdroji vznícení, například bojlery, prostorovými topidly nebo sušičkami oblečení. Před uložením stroje do uzavřeného prostoru nechte motor vychladnout.
Před uložením stroje do uzavřeného prostoru nebo pod přístřešek zavřete přívod paliva a nechte motor vychladnout.
Před dlouhodobým skladovéáním stroj důkladně vyčistěte. Správné skladování viz návod k motoru.
Používejte jen přídavné zařízení určené pro váš stroj.
Často kontrolujte součásti. Pokud jsou opotřebené nebo poškozené, použijte náhradní součásti doporučené výrobcem.

MONTÁŽ

VAROVÁNÍ: ZABRAŇTE ÚRAZU. Než budete pokračovat, přečtěte si celou sekci *Bezpečnost*.

VAROVÁNÍ: Pád nebo překlopení stroje v přepravním obalu může způsobit úraz nebo poškození stroje.

OBSAH DODÁVKY

Zkontrolujte dodávku, zda jste obdrželi níže uvedené součásti (Obrázek 3):

Položka	Č. součásti	Mn.	Popis
1.	není	1	Stroj Sno-Thro
2.	07028500	2	Šroub 3/8 x 3/4 palce s 6hrannou hlavou a vrubovou přírubou
V rámci dodávky dolního řidítka jsou dodávány následující součásti:			
3.	00597451	1	Dolní řidítka
4.	06221600	4	Šroub 5/16 x 2-1/4 palce s kulatou hlavou a 4hrannou stopkou pevnosti 5
5.	07500005	4	Distanční kus řidítek
6.	06435700	4	Plochá ocelová podložka
7.	06307400	4	Pojistná podložka
8.	06530200	4	Matice 5/16" s plastovou pojistkou
9.	není	1	Celek horních řidítek
10.	není	1	Celek výstupní trubky
11.	není	1	Celek kliky výstupní trubky
12.	není	1	Sada literatury
Pokud cokoli ze zde uvedeného chybí, kontaktujte prodejce Ariens. Používejte pouze součásti se schválením Ariens, použití jiných může znamenat zánik záruky na stroj.			

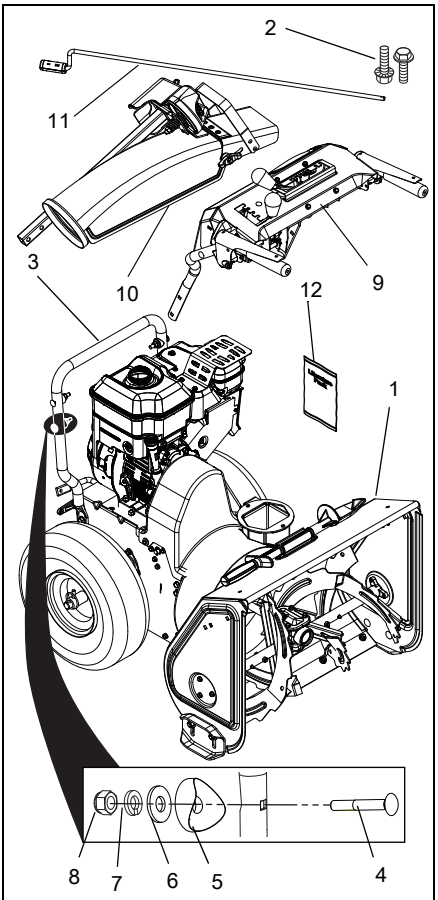

Obrázek 3

MONTÁŽ

Potřebné nástroje:

- Kleště
- Stranové klíče: 3/8, 7/16, 1/2, 9/16 palce a/nebo nastavitelný klíč
- Měrka na pneumatiky
- Momentový klíč (volitelný)

Rozložení dolního řidítka

(Obrázek 4)

1. Demontujte čepy kol z obou stran stroje a vytáhněte kola od rámu (Obrázek 4). Kola úplně nesnímejte.

DŮLEŽITÉ: Zablokujte kola nebo stroj zajistěte, aby se během montáže nepohnul.

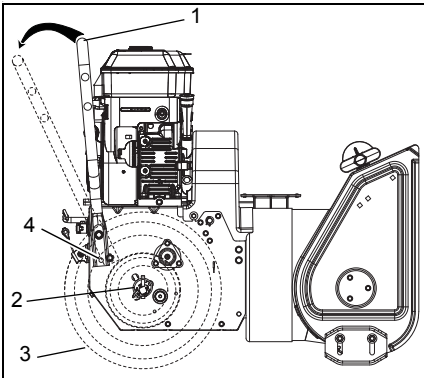

1. Dolní řidítka
2. Čep kola
3. Kolo
4. Montážní otvor

Obrázek 4

2. Otočte dolní řidítka zpod stroje tak, aby montážní otvory dolních řidítek byly přesně proti montážním otvorům rámu stroje.
3. Upevněte dolní řidítka ke stroji dvěma šrouby 3/8 palce x 3/4 palce s 6hrannou hlavou a vrubovou přírubou (Obrázek 3, položka 2).
4. Všechny čtyři šrouby utáhněte momentem 33,9 – 56,9 N•m.
5. Nasuňte obě kola zpět na místo a instalujte zpět čepy kol (Obrázek 19).

Upevnění celku horních řidítek

(Obrázky 5 a 6)

1. Upevněte celek horních řidítek k dolnímu řidítku pomocí dvou souprav spojovacího materiálu řidítek. Jedna souprava na každou stranu řidítek (Obrázek 5).

DŮLEŽITÉ: NEUTAHUJTE spojovací materiál. Nechte celek horních řidítek viset na dolních řidítkách před dalším krokem (Obrázek 5).

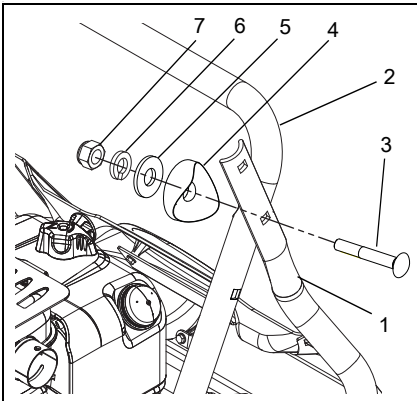

1. Celek horních řidítek
2. Dolní řidítka
3. Šroub 5/16 x 2-1/4 palce s kulatou hlavou a 4hrannou stopkou pevnosti 5
4. Distanční kus řidítek
5. Plochá ocelová podložka
6. Pojistná podložka
7. Matice 5/16" s plastovou pojistkou

Obrázek 5

2. Zahákněte konec ovládacího lanka přídavného zařízení s pružinou do ramena spojky (Obrázek 6).
3. Zahákněte konec ovládacího lanka pojezdu s pružinou do oka na zadní straně rámu (Obrázek 6).

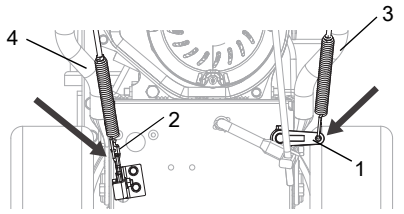

1. Rameno spojky
2. Oko
3. Lanko ovládání přídavného zařízení
4. Lanko ovládání pojezdu

Obrázek 6

Vyklopte celek horních řidítek

(Obrázek 7)

1. Otočte řidítka do provozní polohy.

UPOZORNĚNÍ: Dejte pozor, ať při otáčení řidítek nahoru nepoškodíte háčky pružiny lanka.

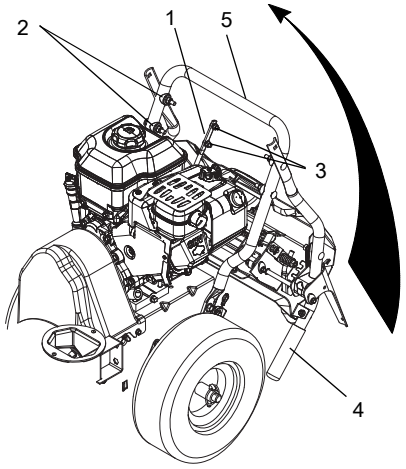

1. Řadicí tyč
2. Spojovací materiál řidítek
3. Spojovací materiál řadicí tyče
4. Celek horních řidítek
5. Dolní řidítka

Obrázek 7

2. Instalujte zbývající spojovací materiál řidítek a upevněte tak celek horních řidítek k dolnímu řidítku (Obrázek 5).
3. Utáhněte veškerý spojovací materiál.
4. Demontujte ucpávku kolem řadicí tyče.
5. Otočte řadicí tyč na její místo a utáhněte spojovací materiál.
6. Připojte řadicí tyč k ramenu voliče rychlostí a nastavte dle specifikace v *Seřízení voliče rychlostí* na straně 33.
7. Nastavte ovládací lanko přídavného zařízení dle specifikace v *Seřízení páky spojky přídavného zařízení/brzdy oběžného kola* na straně 33.
8. Nastavte ovládací lanko pojezdu dle specifikace v *Seřízení spojky pohonu pojezdu* na straně 36.

Připojení kabelového svazku hlavního světlometu

(Obrázek 8)

UPOZORNĚNÍ: Kabelový svazek hlavního světlometu je dodáván připojený k celku horních řidítek.

1. Protáhněte kabelový svazek podél vnitřní strany pravého řidítka.
2. Připojte k elektrickému konektoru motoru.

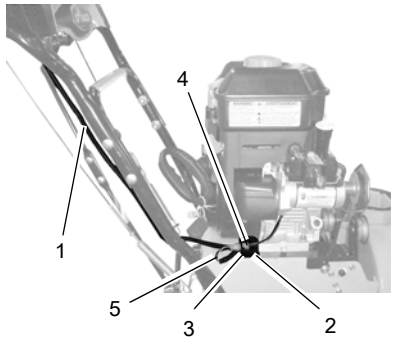

1. Kabelový svazek
2. Kabelová příchytka
3. Ukotvení kabelu
4. Elektrický konektor motoru
5. Přebytečný kabelový svazek

Obrázek 8

3. Zatlačte úkotvení kabelu do montážního otvoru v rámu u elektrického konektoru motoru.
4. Upevněte kabelový svazek k řidítkům kabelovými pásky upevněnými ke kabelovému svazku.
5. Přebytečný kabelový svazek stáhněte kabelovým páskem přiloženým k souboru literatury.

Instalujte celek lanka spouště (920318)

(Obrázek 9)

UPOZORNĚNÍ: Celek lanka spouště je dodáván upevněný ke stroji Sno-thro.

1. Upevněte celek lanka dálkové spouště k celku horního řidítka pomocí jednoho šroubu 1/4" x 1-1/2" s oválnou hlavou a jedné pojistné podložky 1/4".

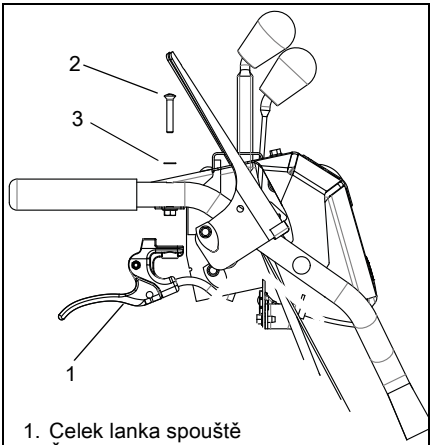

1. Celek lanka spouště
2. Šroub s oválnou hlavou
3. Podložka s vnitřním jištěním

Obrázek 9

INSTALACE VÝSTUPNÍ TRUBKY A KLIKY VÝSTUPNÍ TRUBKY

(Obrázky 10 a 11)

1. Spodní stranu prstence výstupní trubky namažte mazacím tukem (pokud již není).
2. Sejměte montážní materiál z krytu šneku.
3. Nasaďte výstupní trubku na otvor v krytu šneku. K utažení součástí, sejmutých v kroku 2, použijte jen prsty.

UPOZORNĚNÍ: Nechte podstavec výstupní trubky volný. Pomůže vám to nasadit tyč výstupní trubky.

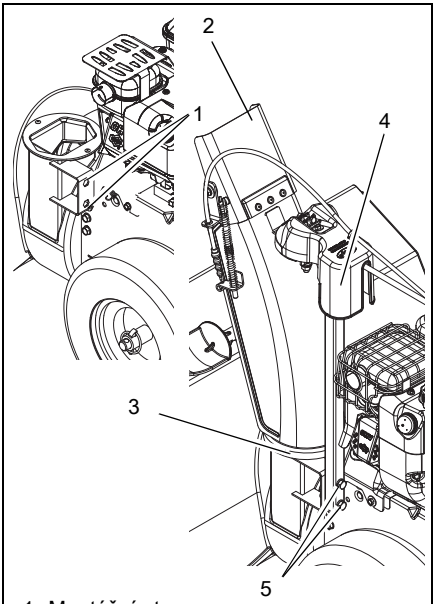

1. Montážní otvory
2. Výstupní trubka
3. Prstenec výstupní trubky
4. Podstavec výstupní trubky
5. Spojovací materiál

Obrázek 10

4. Sejměte kryt převodové skříně z horní části podstavce výstupní trubky.
5. Protáhněte kliku výstupní trubky nylonovým pouzdrem na opěrném držáku pod ovládacím panelem.

UPOZORNĚNÍ: Dejte pozor, abyste při upevnění kliky k ovládacímu panelu nepoškodili nylonovou průchodku.

6. Připojte kliku výstupní trubky k pastorku výstupní trubky pružnou příchytkou.
7. Vraťte kryt převodové skříně na podstavec výstupní trubky.
8. Nastavte výstupní trubku s podstavcem do svislé polohy a utáhněte spojovací materiál podstavce momentem 20 – 42 N•m.

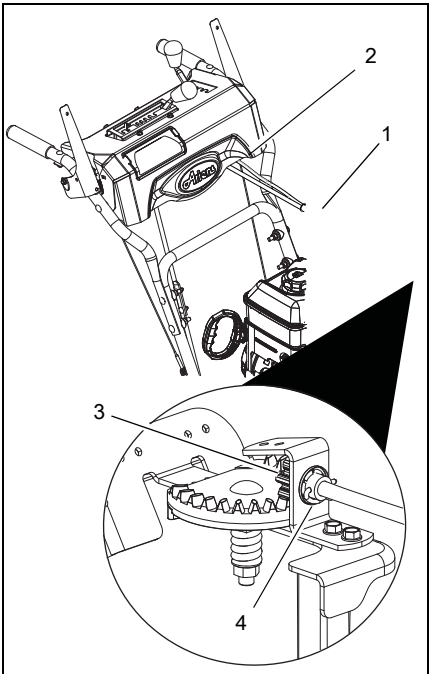

1. Klika výstupní trubky
2. Opěrný držák
3. Pastorek
4. Pružná příchytka

Obrázek 11

Instalace lanka dálkového ovládání deflektoru

(920316, 318, 321)

(Obrázky 12 a 13)

1. Stáhněte pryžovou těsnicí krytku z průchodky lanka (Obrázek 12).

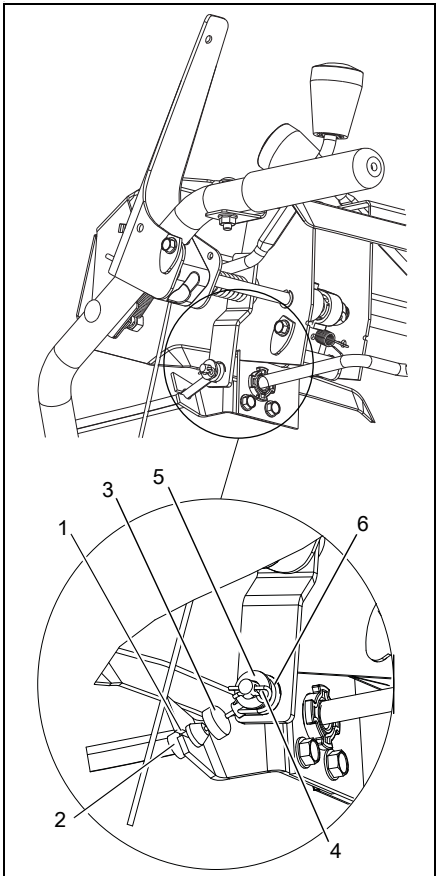

1. Montážní otvor
2. Průchodka lanka
3. Pryžová těsnicí krytka
4. Závlačka
5. Pouzdro
6. Oko lanka

Obrázek 12

2. Instalujte průchodku lanka do montážního otvoru držáku lanka pod ovládacím panelem.
3. Umístěte pryžovou těsnicí krytku nad průchodku lanka.
4. Posuňte páku ovládání deflektoru zcela dozadu.
5. Upevněte oko lanka ke kolíku na spodní straně páky ovládání deflektoru.

UPOZORNĚNÍ: Dle potřeby přidržte krytku na deflektoru tak, aby bylo lanko volnější.

6. Upevněte oko lanka k ovládací páce pomocí pouzdra a závlačky.

7. Pomocí drátěného háčku spojeného s lankem ovládání deflektoru přichyťte lanko ke klice výstupní trubky.
8. Protáhněte lanko příchytkou na horní straně základny výstupní trubky (Obrázek 13).

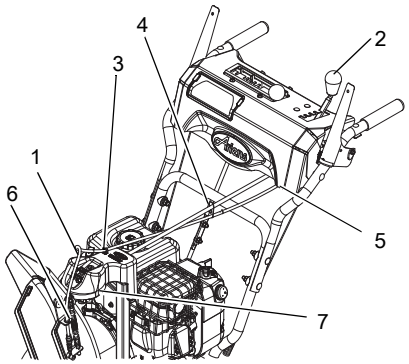

1. Lanko dálkového ovládání deflektoru
2. Dálkové ovládání deflektoru
3. Příchytka lanka
4. Drátěný háček lanka
5. Upevňovací držák lanka
6. Opěrný držák lanka
7. Kryt převodové skříně

Obrázek 13

9. Zkontrolujte, zda lanko deflektoru tvoří smyčku nad krytem převodové skříně mezi příchytkou a opěrným držákem (Obrázek 13).
10. Vyzkoušejte ovládací prvky, zda deflektor správně funguje.

UPOZORNĚNÍ: Pokud deflektor nejde nastavit v celém rozsahu zdvihu, viz *Seřízení dálkově ovládaného deflektoru výstupní trubky* na straně 32.

Kontrola funkce dvojitého blokování řidítek

Při vypnutém motoru stiskněte (aktivujte) obě páky spojky. Uvolněte páku spojky přídavného zařízení. Spojka přídavného zařízení musí zůstat v záběru, dokud neuvolníte spojku pojezdu, poté *musí* vypnout obě spojky. Pokud nevypnou, kontaktujte prodejce se žádostí o opravu.

Kontrola nahuštění pneumatik (920316, 317, 321, 325, 326)

Zkontrolujte nahuštění pneumatik a upravte tlak na hodnotu uvedenou na boku pneumatiky.

VÝSTRAHA: Zabraňte úrazu! Při nesprávné opravě hrozí odtržení pneumatiky od ráfku s výbuchem:

- Nepokoušejte se nasazovat pneumatiku, pokud k tomu nemáte potřebné zkušenosti a zařízení.
- Nepřekračujte doporučený tlak huštění pneumatik.
- Sestavu kola s pneumatikou nezahřívejte a nesvářejte na ní. Horko může způsobit zvýšení tlaku vzduchu a výbuch. Sváření může snížit pevnost kola nebo jej zdeformovat.
- Nestůjte při nafukování přímo u pneumatiky a nenaklánějte se přes ni. Použijte koncovku a hadici dostatečné délky, abyste mohli stát bokem.

Kontrola napnutí pásu (920318)

Zkontrolujte jízdu stroje a napněte pásy dle potřeby (viz *Seřízení napnutí pásu* na straně 40).

Kontrola oleje v převodové skříni šneku

Zkontrolujte olej v převodovce šneku (viz *Kontrola převodové skříně šneku* na straně 27).

Kontrola oleje v klikové skříni motoru

DŮLEŽITÉ: Motor může být expedován s olejem v klikové skříni. Podrobné pokyny viz návod k motoru.

Naplňte palivovou nádrž

Naplňte palivovou nádrž. NEPŘEPLŇUJTE! Viz *PLNĚNÍ PALIVOVÉ NÁDRŽE* na straně 22.

Kontrola funkce všech ovládacích prvků

Zkontrolujte, zda stroj správně funguje. Viz *PROVOZ* na straně 19.

Záběh hnacího řemenu přídavného zařízení

1. Nastartujte stroj na dobře větraném místě dle *Spuštění a vypnutí* na straně 23.
2. Aktivujte páku spojky přídavného zařízení a nechte přídavné zařízení běžet přibližně 15 minut.
3. Vypněte stroj, počkejte, až se všechny pohyblivé součásti zastaví, a odpojte kabel od zapalovací svíčky.
4. Nastavte volnoběžné kolo spojky dle *Seřízení páky spojky přídavného zařízení/brzdy oběžného kola* na straně 33.
5. Dle potřeby nastavte lamelu řemenu. Viz *Kontrola mezery lamely řemenu.* na straně 35.

OVLÁDACÍ PRVKY A FUNKCE

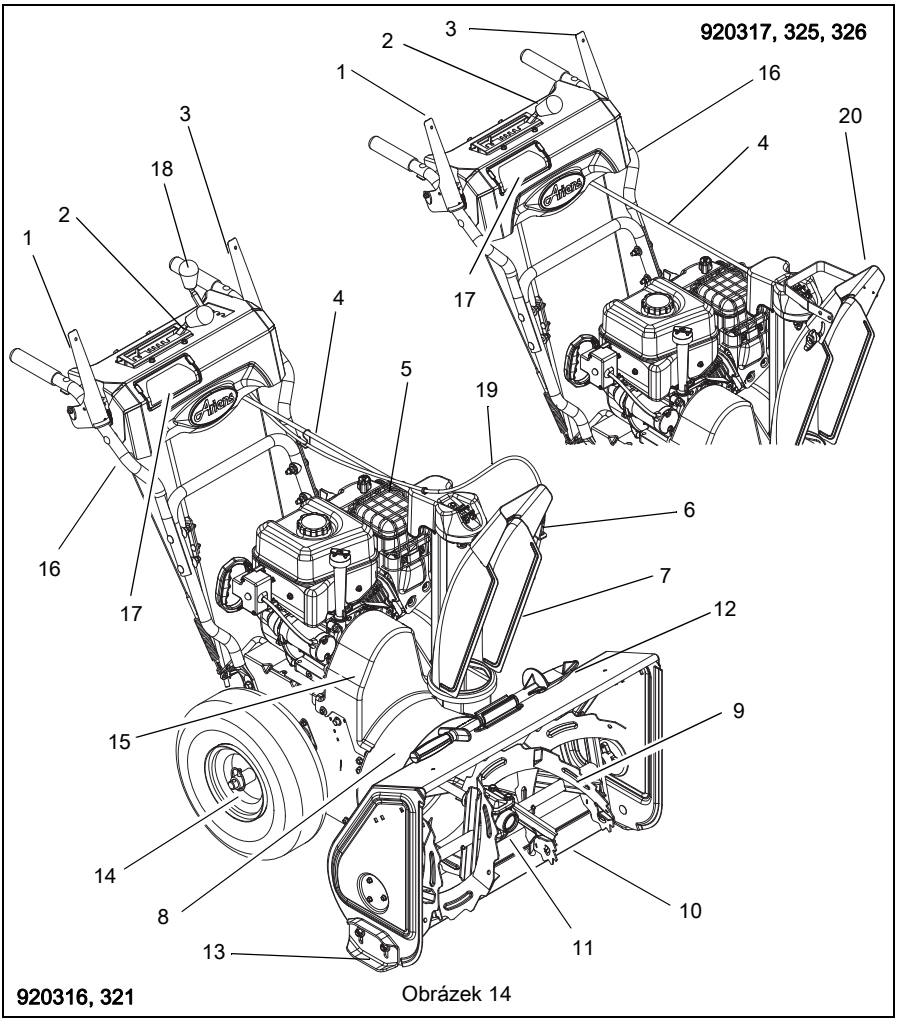

Obrázek 14

1. Páka spojky přídavného zařízení
2. Volič rychlostí
3. Páka spojky pohonu pojezdu
4. Klika výstupní trubky
5. Kryt tlumiče výfuku
6. Dálkový deflektor výstupní trubky (920316, 321)
7. Výstupní trubka
8. Oběžné kolo
9. Šnek
10. Škrabka
11. Převodová skříň šneku
12. Čistící nástroj
13. Patky lyžin
14. Pojistný kolík nápravy
15. Kryt řemenu
16. Řidítka
17. Hlavní světlomet
18. Dálkové ovládání deflektoru (920316, 321)
19. Lanko ovládání deflektoru výstupní trubky (920316, 318, 321)
20. Ručně ovládaný deflektor výstupní trubky (920317, 325, 326)

920318

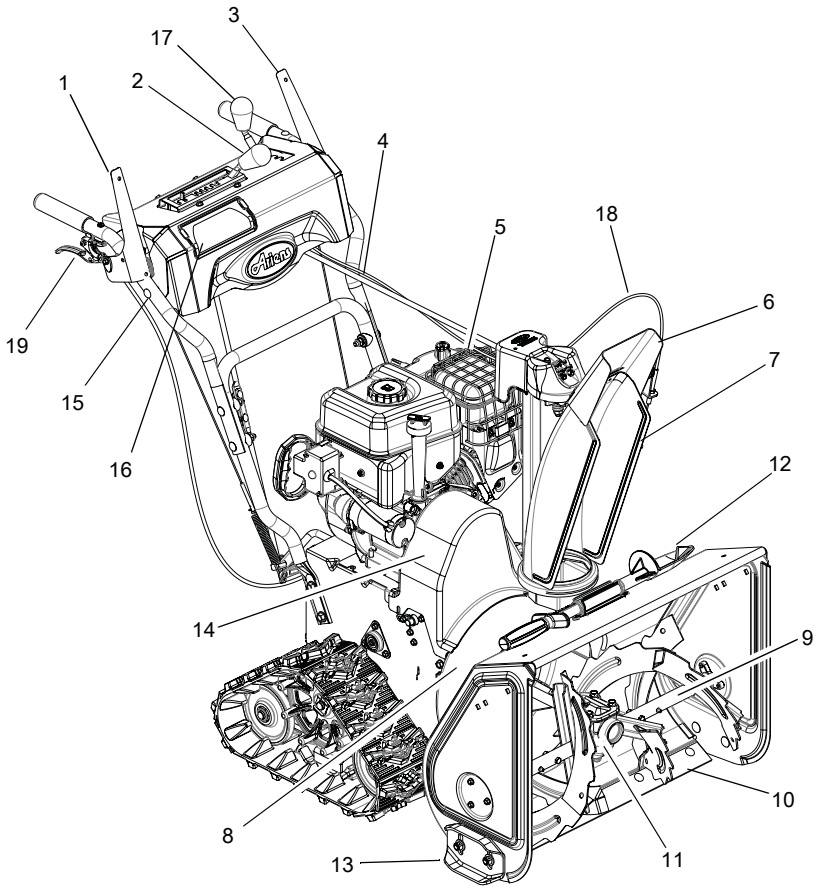

Obrázek 15

1. Páka spojky přídavného zařízení
2. Volič rychlostí
3. Páka spojky pohonu pojezdu
4. Klika výstupní trubky
5. Kryt tlumiče výfuku
6. Dálkový deflektor výstupní trubky
7. Výstupní trubka
8. Oběžné kolo
9. Šnek
10. Škrabka
11. Převodová skříň šneku
12. Čistící nástroj
13. Patky lyžin
14. Kryt řemenu
15. Řidítka
16. Hlavní světlomet
17. Dálkové ovládání deflektoru
18. Lanko ovládání deflektoru výstupní trubky
19. Západka pro výškové nastavení

920316, 317 – Briggs & Stratton

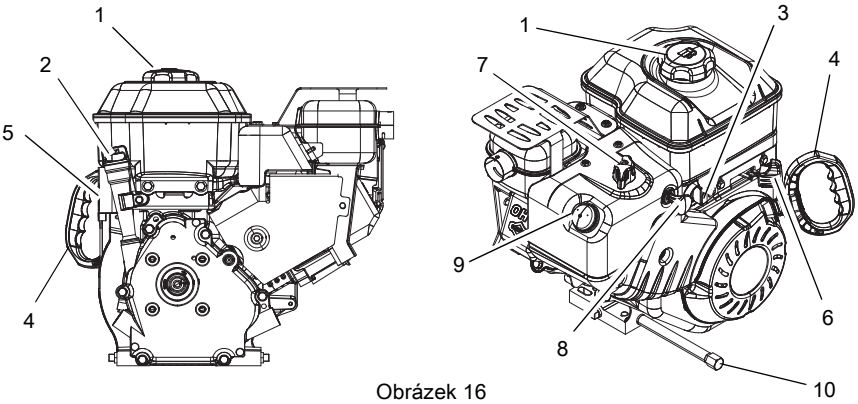

Obrázek 16

1. Palivová nádrž a krytka
2. Plnící hrdlo oleje/ponorná měrka
3. Uzavírací palivový ventil
4. Rukojeť mechanického spouštěče
5. Elektrický spouštěč (920316)
6. Škrtící klapka
7. Sytič
8. Spínací skříňka
9. Nastřikovací balónek
10. Výpustní zátka oleje

920318, 321, 325, 326 – Ariens AX

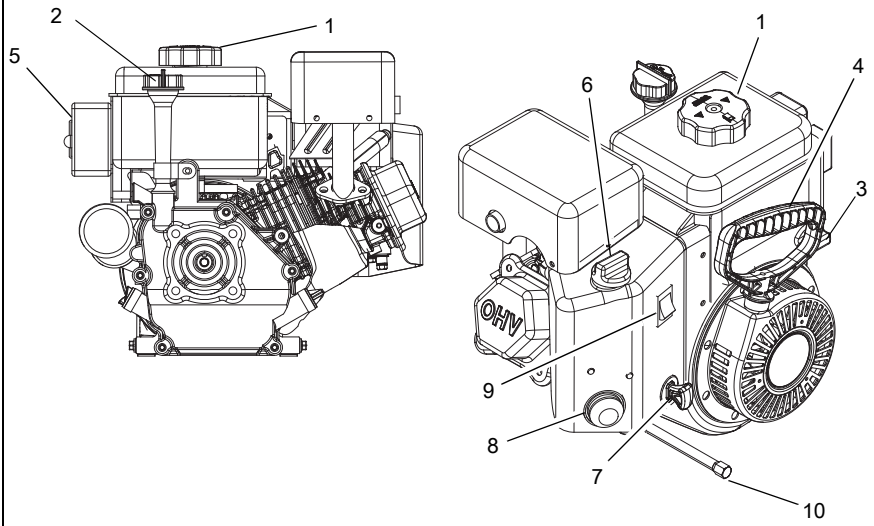

Obrázek 17

1. Palivová nádrž a krytka
2. Plnící hrdlo oleje/ponorná měrka
3. Uzavírací palivový ventil
4. Rukojeť mechanického spouštěče
5. Elektrický spouštěč
6. Sytič
7. Spínací skříňka
8. Nastřikovací balónek
9. Vypínač motoru
10. Výpustní zátka oleje

VAROVÁNÍ: ZABRAŇTE ÚRAZU. Než budete pokračovat, přečtěte si celou sekci *Bezpečnost*.

VAROVÁNÍ: K ochraně rukou a nohou před poraněním je vždy nutné před zahájením čištění nebo oprav stroje odpojit spojky, vypnout motor a počkat, dokud se pohyblivé součásti nezastaví.

Nepřibližujte ruce a nohy ke spirálovému noži a oběžnému kolu.

OVLÁDACÍ PRVKY A FUNKCE

Viz obrázky 14 – 17 s popisem všech ovládacích prvků a funkcí.

Dvojité blokování řidítek

Pokud aktivujete páku spojky přídavného zařízení a pak páku spojky pojezdu, musí spojka přídavného zařízení zůstat v záběru (s pákou v aktivované, stisknuté poloze). Pokud chcete páku spojky přídavného zařízení uvolnit, uvolněte páku spojky pojezdu, poté musí obě spojky vypnout.

Spojka pojezdu - levá páka

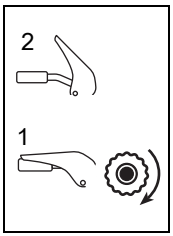

Stiskněte páku spojky pojezdu k řidítkům (1) a zapněte tak pohon pojezdu. Rychlost jízdy vpřed závisí na tloušťce vrstvy sněhu a jeho vlhkosti.

Uvolněním páky (2) zastavíte.

UPOZORNĚNÍ: Pokud jedete na místo, které chcete odházet, nebo z něj, mírným zatlačením řidítek dolů zvedněte přední část stroje. Aktivujte spojku pojezdu bez aktivace spojky přídavného zařízení.

Spojka přídavného zařízení - pravá páka

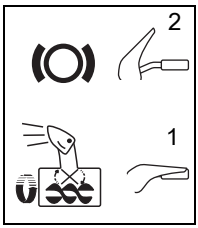

Stiskněte páku spojky přídavného zařízení k řidítkům (1) a zapněte tak pohon přídavného zařízení. Uvolněním obou páček (2) vypnete pohon přídavného zařízení, které je pak zabrzděno.

DŮLEŽITÉ: Pokud při aktivaci spojky pohonu přídavného zařízení stále píská řemen, může být zamrzlé oběžné kolo v krytu šneku. Okamžitě uvolněte páku spojky přídavného zařízení a umístěte stroj do tepla, kde led roztaje.

UPOZORNĚNÍ: Pokud řemen stále píská v době, kdy se oběžné kolo volně protáčí, viz *Seřízení páky spojky přídavného zařízení/brzdy oběžného kola* na straně 33.

Spínací skříňka (zatlačovací bezpečnostní spínač na klíček)

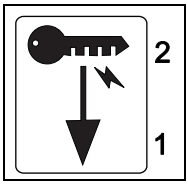

Spínač na klíček má dvě polohy:

1.„Stop“ - vytažený

2.„Chod“ - zatlačený

UPOZORNĚNÍ: NEOTÁČEJTE klíčkem po zasunutí.

Nastřikovací balónek

Stiskem nastřikovacího balónku se zvýší množství paliva a usnadní startování motoru. Viz *Spuštění a vypnutí* na straně 23.

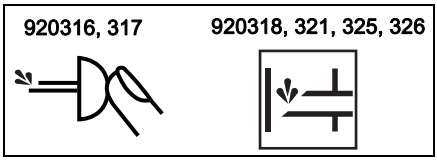

Volič rychlosti

Volič rychlostí otočte na požadovaný zářez a nastavte tak rychlost jízdy vpřed nebo vzad.

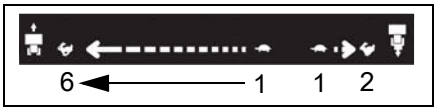

Vpřed:

(6) Nejrychlejší

(1) Nejpomalejší

Vzad:

(1) Pomalu

(2) Rychle

DŮLEŽITÉ: NEMĚŇTE směr jízdy vpřed-vzad s aktivovanou spojkou. Rychlost jízdy směrem vpřed lze měnit bez vypnutí spojky.

Uzavírací palivový kohout

DŮLEŽITÉ: Uzavírací palivový kohout MUSÍ být před přepravou stroje uzavřen.

Uzavírací palivový kohout má dvě polohy:

Otevřená poloha (1): v této poloze musí být ventil za chodu stroje.

Zavřená poloha (2): v této poloze musí být ventil při opravě, přepravě nebo skladování stroje.

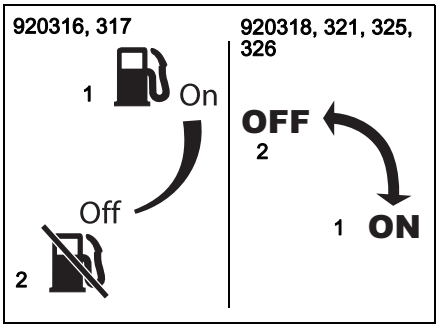

Ovládání sytiče

1. Sytič zavřen - škrticí klapka uzavřena: přivřením přívodu vzduchu se usnadní startování motoru.
2. Sytič otevřen: při běžném provozu.

DŮLEŽITÉ: Po nastartování motoru postupně otvírejte sytič.

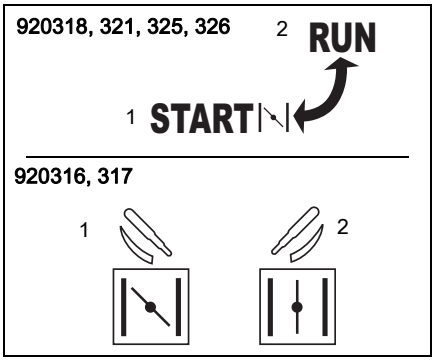

Škrticí klapka (920316, 317)

Škrticí klapka ovládá otáčky motoru. Nastavení vyšších nebo nižších otáček motoru:

1. Rychle
2. Částečné otevření škrticí klapky
3. Pomalu
4. Stop

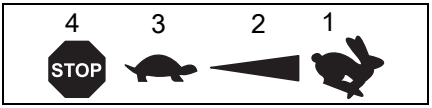

Elektrický spouštěč (920316, 318, 321, 325, 326)

Elektrický spouštěč nastartuje motor se správným nastavením škrtící klapky, který se protáčí při stisku tlačítka spouštěče. Viz *Spuštění a vypnutí* na straně 23.

Rukojeť mechanického spouštěče

Při zatažení za rukojeť spouštěče se motor protočí.

DŮLEŽITÉ: NENECHÁVEJTE puštěnou rukojeť narážet do mechanického spouštěče.

Viz *Spuštění a vypnutí* na straně 23.

Nástroj pro odstranění sněhu

(Obrázek 18)

VAROVÁNÍ: Nejčastější příčinou úrazu u sněhových fréz je kontakt rukou s oběžným kolem. Výstupní trubku nikdy nečistěte rukou.

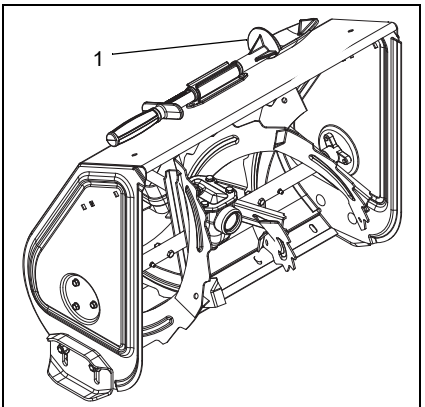

1. Nástroj pro odstranění sněhu

Obrázek 18

Čištění výstupní trubky:

1. Vypněte motor, vyjměte klíček a odpojte kabel zapalovací svíčky.
2. Vyčkejte, až se nože oběžného kola úplně zastaví.
3. Vyjměte z držáku na skříni šneku nástroj pro odstranění sněhu (1) a odstraňte jím ucpání výstupní trubky.
4. Vraťte nástroj pro odstranění sněhu do krytu šneku.
5. Připojte zpět kabel zapalovací svíčky a nastartujte motor.

Ručně ovládaný deflektor výstupní trubky

(920317, 325, 326)

Před spuštěním motoru VŽDY nastavte deflektor výstupní trubky do bezpečného úhlu.

NEVYHAZUJTE sníh výš, než je nutné.

Zatlačením rukojeti deflektoru dopředu nebo dolů se sníh odhazuje níž. Zatažením rukojeti deflektoru dozadu nebo nahoru se sníh odhazuje výš.

DŮLEŽITÉ: Pokud deflektor výstupní trubky nedrží na místě, před použitím jej nastavte podle *SERVIS A SEŘÍZENÍ* na straně 31, nebo opravte.

Dálkové ovládání deflektoru výstupní trubky

(920316, 318, 321)

Před spuštěním motoru VŽDY nastavte deflektor výstupní trubky do bezpečného úhlu.

NEVYHAZUJTE sníh výš, než je nutné.

Dálkové ovládání deflektoru nasaďte do přední drážky, pokud chcete sníh házet níž. Dálkové ovládání deflektoru nasaďte do zadní drážky, pokud chcete sníh házet výš.

DŮLEŽITÉ: Pokud deflektor výstupní trubky nedrží na místě, před použitím jej nastavte podle *SERVIS A SEŘÍZENÍ* na straně 31, nebo opravte.

Výstupní trubka

Výstupní trubka se otáčí o 205°.

Před nastartováním motoru VŽDY nastavte výstupní trubku do bezpečného směru a úhlu, aby nemířila na obsluhu ani kolemjdoucí.

Klika výstupní trubky

DŮLEŽITÉ: Pokud výstupní trubka nedrží na místě, před použitím ji nastavte podle *SERVIS A SEŘÍZENÍ* na straně 31, nebo opravte.

Výstupní trubku otáčejte pomocí rukojeti na klice výstupní trubky.

DŮLEŽITÉ: Pokud ovládání výstupní trubky zamrzne, NEPOUŽÍVEJTE násilí. Umístěte stroj do tepla, kde led roztaje.

Aretační kolík nápravy

(920316, 317, 321, 325, 326)

(Obrázek 19)

Aretační kolík nápravy slouží k zamčení nebo odemčení pravého nebo levého kola. Zamčením obou kol se zvýší tah stroje; zamčením jednoho z kol se stroj snáze otáčí.

UPOZORNĚNÍ: Stroj nejede, pokud jsou obě kola odemčena.

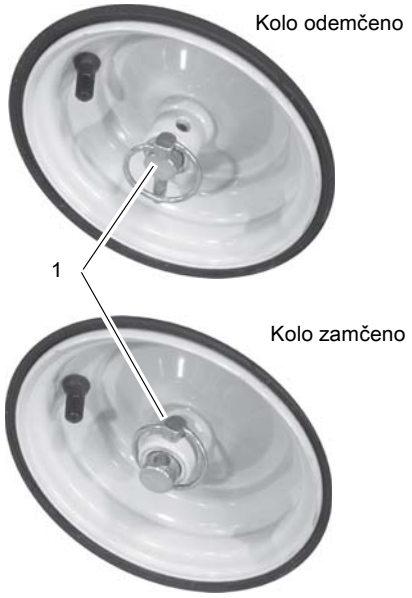

1. Pojistný kolík nápravy

Obrázek 19

Úhel pásů

(920318)

Úhel pásů lze nastavit tak, aby byla skříň šneku v rovině pro odklízení sněhu, skloněná pro zahloubení do vrstvy sněhu nebo zvednutá pro přejezd.

1. Stiskněte západku řidítek a stlačte řidítka tak, aby se skříň šneku zvedla vzhůru. Uvolněním západky zajistěte polohu.
2. Stiskněte západku řidítek a zvedněte řidítka tak, aby se skříň šneku snížila dolů. Uvolněním západky zajistěte polohu.

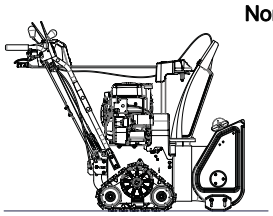

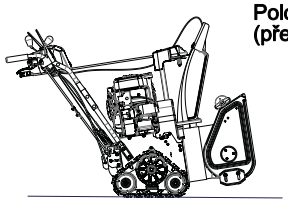

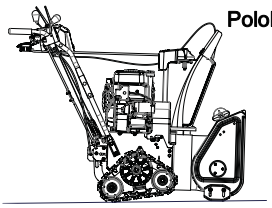

Obrázek 20

Škrabka

Škrabka zlepšuje kontakt zadní části krytu s povrchem, z něhož odhazujete sníh. Současně brání opotřebení skříně stroje.

DŮLEŽITÉ: NENECHTE škrabku příliš opotřebit, jinak se poškodí skříň šneku/oběžného kola.

Patky lyžiny

Patky lyžiny regulují vzdálenost mezi škrabkou a terénem. Patky lyžiny nastavte do stejné výšky tak, aby byla škrabka rovnoběžně se zemí. Doporučené nastavení viz *Před spuštěním* na straně 23.

PLNĚNÍ PALIVOVÉ NÁDRŽE

VAROVÁNÍ: ZABRAŇTE ÚRAZU. Než budete pokračovat, přečtěte si celou sekci *Bezpečnost*.

BENZÍN

DŮLEŽITÉ: VŽDY používejte benzín vyhovující následujícím pokynům:

- Čistý, čerstvý benzín.
- Minimální kvalita 87 oktanů/87 AKI (91 RON). Při použití ve vysoké nadmořské výšce může být nutné jiné oktanové číslo. Viz příručka k motoru.
- Lze použít benzín s až 10 % etanolu (lihu) nebo až 10 % MTBE (methyl tertiary butyl ether).
- Použití jiného než výše uvedeného benzínu může způsobit ztrátu záruky na motor. Pokud u čerpací stanice není uveden obsah alkoholu nebo éteru, obraťte se na dodavatele paliva a zjistěte obsah alkoholu a MTBE.
- Neupravujte palivový systém na používání jiných paliv.
- Nepřidávejte do benzínu olej.

UPOZORNĚNÍ: Benzíny nejsou stejné. Pokud při změně značky dojde k problémům se startováním nebo výkonem, přejděte na jinou značku paliva.

DŮLEŽITÉ: Benzíny s příliš vysokým podílem oxygenátu nebo reformulátu (paliva s příměsí alkoholu nebo éteru) mohou poškodit palivový systém nebo způsobit problémy s výkonem. Pokud se za provozu objeví problémy, použijte benzín s nižším obsahem alkoholu nebo éteru.

Přidávání stabilizátoru k prodloužení skladovací životnosti paliva

DŮLEŽITÉ: Stabilizátor paliva se doporučuje v případě dlouhodobého skladování.
Viz *Palivový systém* na straně 41.

Doplnění paliva do nádrže:

1. Stroj VŽDY umístěte na otevřené prostranství nebo zajistěte dobré větrání.
2. Vypněte motor a nechte jej vychladnout.
3. Očistěte krytku a její okolí, aby se do palivové nádrže nedostaly nečistoty.
4. Sejměte krytku.

DŮLEŽITÉ: Správný typ a kvalita paliva viz návod k motoru.

5. Nádrž paliva plňte po dolní okraj plnícího hrdla. Objem nádrže viz *TECHNICKÉ ÚDAJE* na straně 44.

DŮLEŽITÉ: NEPŘEPLŇUJTE! Tento stroj nebo motor mohou obsahovat součásti systému omezení vypařování, které jsou nutné ke splnění požadavků EPA nebo CARB, a tyto součásti fungují jen pokud je dodržena doporučená hladina plnění palivem. Při přeplnění může dojít k trvalému poškození systému omezení vypařování. Při plnění na doporučenou hladinu je zajištěna mezera nad hladinou, nutná kvůli tepelné roztažnosti paliva. Při plnění nádrže

paliva pozorně sledujte, aby nedošlo k překročení doporučené výšky hladiny. Nádrž plňte pouze z kanystru s vhodnou plnící trubkou. Nepoužívejte nálevku nebo jiné zařízení, které by bránilo pohledu do hrdla nádrže při plnění.

6. Nasaďte zpět krytku palivové nádrže a utáhněte.
7. VŽDY otřete všechno rozlité palivo.

PŘED SPUŠTĚNÍM

1. Zamrzlé oběžné kolo

DŮLEŽITÉ: Před nastartováním motoru zkontrolujte oběžné kolo, zda není zamrzlé.

Kontrola oběžného kola:

1. Klíček zapalování musí být v poloze "Stop"; stiskem páky aktivujte spojku přídavného zařízení.
2. Zatáhněte za rukojeť naviječího spouštěče.
3. Pokud je oběžné kolo zamrzlé (za rukojeť naviječího spouštěče nelze zatáhnout), přemístěte stroj do tepla, kde led rozmrzne, aby nedošlo k poškození.

2. Kontrola funkce spojek

Pokud se spojky neaktivují a nevypínají, jak mají, před použitím stroje je seřiďte nebo opravte. Viz *Seřízení páky spojky přídavného zařízení/brzdy oběžného kola* na straně 33 a *Seřízení spojky pohonu pojezdu* na straně 36.

3. Kontrola funkce dvojitého blokování řidítek

Při vypnutém motoru stiskněte (aktivujte) obě páky spojky. Uvolněte páku spojky přídavného zařízení. Spojka přídavného zařízení musí zůstat v záběru, dokud neuvolníte spojku pojezdu, poté *musí* vypnout obě spojky. Pokud se spojky neaktivují a nevypínají, jak mají, před použitím stroje je seřiďte nebo opravte (viz *Seřízení páky spojky přídavného zařízení/brzdy oběžného kola* na straně 33 a *Seřízení spojky pohonu pojezdu* na straně 36).

4. Kontrola aretačních kolíků nápravy (920316, 317, 321, 325, 326)

Aretační kolíky nápravy slouží k zamčení a odemčení kola. Zamčením obou kol se zvýší tah stroje; odemčením jednoho kola se usnadní zatáčení.

5. Kontrola patek lyžin

Zkontrolujte a nastavte patky lyžin (viz *Patky lyžin* na straně 31). Mezi škrabkou a tvrdým hladkým podkladem musí být 3 mm. Mezi škrabkou a nerovným nebo štěrkovým podkladem musí být 22 mm.

6. Kontrola paliva, kontrola oleje v klikové skříni

VAROVÁNÍ: ZABRAŇTE ÚRAZU. Než budete pokračovat, přečtěte si celou sekci *Bezpečnost*.

Zkontrolujte hladinu paliva, dle potřeby doplňte. Zkontrolujte zásuvnou měrkou dostatek oleje v klikové skříni motoru. Podrobný popis viz návod k motoru.

NOUZOVÉ ZASTAVENÍ

Pokud potřebujete v nouzi zastavit, okamžitě uvolněte obě páky. Vypněte motor, vyjměte klíček ze spínače a než opustíte pozici obsluhy, vyčkejte, než se všechny otočné součásti zastaví.

SPUŠTĚNÍ A VYPNUTÍ

VAROVÁNÍ: NEDODRŽENÍ POKYNŮ může vést k úrazu a/nebo poškození stroje. NEPOKOUŠEJTE se potom stroj nastartovat. Nejprve si přečtěte celý návod k obsluze a návod k motoru.

DŮLEŽITÉ: Před odklízením sněhu nechte stroj vyrovnat s teplotou okolí. Před vypnutím vyčkejte několik minut se zapnutým pohonem přídavného zařízení, aby oběžné kolo nezamrzlo.

UPOZORNĚNÍ: Vyzkoušejte si všechny ovládací prvky při vypnutém motoru, jak fungují a co dělají.

Ruční startování

1. Otočte výstupní trubku přímo dopředu.
2. Zkontrolujte, zda jsou páky spojky přídavného zařízení a pohonu zcela uvolněny.
3. U studeného motoru 2 až 3 krát stiskněte balonek nastřikovače.

UPOZORNĚNÍ: Při teplotě pod -26 °C může být potřebné použít balonek nastřikovače vícekrát.

4. U studeného motoru zavřete sytič. Podrobný popis viz návod k motoru.

UPOZORNĚNÍ: Zahřátý motor potřebuje méně sytiče, než studený motor.

5. **920316, 317:** Nastavte plyn do správné polohy pro rozběh.
   920318, 321, 325, 326: Zapněte spínací skříňku do polohy „Chod".
6. Zasuňte klíček do zapalování a zatlačte jej do polohy „Chod". NEOTÁČEJTE klíčkem po zasunutí.
7. Uchopte rukojeť spouštěče a pomalu vytáhněte šňůru, až ucítíte odpor. Pak nechte šňůru pomalu navinout zpět.

8. Silným švihem celé ruky rychle zatáhněte za šňůru. Pak nechte šňůru pomalu navinout zpět.

DŮLEŽITÉ: NENECHÁVEJTE puštěnou rukojeť narážet do spouštěče.

9. Opakujte kroky 7 a 8, dokud motor nenastartuje. (Pokud motor nenastartuje, viz *ODSTRAŇOVÁNÍ PROBLÉMŮ* na straně 42.)
10. Nastavte sytič dle potřeby.
11. **920316, 317:** Nastavte plyn na Částečné otevření nebo Pomalu, pokud chcete motor přizpůsobit vnější teplotě nebo stroj přemístit. Pro běžnou práci nastavte plyn na Rychle.

Elektrický spouštěč (220V)

(920316, 318, 321, 325, 326)

1. Připojte ke spouštěči prodlužovací kabel.

DŮLEŽITÉ: Zabraňte poškození stroje. Ověřte napětí sítě a spouštěč připojujte jen do odpovídající zásuvky.

2. Prodlužovací kabel připojte do uzemněné zásuvky 220 V.

DŮLEŽITÉ: Použijte prodlužovací kabel, který snese tuto proudovou zátěž. Poradí vám váš prodejce Ariens.

3. Otočte výstupní trubku přímo dopředu.
4. Zkontrolujte, zda jsou páky spojky přídavného zařízení a pohonu zcela uvolněny.
5. U studeného motoru 2 až 3 krát stiskněte balonek nastřikovače.

UPOZORNĚNÍ: Při teplotě pod -26 °C může být potřebné použít balonek nastřikovače vícekrát.

6. U studeného motoru zavřete sytič. Podrobný popis viz návod k motoru.

UPOZORNĚNÍ: Zahřátý motor potřebuje méně sytiče, než studený motor.

7. **920316, 317:** Nastavte plyn do správné polohy pro rozběh.

   920318, 321, 325, 326: Zapněte spínací skříňku do polohy „Chod“.
8. Zasuňte klíček do zapalování a zatlačte jej do polohy „Chod“. NEOTÁČEJTE klíčkem po zasunutí.
9. Stiskněte a přidržte tlačítko spouštěče, dokud motor nenastartuje.

DŮLEŽITÉ: Spouštěč NEAKTIVUJTE na déle než 15 sekund z každé minuty, jinak hrozí přehřátí a poškození. (Pokud motor nestartuje, viz *ODSTRAŇOVÁNÍ PROBLÉMŮ* na straně 42.)

10. Nastavte sytič dle potřeby.
11. Odpojte prodlužovací kabel od zásuvky a pak od spouštěče.
12. **920316, 317:** Nastavte plyn na Částečné otevření nebo Pomalu, pokud chcete motor přizpůsobit vnější teplotě nebo stroj přemístit. Pro běžnou práci nastavte plyn na Rychle.

Vypnutí

1. Uvolněte páku spojky pohonu pojezdu a počkejte, až se stroj zcela zastaví.
2. Oběžné kolo nechte běžet ještě několik minut po odklizení sněhu, aby nezamrzlo.
3. Uvolněte páku spojky pohonu přídavného zařízení a počkejte, až se všechny pohyblivé součásti zcela zastaví.
4. **920316, 317:** Páku plynu dejte do polohy „Stop“.

   920318, 321, 325, 326: Přepněte spínací skříňku do polohy „Stop“.
5. Vyjměte klíček.

ODKLÍZENÍ SNĚHU

DŮLEŽITÉ: Před odhazováním sněhu nechte stroj a motor přizpůsobit vnější teplotě.

UPOZORNĚNÍ: Při odhazování sněhu nejprve aktivujte spojku přídavného zařízení a pak teprve spojku pojezdu.

1. Nastavte pákami otáčky motoru a směr jízdy.
2. Aktivujte spojku přídavného zařízení - pravá páka.
3. Aktivujte spojku pojezdu - levá páka.

DŮLEŽITÉ: NEPŘETĚŽUJTE stroj příliš rychlým odklízením sněhu. Hluboký nebo tvrdý sníh odklízejte pomalu.

Drobné rady pro obsluhu

Sníh je nejlepší odstraňovat co nejdříve poté, co napadne.

Při odklízení sněhu jezděte se strojem po částečně se překrývajících drahách. Na větších plochách začněte uprostřed a odhazujte sníh na obě strany, aby nebyl vyhazován vícekrát.

Sníh VŽDY vyhazujte ven z uklízené oblasti a po směru větru.

PŘEJEZD

Přejezd z jednoho místa na druhé:

1. **920316, 317, 321, 325, 326:** Mírným zatlačením řidítek dolů zvedněte přední část stroje z povrchu.

   920318: Nastavte stroj do přepravní polohy (viz *Úhel pásů* na straně 21.)
2. Aktivujte spojku pohonu pojezdu a neaktivujte spojku pohonu přídavného zařízení.

PŘEPRAVA

Před přepravou stroje na autě nebo přívěsu VŽDY vypněte motor, vyjměte klíček a zavřete palivový kohout.

Při nakládání a vykládání stroje na nebo z auta popř. přívěsu buďte zvláště opatrní.

K upoutání využijte rám stroje. NIKDY nevažte táhla nebo tyče, u nichž hrozí poškození.

NEPŘEPRAVUJTE stroj s běžícím motorem.

ÚDRŽBA

Prodejci produktů Ariens nabízejí veškerý servis a seřizování, které mohou být potřebné k udržení špičkové provozní účinnosti frézy. Potřebuje-li motor servis, spojte se s prodejcem produktů Ariens, nebo s autorizovaným servisem výrobce motoru.

VAROVÁNÍ: ZABRAŇTE ÚRAZU. Než budete pokračovat, přečtěte si celou sekci *Bezpečnost*.

SERVISNÍ POLOHA

(Obrázek 21)

VAROVÁNÍ: Před překlopením stroje do servisní polohy zavřete palivový ventil a vypusťte palivo z nádrže a palivové soustavy, aby nedošlo k jeho úniku (kompletní pokyny najdete v příručce k motoru). Zajistěte, aby byl stroj stabilní a během údržby se nepřevrátil.

Přístroj postavte na rovnou plochu. Stroj překlopte na přední část skříně šneku. Zajistěte, aby se stroj během servisu nepřevrhl. Dle potřeby jej upevněte k pracovnímu stolu pomocí pásů a svorek.

Servisní poloha

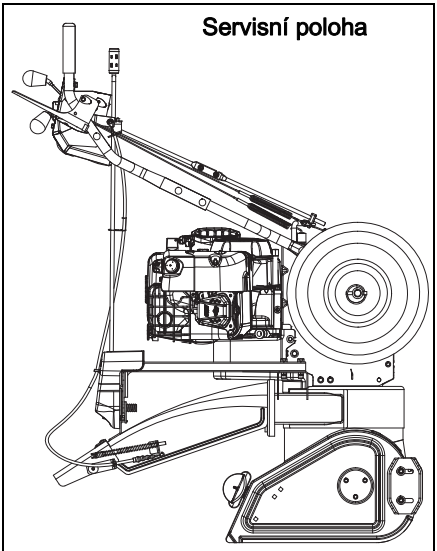

Obrázek 21

PLÁN ÚDRŽBY

Následující tabulka zachycuje časový plán údržby, která by měla být pravidelně prováděna. Může být nutný i častější servis.

PLÁN ÚDRŽBY				
Provedený servis	Při každém použití	Po každých 5 hodinách	Po každých 25 hodinách	Jednou ročně
Kontrola funkce dvojitého blokování řidítek	•			
Kontrola spojovacích součástí	•			
Kontrola funkce spojky	•			
Kontrola nastavení lanka spojky		*	•	
Čištění motoru	•			
Kontrola motorového oleje		•		
Výměna motorového oleje**				
Kontrola nahuštění pneumatik			•	
Kontrola napnutí pásu				•
Kontrola převodovky šneku			•	•
Obecné mazání			•	•

*Po prvních pěti hodinách provozu.

** Podrobné pokyny viz návod k motoru.

KONTROLA FUNKCE DVOJITÉHO BLOKOVÁNÍ ŘIDÍTEK

Při vypnutém motoru stiskněte (aktivujte) obě páky spojky. Uvolněte páku spojky přídavného zařízení. Spojka přídavného zařízení musí zůstat v záběru, dokud neuvolníte spojku pojezdu, poté *musí* vypnout obě spojky.

KONTROLA SPOJOVACÍCH SOUČÁSTÍ

Přesvědčte se, že jsou všechny spoje pevně utaženy.

Kontrola funkce spojky

Šnek/oběžné kolo se musí zastavit do 5 sekund po uvolnění páky spojky přídavného zařízení.

Při uvolnění spojky pohonu pojezdu se musí rychle zastavit kola.

Pokud se spojky neaktivují a nevypínají, jak mají, před použitím stroje je seřiďte nebo opravte. Viz *Seřízení páky spojky přídavného zařízení/brzdy oběžného kola* na straně 33 a *Seřízení spojky pohonu pojezdu* na straně 36.

KONTROLA NASTAVENÍ LANKA SPOJKY

Zkontrolujte, zda jsou spojka přídavného zařízení a spojka pohonu pojezdu seřízeny v rozsahu uvedeném v *Seřízení páky spojky přídavného zařízení/brzdy oběžného kola* na straně 33 a *Seřízení spojky pohonu pojezdu* na straně 36.

ČIŠTĚNÍ MOTORU

Podrobné pokyny viz návod k motoru.

KONTROLA MOTOROVÉHO OLEJE

Olej v klikové hřídeli motoru je nutno kontrolovat každých 5 hodin provozu. Hladinu oleje je NUTNO neustále udržovat v bezpečném rozmezí uvedeném na zásuvné měrce, jinak dojde k poškození motoru (viz návod k motoru).

Přístroj postavte na rovnou plochu. Více informací viz návod k motoru.

VÝMĚNA MOTOROVÉHO OLEJE

Podrobné pokyny viz návod k motoru.

UPOZORNĚNÍ: Před výměnou oleje nechte motor zahřát. Teplý olej lépe vyteče a odnese z klikové skříně nečistoty.

KONTROLA NAHUŠTĚNÍ PNEUMATIK

(920316, 317, 321, 325, 326)

Pneumatiky hustěte na tlak uvedený na boku pneumatiky. Viz *Kontrola nahuštění pneumatik* na straně 15.

KONTROLA PŘEVODOVÉ SKŘÍNĚ ŠNEKU

(Obrázek 22)

DŮLEŽITÉ: Je nutno udržovat správnou hladinu oleje.

Převodovky jsou ve výrobě naplněny správným množstvím oleje. Pokud není jasně patrný únik, není nutno mazivo doplňovat. Hladinu oleje kontrolujte jednou za sezónu nebo každých 25 provozních hodin.

DŮLEŽITÉ: Před kontrolou hladin maziva stroj umístěte na rovný povrch.

Zajištění správné hladiny oleje:

1. Demontujte plnící zátku oleje s těsnicí podložkou (Obrázek 22). Hladina oleje musí být 4,14 cm – 4,78 cm od plochého povrchu krytu převodové skříně.

DŮLEŽITÉ: NESNÍMEJTE kryt převodové skříně.

2. Zkontrolujte hladinu vhodnou ponornou měrkou. Dle potřeby doplňte mazivo.

UPOZORNĚNÍ: Zkontrolujte těsnicí podložku, zda není opotřebena nebo narušená, dle potřeby ji vyměňte.

DŮLEŽITÉ: Používejte pouze syntetické mazivo Ariens L3 pro náročné použití (číslo součástí 00068800). Při použití jiného maziva zaniká záruka na stroj.

3. Vraťte zpět plnicí zátku oleje s těsnicí podložkou a utáhněte momentem 9 Nm.

DŮLEŽITÉ: NEUTAHUJTE NADMĚRNOU SILOU!

DŮLEŽITÉ: Těsnicí podložku instalujte pryžovou stranou dolů (Obrázek 22).

DŮLEŽITÉ: Nesprávné utažení, vynechání těsnicí podložky nebo její nesprávná montáž znamenají zánik záruky na stroj.

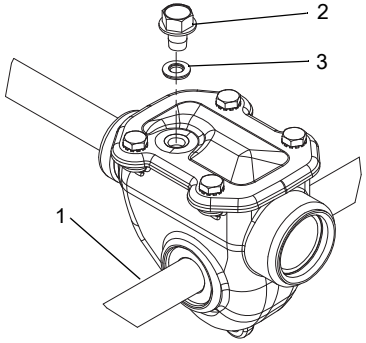

1. Převodová skříň šneku
2. Plnící zátka oleje
3. Těsnicí podložka

Obrázek 22

DEMONTÁŽ DOLNÍHO KRYTU

(920316, 317, 321, 325, 326)

(Obrázek 23)

1. Demontujte šest šroubů držících dolní kryt (4) na rámu a demontujte dolní kryt.
2. Pomocí šesti šroubů instalujte kryt zpět na rám.

(920318)

(Obrázek 23)

1. Umístěte stroj do servisní polohy.
2. Demontujte pojistné matice s přírubou (1) držící desku seřizování výšky (2) na držáku seřizování výšky.
3. Sejměte desku seřizování výšky (2) se třemi distančními kusy na šroubech. Doraz seřizování výšky (3) nyní bude držet pouze na zadní nápravě.
4. Doraz seřizování výšky posuňte doprava a otočte pryč od rámu, abyste získali místo na demontáž dolního krytu.

UPOZORNĚNÍ: Nosič pásů se může volně otáčet, když není doraz seřizování výšky upevněn k držáku seřizování výšky. POZOR na skřípnutí prstů a rukou.

5. Demontujte šest šroubů držících dolní kryt (4) na rámu a poté sejměte dolní kryt.
6. Dle potřeby při snímání dolního krytu otočte nosič pásů.
7. Dolní kryt vraťte zpět na místo opakováním kroků 6 – 1 v opačném pořadí.

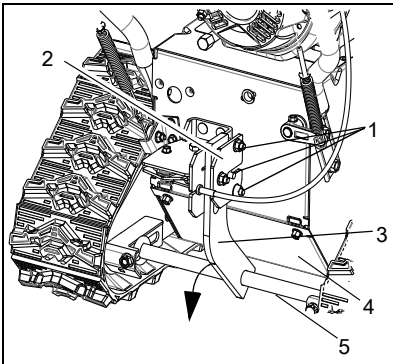

1. Pojistná matice s přírubou
2. Deska seřizování výšky
3. Doraz seřizování výšky
4. Dolní kryt
5. Zadní náprava

Obrázek 23

Obecné mazání

(Obrázek 24)

DŮLEŽITÉ: Každou maznici před a po mazání otřete od nečistot.

DŮLEŽITÉ: Mazací tuk nebo olej se NESMÍ dostat na třecí kotouč, třecí desku nebo řemeny.

UPOZORNĚNÍ: Maznice plňte vysokoteplotním tukem Ariens Hi-Temp Grease nebo ekvivalentním. Viz *NÁHRADNÍ SOUČÁSTI* na straně 41.

Sno-Thro je nutno mazat (Obrázek 24) vždy na začátku sezóny nebo po 25 provozních hodinách.

Hřídel šneku

UPOZORNĚNÍ: Hřídel šneku namažte po odstranění matic se střižnými šrouby. Aplikujte mazací tuk do maznic a otáčejte šnek na hřídeli. Vyměňte střižné šrouby dle pokynů, viz *Střižné šrouby* na straně 31.

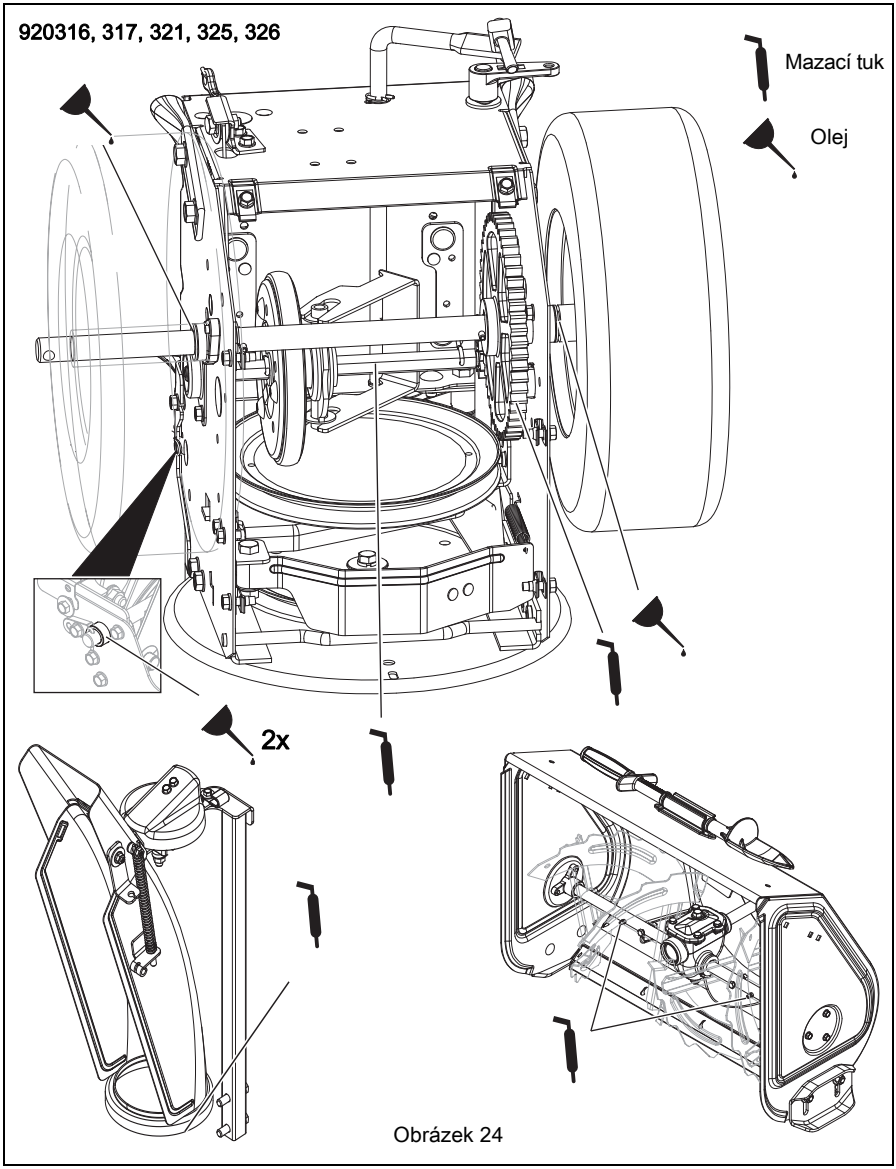

Obrázek 24

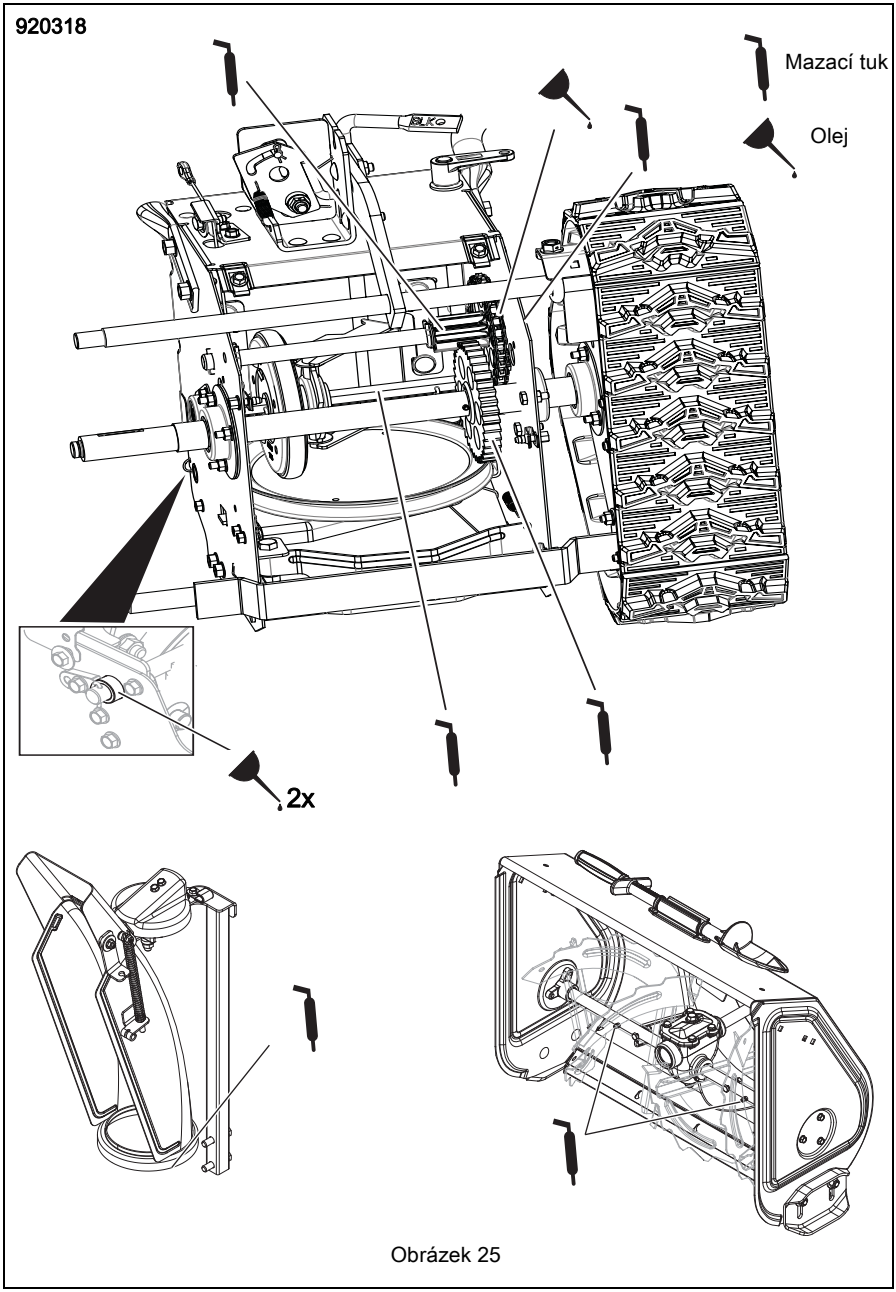

Obrázek 25

VAROVÁNÍ: ZABRAŇTE ÚRAZU. Než budete pokračovat, přečtěte si celou sekci *Bezpečnost*.

ŠKRABKA

DŮLEŽITÉ: Při nadměrném opotřebení škrabky se poškodí skříň.

Škrabku lze nastavit, kompenzovat opotřebení.

Nastavení škrabky:

1. Převraťte stroj na řidítka, podepřete skříň a povolte matice, které drží škrabku.
2. Spuštěním škrabky dolů kompenzujte opotřebení, poté utáhněte matice.
3. Nastavte patky lyžin.

DŮLEŽITÉ: Patky lyžin VŽDY nastavujte po nastavení škrabky, aby nedošlo k předčasnému opotřebení škrabky nebo k poškození skříně.

PATKY LYŽIN

(Obrázek 26)

DŮLEŽITÉ: Patky lyžin je nutno seřídit podle podmínek na místě. Mezi škabkou a hladkým pevným povrchem musí být 3 mm. Mezi škrabkou a nerovným nebo štěrkovým podkladem musí být 22 mm.

1. Stroj postavte na rovnou, pevnou a hladkou plochu.
2. Patky lyžin nastavte tak, že mezi střed škrabky a podklad vložíte podložku požadované tloušťky, povolíte upevnění patek lyžin.
3. Posuňte patky lyžin na dotek s rovným povrchem.

UPOZORNĚNÍ: Skříň musí být vodorovně, patky lyžin nastavte do stejné výšky.

4. Utáhněte spojovací materiál patek lyžin.

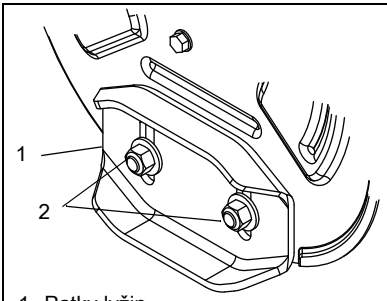

1. Patky lyžin
2. Upevnění patek lyžin

Obrázek 26

STŘIŽNÉ ŠROUBY

(Obrázek 27)

DŮLEŽITÉ: Používejte jen náhradní střižné šrouby Ariens OEM. Použití jakýchkoli jiných šroubů může vést k vážnému poškození stroje a zániku platnosti záruky.

Může se stát, že do skříně šneku/oběžného kola vnikne cizí předmět a zasekne ji, přičemž se přetrhnou střižné šrouby držící šnek na hřídeli převodovky. To umožní volné protáčení šneku na hřídeli, což může zabránit poškození převodovky nebo jejích součástí.

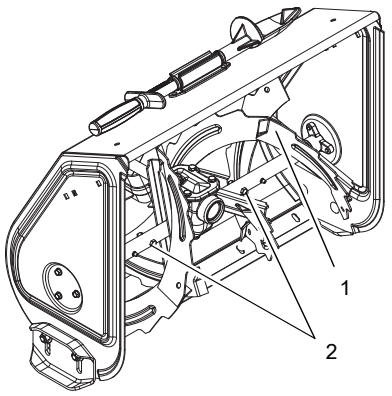

1. Šnek
2. Střižné šrouby

Obrázek 27

Výměna:

1. Díry pro střižné šrouby ve šneku dejte přesně nad díry v hřídeli.
2. Do otvoru zaražte střižný šroub (pokud byl střižný šroub přetržen, jeho zbytek se při tom vyrazí z hřídele).
3. Zajistěte střižný šroub maticí.

UPOZORNĚNÍ: Střižný šroub NADMĚRNĚ NEUTAHUJTE. Střižný šroub utahujte momentem 7,9 – 16,5 N•m.

RUČNĚ OVLÁDANÝ DEFLEKTOR VÝSTUPNÍ TRUBKY (920317, 325, 326)

(Obrázek 28)

Deflektor musí při vyhazování sněhu zůstat v nastavené poloze.

Nastavení se provede povolením a pak utažením křídlové matice.

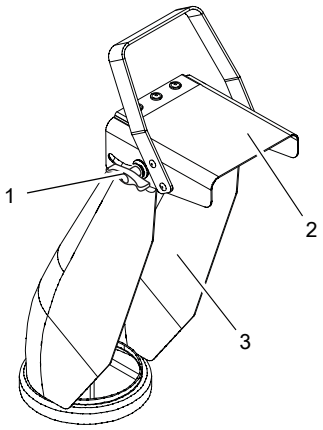

1. Křídlová matice
2. Deflektor výstupní trubky
3. Výstupní trubka

Obrázek 28

SEŘÍZENÍ DÁLKOVĚ OVLÁDANÉHO DEFLEKTORU VÝSTUPNÍ TRUBKY (920316, 318, 321)

(Obrázky 29 a 30)

Deflektor musí zůstat v nastavené poloze při vyhazování sněhu.

Pokud deflektor nedrží v nastavené poloze:

1. Utažením matice pod ovládacím panelem zvyšte přítlak ovládání deflektoru (Obrázek 29).

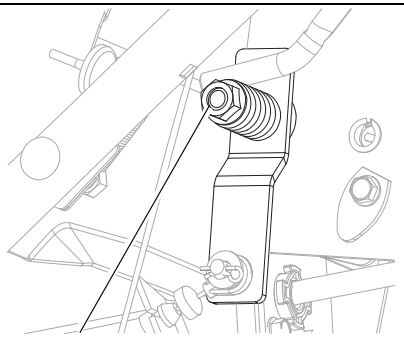

Seřizovací matice

Obrázek 29

Pokud deflektor nejde nastavit v celém rozsahu:

1. Zatlačte dálkové ovládání deflektoru zcela dozadu.
2. Povolte upevňovací matice na lanku dálkového ovládání deflektoru, upevněném k deflektoru výstupní trubky (Obrázek 30).
3. Pokud má jít deflektor nastavit níž:

   Povolte dolní seřizovací matici a utáhněte horní.

   Pokud má jít deflektor nastavit výš:

   Povolte horní seřizovací matici a utáhněte dolní.
4. Zkontrolujte rozsah pohybu deflektoru a dle potřeby seřízení opakujte.

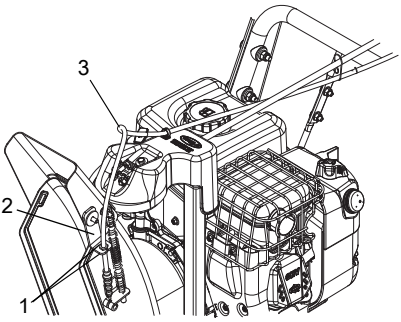

1. Seřizovací matice
2. Opěrný držák lanka
3. Lanko dálkového ovládání deflektoru

Obrázek 30

VÝSTUPNÍ TRUBKA

(Obrázek 31)

Pokud výstupní trubka za provozu nedrží v nastavené pozici, utažením seřizovací matice na opěrném čepu zvyšte přítlak pružiny.

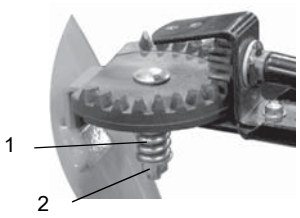

1. Pružina
2. Matice

Obrázek 31

SEŘÍZENÍ VOLIČE RYCHLOSTI

(Obrázek 32)

Seřízení:

1. Odpojte seřizovací čep od ramena voliče rychlosti pojezdu. Demontované součásti uschovejte.
2. Posuňte volič rychlostí na ovládacím panelu do polohy max. otáček při jízdě vpřed.
3. Otočte rameno voliče rychlosti pojezdu dolů směrem k zemi až nadoraz.
4. **920316, 317, 321, 325, 326:** Šroubujte seřizovací otočný čep po délce řadicí páky, až se dostane přesně proti otvoru v ramenu voliče rychlosti pojezdu, a poté ještě o 7 otáček směrem nahoru. Zasuňte otočný čep do otvoru.

   920318: Šroubujte seřizovací otočný čep po délce řadicí páky, až se dostane přesně proti otvoru v ramenu voliče rychlosti pojezdu, a poté ještě o 3 otáčky směrem nahoru. Zasuňte otočný čep do otvoru.
5. Připojte otočný čep k ramenu voliče rychlosti pomocí součástí demontovaných v kroku 1.
6. Zkontrolujte rychlosti jízdy vpřed i vzad:
   a. Nastartujte stroj.
   b. Posuňte volič rychlostí na první rychlost vpřed.
   c. Aktivujte spojku pojezdu. Stroj musí jet vpřed.
   d. Zastavte.
   e. Posuňte ovládací páku rychlosti pojezdu na první rychlost vzad.
   f. Aktivujte spojku pojezdu. Stroj musí jet vzad.
   g. Vypněte stroj.
7. Nastavte otočný čep na řadicí tyči tak, aby při umístění tyče do první polohy vpřed stroj jel vpřed a při umístění tyče do první polohy vzad stroj jel vzad.
8. Připojte otočný čep k ramenu voliče rychlosti pomocí součástí demontovaných v kroku 1.

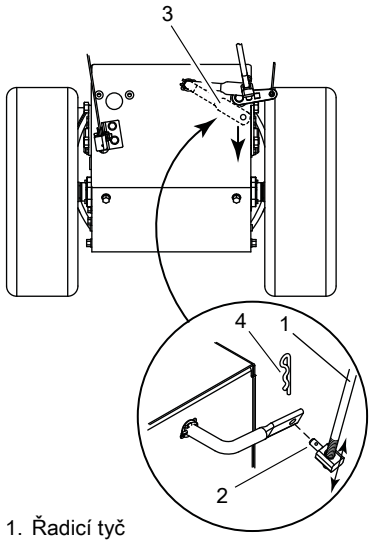

1. Řadicí tyč
2. Seřizovací otočný čep
3. Rameno voliče rychlostí
4. Závlačka

Obrázek 32

SEŘÍZENÍ PÁKY SPOJKY PŘÍDAVNÉHO ZAŘÍZENÍ/BRZDY OBĚŽNÉHO KOLA

VAROVÁNÍ: NESPRÁVNÉ SEŘÍZENÍ může vést k nečekanému pohybu šneku a oběžného kola, což může způsobit úmrtí nebo vážný úraz. ŠNEK/OBĚŽNÉ KOLO SE MUSÍ ZASTAVIT do 5 sekund po uvolnění páky spojky přídavného zařízení.

VAROVÁNÍ: Při seřízení musí motor běžet se sejmutým krytem řemenu. ZABRAŇTE ÚRAZU. Nejprve si přečtěte celou sekci *Bezpečnost*.

Napnutí lanka ovládání přídavného zařízení

(Obrázky 33 a 34)

1. Vypněte motor, vyjměte klíček, odpojte kabel zapalovací svíčky a nechte stroj vychladnout.
2. Povolte šrouby držící kryt řemenu na stroji.

UPOZORNĚNÍ: NEVYJÍMEJTE spojovací materiál ze stroje.

3. Sejměte kryt řemenu.
4. Uvolněte zajišťovací matici na nastavovacím prvku lanka a otáčením nastavovacího prvku zkraťte lanko a napněte jej (Obrázek 33).

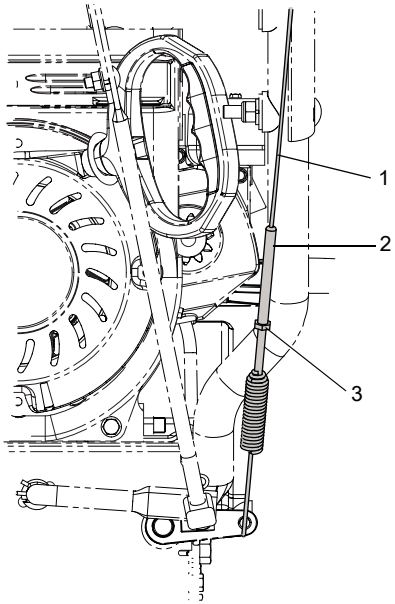

1. Lanko spojky pohonu přídavného zařízení
2. Seřizovací váleček lanka
3. Pojistná matice

Obrázek 33

5. Při vypnuté spojce pohonu přídavného zařízení zkontrolujte, zda se rameno napínacího kola lehce dotýká rámu (Obrázek 34).
6. Utáhněte pojistnou matici na seřizovacím válečku lanka.

Při vypnuté spojce přídavného zařízení zkontrolujte polohu ramena volnoběžného kola. Rameno volnoběžného kola se musí zlehka dotýkat rámu.

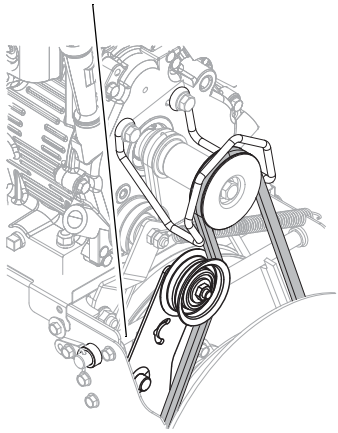

Obrázek 34

Kontrola vůle kladky ramena volnoběžného kola pohonu přídavného zařízení

(Obrázky 35 a 36)

1. Umístěte stroj do servisní polohy. Sejměte dolní kryt. Viz *DEMONTÁŽ DOLNÍHO KRYTU* na straně 28.
2. Při páčce spojky v aktivované poloze zkontrolujte vůli mezi rámem a plastovou kladkou na dolním konci ramena napínacího kola (Obrázek 35).

Při aktivované spojce přídavného zařízení by vzdálenost kladky od rámu měla být 12,7 – 22,2 mm.

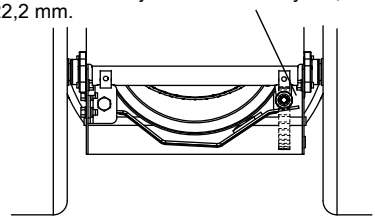

Obrázek 35

- Pokud je kladka 12,7 – 22,2 mm od rámu, není nutné další nastavení.
- Pokud je kladka méně než 12,7 mm od rámu, povolte seřizovací matici volnoběžného kola a posuňte volnoběžné kolo blíž k řemenu. Utáhněte seřizovací matici a znovu zkontrolujte vůli kladky (Obrázek 36).

- Pokud je vzdálenost kladky od rámu větší než 22,2 mm, uvolněte seřizovací matici volnoběžného kola a posuňte volnoběžné kolo dále od řemenu. Utáhněte seřizovací matici a překontrolujte vůli kladky (Obrázek 36).

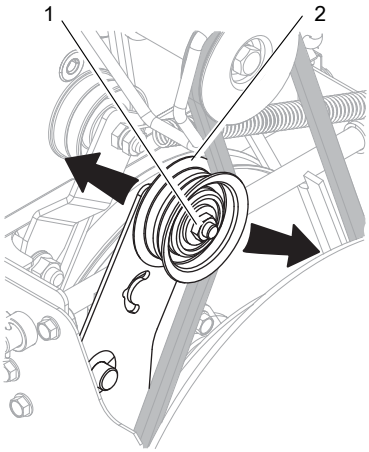

1. Seřizovací matice volnoběžného kola
2. Volnoběžné kolo pohonu přídavného zařízení

Obrázek 36

Kontrola brzdy přídavného zařízení

(Obrázek 37)

1. Pokud je páka spojky deaktivována, musí brzdová destička dosedat k řemenu pohonu přídavného zařízení. Pokud je páka spojky aktivována, musí být brzdová destička od řemene vzdálena více než 1,6 mm. Jestliže je tato vzdálenost větší než 1,6 mm, přejděte k *Kontrola mezery lamely řemenu.* na straně 35. Pokud je vzdálenost menší než 1,6 mm, přejděte ke kroku 2.

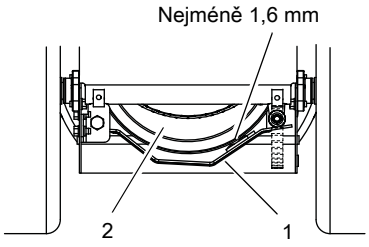

1. Brzdové rameno a destička
2. Řemenice pohonu přídavného zařízení

Obrázek 37

2. Pokud je vzdálenost mezi brzdovou destičkou a řemenem menší než 1,6 mm:
   a. Mezeru mezi destičkou a řemenem zvýšíte povolením seřizovací matice a posunem volnoběžného válečku dál od řemenu. Posunem válečku nastavte mezeru nejméně 1,6 mm mezi brzdovou destičkou a řemenem a neméně 12,7 - 22,2 mm mezi plastovým válečkem a rámečkem.

DŮLEŽITÉ: Pokud nelze dosáhnout správného nastavení, svěřte stroj do opravy prodejci.

Kontrola mezery lamely řemenu.

(Obrázek 38)

1. Při aktivované páce spojky přídavného zařízení musí být lamela řemenu na straně proti volnoběžnému kolu vzdálena od řemenu méně než 3,2 mm, ale nesmí se jej dotýkat.

   Nastavení lamely řemenu: povolte šrouby a posuňte lamelu do požadované polohy. Utáhněte šrouby a znovu zkontrolujte mezeru lamely řemenu.
2. Vraťte kryt řemenu na místo a utáhněte spojovací materiál.

Zde zkontrolujte mezeru lamely řemenu. Při aktivované spojce přídavného zařízení by měla činit vzdálenost mezi řemenem a lamelou méně než 3,2 mm. Vodítko by se nemělo dotýkat řemenu.

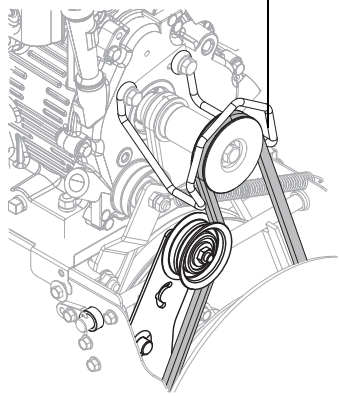

Obrázek 38

SEŘÍZENÍ SPOJKY POHONU POJEZDU

Pokud pohon prokluzuje, kompenzujte nastavením spojky pojezdu opotřebení třecího kotouče.

1. Uvolněte pojistnou matici na seřizovacím válecku tažného lanka. Otáčením seřizovacího válecku zkraťte lanko a napněte je.
2. Při deaktivované spojce pohonu zkontrolujte, zda se lamela otočné klapky dotýká boku otvoru nejblíže u skříně šneku (Obrázek 42).

DŮLEŽITÉ: Lamela SE MUSÍ dotýkat boku otvoru. Nastavte lanko tak, až se lamela bude dotýkat otvoru.

VÝMĚNA ŘEMENU POHONU PŘÍDAVNÉHO ZAŘÍZENÍ

Demontáž řemenu pohonu přídavného zařízení

(Obrázky 39, 40 a 41)

1. Vypněte motor, vyjměte klíček, odpojte kabel zapalovací svíčky a nechte stroj vychladnout.
2. Povolte spojovací materiál držící kryt řemenu na stroji.

UPOZORNĚNÍ: NEVYJÍMEJTE spojovací materiál ze stroje.

3. Sejměte kryt řemenu.
4. Sejměte kryt převodové skříně z horní části podstavce výstupní trubky.
5. Demontujte čep pružné příchytky z kliky výstupní trubky a vyjměte jej.
6. **920316, 318, 321:** Demontujte lanko dálkového ovládání deflektoru z ovládací páky.
7. Demontujte lamelu řemenu demontáží šroubů, které drží lamelu na motoru (Obrázek 40).
8. Sejměte řemen pohonu přídavného zařízení z řemenice motoru (může být nutné otočit řemenici motoru navíjecím spouštěčem).

VÝSTRAHA: Při povolování šroubů s hlavou vždy rám stroje Sno-Thro a kryt podepřete. Nikdy šrouby nepovolujte, pokud je stroj v servisní poloze.

DŮLEŽITÉ: Aby při rozklopení stroje na části nedošlo k ohnutí dolního krytu, podepřete pevně řidítka nebo stroj sklopte na skříň a sejměte dolní kryt demontáží šesti šroubů s hlavami.

9. Podepřete rám a skříň Sno-Thro.
10. Demontujte šrouby s šestihrannou hlavou držící skříň na rámu (dva na každé straně). Vyklopte skříň na čepu směrem od rámu.
11. Oddělte skříň od stroje.
12. Demontujte řemen pohonu přídavného zařízení z řemenice.

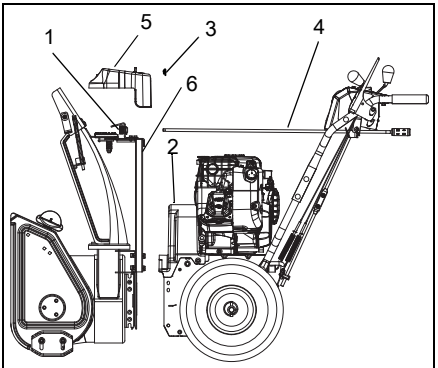

1. Pastorek
2. Kryt řemenu
3. Pružná příchytka
4. Klika výstupní trubky
5. Kryt převodové skříně
6. Podstavec výstupní trubky

Obrázek 39

Výměna řemenu pohonu přídavného zařízení

1. Nasaďte nový řemen na řemenici pohonu přídavného zařízení (Obrázek 40).

UPOZORNĚNÍ: Aktivujte páku spojky přídavného zařízení a současně s tím nasaďte skříň na rám, aby držel brzdu stranou.

2. Sklopte skříň a rám k sobě a zajistěte šrouby s šestihrannou hlavou.
3. Nasaďte řemen na řemenici motoru.
4. Vraťte na místo výstupek řemenu.

DŮLEŽITÉ: Pokud je páka spojky přídavného zařízení aktivována, musí být vodítko řemenu na straně proti vodicí kladce vzdáleno od řemenu méně než 3,2 mm, ale nesmí se jej dotýkat. V opačném případě by mohlo dojít k trhavému pohybu řemenu způsobujícího otáčení oběžného kola při vypnuté spojce přídavného zařízení (Obrázek 41).

5. Seřiďte spojku dle *Seřízení páky spojky přídavného zařízení/brzdy oběžného kola* na straně 33.

VAROVÁNÍ: ZABRAŇTE ZRANĚNÍ. Šnek se musí zastavit do 5 sekund po uvolnění páky přídavného zařízení. V opačném případě by mohlo dojít ke zranění nebo poškození stroje.

6. Vraťte na místo kliku výstupní trubky a zajistěte pružným čepem.
7. **920316, 318, 321:** Znovu připojte lanko dálkového ovládání deflektoru k ovládací páce.
8. Vraťte kryt převodové skříně na podstavec výstupní trubky.
9. Proveďte záběh řemenu pohonu přídavného zařízení. Viz *Záběh hnacího řemenu přídavného zařízení* na straně 15.
10. Vraťte kryt řemenu na místo a utáhněte spojovací materiál.

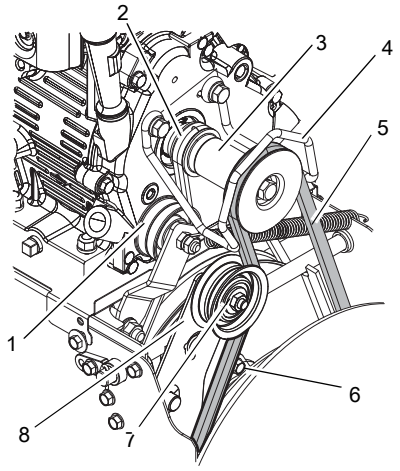

1. Volnoběžné kolo řemenu pohonu pojezdu
2. Řemen pohonu pojezdu
3. Kladka motoru
4. Lamela řemenu
5. Řemen pohonu přídavného zařízení
6. Řemenice pohonu přídavného zařízení
7. Matice volnoběžného kola pohonu přídavného zařízení
8. Volnoběžné kolo pohonu přídavného zařízení

Obrázek 40

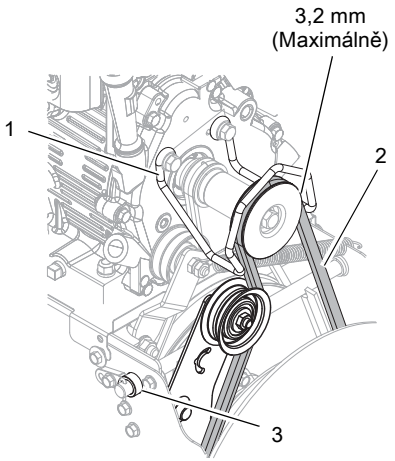

1. Lamela řemenu
2. Řemen pohonu přídavného zařízení
3. Pouzdro čepu otočné klapky

Obrázek 41

VÝMĚNA ŘEMENU POHONU POJEZDU

(Obrázek 42)

UPOZORNĚNÍ: Při výměně řemenu pohonu pojezdu je nutno rozklopit od sebe skříň a rám stroje a sejmout z řemenice motoru řemen pohonu přídavného zařízení.

VÝSTRAHA: Při povolování šroubů s hlavou vždy rám stroje Sno-Thro a kryt ventilátoru podepřete. Nikdy šrouby s hlavou nepovolujte, pokud je stroj v servisní poloze.

1. Demontujte řemen pohonu přídavného zařízení (viz *Demontáž řemenu pohonu přídavného zařízení* na straně 36).
2. Odpojte pružinu volnoběžného kola pojezdu.
3. Vyjměte distanční kus otočné kulisy
4. Posuňte otočnou kulisu doleva, až se lamela dostane mimo rám.

UPOZORNĚNÍ: Hnací kotouč se odpojuje proto, aby mezi hnacím kotoučem a třecím kotoučem vzniklo místo na demontáž a zpětnou montáž řemenu.

5. Sejměte starý řemen pohonu pojezdu.

UPOZORNĚNÍ: K sejmutí řemenu může být nutné otočit řemenici motoru navíjecím spouštěčem.

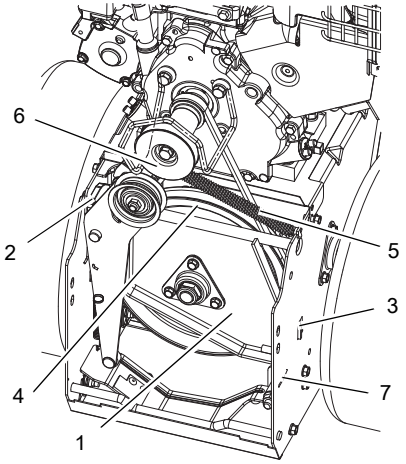

1. Otočná kulisa
2. Distanční kus otočné kulisy
3. Lamela otočné kulisy a dorazový otvor
4. Hnací kotouč
5. Pružina napínacího kola pojezdu
6. Kladka motoru
7. Vratná pružina hnacího kotouče

Obrázek 42

6. Instalujte nový řemen pojezdu.
7. Vykývněte hnací kotouč k třecímu kotouči, aby se lamela dostala zpět k otvoru v rámu. Posuňte hnací kotouč na druhou stranu a zasuňte přitom do dorazového otvoru lamelu.
8. Vraťte na místo distanční kus otočné kulisy.
9. Vraťte zpět pružinu volnoběžného kola pohonu.

UPOZORNĚNÍ: Zkontrolujte, zda vratná pružina hnacího kotouče zůstala spojená s hnacím kotoučem a rámem. Zkontrolujte, aby pouzdro čepu otočné kulisy zůstalo v otvoru v rámu.

10. Vraťte na místo řemen pohonu přídavného zařízení (viz *Výměna řemenu pohonu přídavného zařízení* na straně 36).

VÝMĚNA TŘECÍHO KOTOUČE

Demontáž třecího kotouče

(Obrázky 43, 44 a 45)

1. Vypněte motor, vyjměte klíček, odpojte kabel zapalovací svíčky a nechte stroj vychladnout.

VÝSTRAHA: Před překlopením stroje vypusťte dostatek paliva, aby nedošlo k úniku.

2. Postavte stroj na rovnou plochu do servisní polohy.
3. **920316, 318, 321, 325, 326:** Demontujte pojistné kolíky z náprav a demontujte kola.

   920318: Demontujte matice seřízení pásů a posuňte zadní nápravu k přední části stroje. Vyjměte přírubovou matici levého zadního kola a levé zadní kolo. Demontujte ze stroje levý pás. Demontujte z hnací nápravy příchytku levého hnacího kola, neztraťte pero v náboji hnacího kola.
4. Demontujte spodní kryt (viz *DEMONTÁŽ DOLNÍHO KRYTU* na straně 28).
5. Odpojte seřizovací otočný čep od páky voliče rychlostí. Demontované součásti uschovejte.

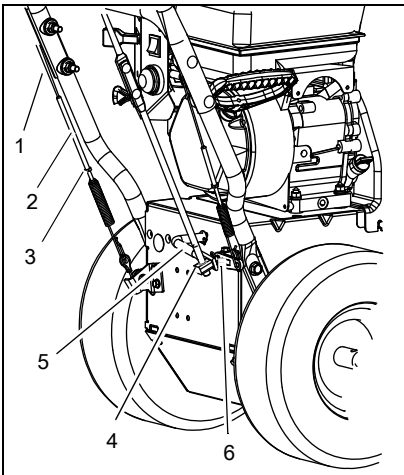

1. Lanko spojky pohonu pojezdu
2. Seřizovací váleček lanka
3. Pojistná matice
4. Seřizovací otočný čep
5. Rameno voliče rychlostí
6. Rameno spojky pohonu přídavného zařízení

Obrázek 43

6. Odmontujte pružnou příchytku v blízkosti hnacího mechanismu od šestihranné hřídele.
7. Sejměte z rámu přírubu levého ložiska.
8. Posuňte šestihrannou hřídel doleva, aby bylo možné demontovat sestavu ploché podložky, pastorku a třecího kotouče.

UPOZORNĚNÍ: Uschovejte si podložky mezi nosným ložiskem a ramenem voliče rychlosti pro zpětnou montáž.

9. Sejměte sestavu třecího kotouče z rámu.
10. Vyjměte tři šrouby, které drží třecí kotouč na nosném ložisku.
11. Demontujte původní třecí kotouč. Nasaďte nový třecí kotouč, kónickou stranou k nosnému ložisku.
12. Vraťte tři šrouby do nového třecího kotouče a nosného ložiska. Utáhněte momentem 6,8 – 8,1 Nm.

920316, 317, 321, 325, 326

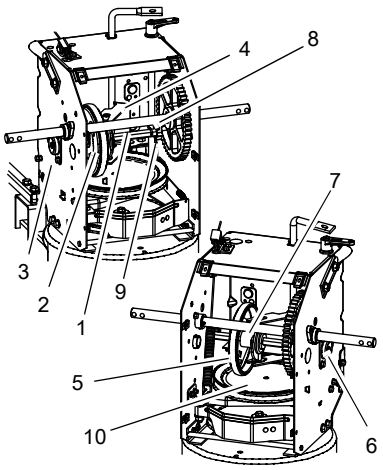

1. Šestihranná hřídel
2. Sestava třecího kotouče
3. Příruba levého ložiska
4. Rameno voliče rychlostí
5. Třecí kotouč
6. Příruba pravého ložiska
7. Nosné ložisko
8. Pružná příchytka
9. Pastorek
10. Sestava hnacího kotouče

Obrázek 44

920318

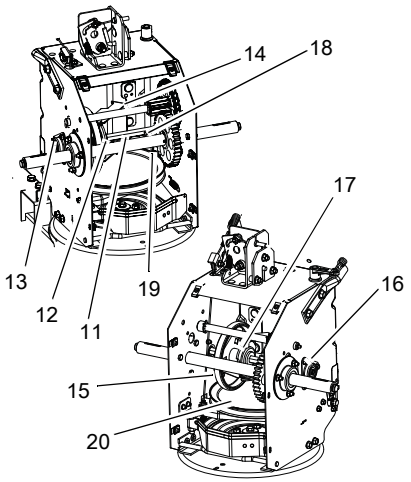

11. Šestihranná hřídel
12. Sestava třecího kotouče
13. Příruba levého ložiska
14. Rameno voliče rychlostí
15. Třecí kotouč
16. Příruba pravého ložiska
17. Nosné ložisko
18. Pružná příchytka
19. Pastorek
20. Sestava hnacího kotouče

Obrázek 45

13. Vložte sestavu nového třecího kotouče do rámu. Namontujte těsnění na nosné ložisko a zasuňte je do ramena voliče rychlosti.
14. Protáhněte šestihrannou hřídel sestavou nového třecího kotouče. Namontujte pastorek a těsnění na šestihrannou hřídel a zasuňte hřídel do pravého ložiska.
15. Namontujte levé ložisko. Použijte k tomu součásti demontované v kroku 7.
16. Nasaďte do šestihranné hřídele pružnou příchytku.
17. Připevněte otočný čep nastavení k ramenu voliče rychlosti pojezdu. Viz *Seřízení voliče rychlosti* na straně 33.
18. Nainstalujte dolní kryt.
19. Namontujte kola.
20. Postavte stroj zpět do svislé polohy.
21. Připojte kabel k zapalovací svíčce.
22. Seřiďte spojku pohonu pojezdu. Viz *Seřízení spojky pohonu pojezdu* na straně 36.

SEŘÍZENÍ NAPNUTÍ PÁSU (920318)

(Obrázky 46 a 47)

Zkontrolujte napnutí pásu zatlačením na pás uprostřed mezi horním a zadním válečkem pásu. Prohnutí musí být přibližně 9,5 mm (Obrázek 46). Pokud je vyšší, napněte ppás.

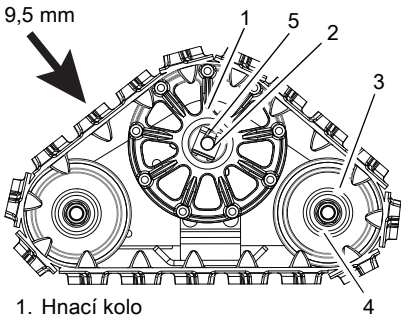

1. Hnací kolo
2. Pojistka kola
3. Matice s přírubou
4. Kolo
5. Hnací náprava

Obrázek 46

Pokud stroj táhne do strany, když chcete, aby jel rovně, nastavte napnutí pásu. Pokud stroj táhne doleva, napněte levý pás. Pokud stroj táhne doprava, napněte pravý pás.

Seřízení (Obrázek 47):

1. Utažením seřizovací matice napněte pás. Povolením matice povolte pás.
2. Zkontrolujte, zda stroj jede rovně a netáhne do strany.

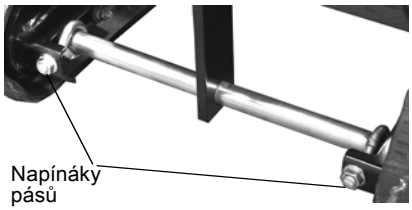

Obrázek 47

SEŘÍZENÍ LANKA SEŘIZOVAČE VÝŠKY (920318)

(Obrázek 48)

1. Zkontrolujte, zda je lamela zámku seřizovače výšky zcela zasunutá (Obrázek 48).
2. Povolte pojistné matice na držáku lanka.
3. Seřízením pojistných matic napněte lanko. Přejíždějící rameno nastavte tak, aby bylo v mírném kontaktu s pravým koncem slotu v lamele zámku seřizovače výšky.
4. Utáhněte pojistné matice.

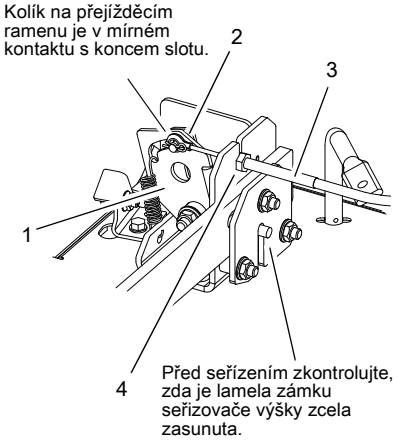

1. Lamela zámku seřizovače výšky
2. Přejíždějící rameno
3. Lanko seřizovače výšky
4. Pojistné matice

Obrázek 48

SKLADOVÁNÍ

VAROVÁNÍ: ZABRAŇTE ÚRAZU. Než budete pokračovat, přečtěte si celou sekci *Bezpečnost*.

KRÁTKODOBÉ

DŮLEŽITÉ: NIKDY stroj nečistěte tlakovou myčkou a neskladujte venku.

Po každém použití stroj nechte několik minut běžet s aktivovanou spojkou, aby odlétl usazený nebo tající sníh.

Zavřete palivový kohout.

Zkontrolujte stroj, zda nejeví viditelné známky opotřebení, poruchy nebo poškození.

Všechny matice a šrouby musí být dobře utaženy a musíte vědět, že je stroj v dobrém provozním stavu.

Stroj skladujte v chladu a v suchu, pod střechou.

DLOUHODOBÉ

Stroj důkladně omyjte mýdlovým roztokem a netlakovou vodou a namažte (viz *ÚDRŽBA* na straně 26). Opravte poškrábaný lak.

Odlehčete kola podložením rámu nebo nápravy špalky.

PALIVOVÝ SYSTÉM

Pokud v palivovém systému dlouhodobě ponecháte palivo bez stabilizátoru, zhorší se jeho jakost a vytvoří se gumové úsady. Tyto úsady mohou poškodit karburátor a palivové hadice, filtr a nádrž. Zabraňte vytvoření úsad v palivovém systému přidáním kvalitního stabilizátoru paliva. Dodržujte doporučené dávkování uvedené na obalu, v němž je stabilizátor dodáván.

DŮLEŽITÉ: NIKDY neskladujte motor s palivem v nádrži v budovách, kde jsou přítomny zdroje vznícení.

Přidání stabilizátoru paliva

1. Zavřete palivový ventil za chodu motoru a ponechte motor doběhnout až do zastavení. VYPNĚTE motor, když začne kolísat, abyste se vyhnuli jeho poškození.
2. Přidejte stabilizátor paliva podle návodu výrobce.
3. Po přidání stabilizátoru paliva otevřete palivový ventil.
4. Nastartujte znovu motor.
5. Spusťte motor venku na dobu 5 minut, aby ošetřený benzín v karburátoru nahradil původní neošetřený benzín.
6. Zpomalte motor na volnoběh.
7. Vypněte motor.

NÁHRADNÍ SOUČÁSTI

Níže uvedené součásti objednávejte u prodejce:

Č. součásti	Popis
00036800	Mazací tuk pro vysoké teploty Ariens Hi-Temp Grease (3 kartuše po 88,72 ml)
21534100	Zapalovací svíčka (920316, 317)
21547400	Zapalovací svíčka (920318, 321, 325, 326)
07200513	Řemen oběžného kola
07200603	Řemen pojezdu (920316, 317, 321, 325, 326)
07200114	Řemen pojezdu (920318)
53200500	Střižné šrouby
00170800	Třecí kotouč
00592900	Stabilizátor paliva (118,3 ml)
00432600	Žárovka hlavního světlometu 20 W
06400920	Těsnicí podložka převodové skříně

PŘÍDAVNÉ ZAŘÍZENÍ

Informace o dalším přídavném zařízení, které lze připojit k vašemu modelu stroje Sno-Thro, získáte u autorizovaného prodejce Ariens.

Č. součásti	Popis
73203100	Sada tyče děliče
72406500	Sada předních závaží (920316, 318, 321)
72600300	Sada kompozitových patek lyžiny
72601400	Krycí plachta Sno-Thro
82000200	Držák 28" kartáče (920316, 317, 321, 325, 326)
72408000	Sněhová kabina
72000100	Souprava elektrického spouštěče 220 V (920317)

ODSTRAŇOVÁNÍ PROBLÉMŮ

PROBLÉM	PRAVDĚPODOBNÁ PŘÍČINA	ODSTRANĚNÍ
Motor nelze protočit/ nestartuje.	1. Prázdná palivová nádrž. 2. Zavřený palivový kohout. 3. Nahromadění nečistot a zbytků z benzínu v regulátoru/karburátoru. 4. Klíček zapalování není v poloze Chod. 5. Elektrický spouštěč nefunguje.	1. Naplňte palivovou nádrž. NEPŘEPLŇUJTE! (viz *PLNĚNÍ PALIVOVÉ NÁDRŽE* na straně 22). 2. Otevřete palivový kohout. 3. Očistěte okolí regulátoru/karburátoru. 4. Dejte klíček zapalování do polohy Chod. 5. Zkontrolujte spouštěč a kabeláž.
Motor se zastaví.	1. Došlo palivo. 2. Zavřený palivový kohout. 3. Mechanické zaseknutí ve skříni šneku nebo oběžného kola. 4. Znečištěné palivo. 5. Vadná zapalovací svíčka. 6. Ucpané odvzdušnění v krytce palivové nádrže.	1. Naplňte palivovou nádrž. NEPŘEPLŇUJTE! (viz *PLNĚNÍ PALIVOVÉ NÁDRŽE* na straně 22). 2. Otevřete palivový kohout. 3. Vypněte motor, vyjměte klíček zapalování a počkejte, až se všechny pohyblivé součásti zastaví. Najděte překážku, odstraňte ji a před novým spuštěním motoru proveďte opravu. 4. Použijte čisté palivo. 5. Vyměňte nebo vyčistěte zapalovací svíčku. 6. Vyměňte krytku palivové nádrže.
Problémy s motorem.	1. Viz návod k motoru.	1. Viz návod k motoru.
Nefunguje jízda vpřed/vzad.	1. Opotřebený třecí kotouč. 2. Nefunkční řemen pohonu pojezdu. 3. Nesprávně seřízený volič rychlostí.	1. Vyměňte třecí kotouč *(viz Výměna třecího kotouče* na straně 38). 2. Opravte nebo vyměňte řemen pohonu pojezdu *(viz Výměna řemenu pohonu pojezdu* na straně 37). 3. Seřiďte volič rychlosti pojezdu *(viz Seřízení voliče rychlosti* na straně 33).
V rámu se hromadí drobné gumové kuličky.	1. Opotřebení třecího kotouče.	1. Jde o běžné opotřebení třecího kotouče. Velké nebo nepravidelné kusy gumy znamenají nutnost kontroly nebo výměny třecího kotouče.

ODSTRAŇOVÁNÍ PROBLÉMŮ		
PROBLÉM	**PRAVDĚPODOBNÁ PŘÍČINA**	**ODSTRANĚNÍ**
Stroj sníh vyhazuje jen málo nebo vůbec ne.	1. Přetržené střižné šrouby. 2. Nesprávně seřízená spojka přídavného zařízení/brzda. 3. Zamrzlé oběžné kolo. 4. Led nebo cizí předměty brání otáčení šneku. 5. Prokluzující, opotřebený nebo poškozený řemen pohonu přídavného zařízení.	1. Vyměňte střižné šrouby *(viz* *Střižné šrouby* na straně 31). 2. Seřiďte spojku/brzdu pohonu přídavného zařízení *(viz* *Seřízení páky spojky přídavného zařízení/brzdy oběžného kola* na straně 33). 3. Přemístěte stroj do tepla, led rozmrzne. 4. Vypněte motor, vypněte spojku šneku, najděte překážku a odstraňte ji. 5. Seřiďte nebo vyměňte řemeny pohonu přídavného zařízení. Postup nastavení viz *Seřízení páky spojky přídavného zařízení/brzdy oběžného kola* na straně 33. Výměna viz *Výměna řemenu pohonu přídavného zařízení* na straně 36.
Stroj chvíli běží a pak se zastaví.	1. Vlivem hromadění výfukových plynů v nádrži v ní vzniká velký přetlak.	1. Opatrně povolte krytku palivové nádrže.

TECHNICKÉ ÚDAJE

Číslo modelu	920316	920317	920318	920321
Popis	Compact 24	Compact 22	Compact 24 Track	Compact 24
Motor	Briggs & Stratton Řada 950	Briggs & Stratton Řada 900	Ariens AX	
Hrubý kroutící moment* – N-m	12,9	12,2	12,9	
*Výkon motoru se udává jako hrubý kroutící moment dle SAE J1940 udávaný výrobcem				
Zdvihový objem – cm3	208	205	208	
Vysoký volnoběh – ot./min	3600 ± 100		3600 ± 50	
Elektrický spouštěč	220 V	Navíjecí spouštěč	220 V	
Objem palivové nádrže – litry	3, 03		2,7	
Výstupní trubka				
Úhel otočení trubky	205°			
Ovládání otočení	2,5X rychlootáčení			
Ovládání deflektoru	Dálkové ovládání	Manuální	Dálkové ovládání	
Šnek				
Šířka odhazování sněhu – cm	61,0	55,9	61,0	
Převodová skříň	Litina			
Průměr šneku – cm	27,9			
Oběžné kolo				
Průměr – cm	30,5			
Otáčky (ot/min)	1190			
Obvodová rychlost – m/s	19,0			
Pohon				
Pohon ventilátoru	HA řemen			
Systém pojezdu	Disc-O-Matic®			
Rychlosti	6 vpřed a 2 vzad			
Ovládání náprav	Kolíky			
Pneumatiky – cm	38,1 x 12,7-15,2 Směrový dezén	33,0 x 10,4 -15,2 Směrový dezén	Směrový pásový pohon 14,0	38,1 x 12,7-15,2 Směrový dezén
Rozměry a hmotnost				
Délka – cm	131,8			
Výška – cm	112,5			
Šířka – cm	67,0	62,0	67,0	
Hmotnost – kg	81,8	78,9	98,9	81,8
Akustický tlak a vibrace dle CE (norma EN836-2011)				
Provozní hladina akustického tlaku (Lpa) v dBA	87	88	89	
Hodnota vibrací (m/s^2) na rukou obsluhy	4,4	5,0	4,6	

TECHNICKÉ ÚDAJE		
Číslo modelu	920325	920326
Popis	Compact 20	Compact 22
Motor	Ariens AX	
Hrubý krouticí moment* – N-m	12,9	
*Výkon motoru se udává jako hrubý kroutící moment dle SAE J1940 udávaný výrobcem		
Zdvihový objem – cm3	208	
Vysoký volnoběh – ot./min	3600 ± 50	
Elektrický spouštěč	220 V	
Objem palivové nádrže – litry	2,7	
Výstupní trubka		
Úhel otočení trubky	205°	
Ovládání otočení	2,5X rychlootáčení	
Ovládání deflektoru	Manuální	
Šnek		
Šířka odhazování sněhu – cm	50,8	55,9
Převodová skříň	Litina	
Průměr šneku – cm	27,9	
Oběžné kolo		
Průměr – cm	30,5	
Otáčky (ot/min)	1190	
Obvodová rychlost – m/s	19,0	
Pohon		
Pohon ventilátoru	HA řemen	
Systém pojezdu	Disc-O-Matic®	
Rychlosti	6 vpřed a 2 vzad	
Ovládání náprav	Kolíky	
Pneumatiky – cm	33,0 x 10,4 -15,2 Směrový dezén	
Rozměry a hmotnost		
Délka – cm	131,8	
Výška – cm	112,5	
Šířka – cm	56,9	62,0
Hmotnost – kg	78,2	80,2
Akustický tlak a vibrace dle CE (norma EN836-2011)		
Provozní hladina akustického tlaku (Lpa) v dBA	89	
Hodnota vibrací (m/s^2) na rukou obsluhy	4,6	

Omezená záruka na zařízení Sno-Thro®, Sno-Tek® a Chore Performing

Společnost Ariens Company (Ariens) poskytuje **původnímu kupujícímu** záruku, že stroje na úklid sněhu značek Ariens, Gravely, Parker a Countax (včetně zařízení Sno-Thro® a Sno-Tek®) zakoupené od 1/1/2013 budou bez vad materiálu a zpracování po dobu uvedenou v následující tabulce. Použití zařízení jednotlivcem v okolí domácnosti nebo sídla je považováno za spotřebitelské použití, zatímco jakékoli profesní použití (v zemědělství, průmyslu nebo na výdělek) nebo použití na více místech je považováno za „komerční použití". V případě pronájmu nebo půjčování je záruka omezena na 90 dnů od zakoupení.

Autorizovaný dealer Ariens (produkty značky Ariens), dealer Gravely (produkty značky Gravely), dealer Parker (produkty značky Parker) nebo dealer Countax (produkty značky Countax) opraví vadu materiálu nebo zpracování a opraví nebo vymění jakoukoli vadnou součást, s dodržením podmínek, omezení a vyloučení záruky uvedených v tomto dokumentu. Tato oprava nebo výměna bude provedena zdarma (týká se práce i součástí), výhradně původnímu kupujícímu, s níže uvedenými výjimkami.

Kód záruky	Skupina produktů	Záruční doba - spotřebitelské použití	Záruční doba - komerční použití
PA	Štípače špalků, zametače, vyžínače, zastřihovače okrajů	3 roky	90 dnů
PB	Profesionální motorové zametače	3 roky	1 rok
PC	Kypřiče	2 roky	90 dnů
PD	Vysavače, fukary, zametače, nakladače, kypřiče, rozstřikovače, provzdušňovače atd.	1 rok	1 rok
PE	Tlakové myčky, generátory	3 roky	1 rok
SA	Profesionální Sno-Thro®	3 roky	1 rok
SB	Compact, Deluxe, Platinum, AMP ™ Sno-Thro®, Path-Pro®	3 roky	90 dnů
SC	Sno-Tek®	2 roky	90 dnů
UA	Pomocná vozidla	1 rok	1 rok
není	Servisní (výměnné) součásti	90 dnů (bez práce)	90 dnů (bez práce)

Zvláštní rozšíření

Následující tabulka podrobně uvádí rozšíření této záruky:

Kód záruky	Výjimka ze záruky	Záruční doba	Použití	Detail
SA	Litinová skříň převodu spirálového nože	5 let	Vše	5 let pro všechny uživatele včetně komerčních.
SB	Litinová skříň převodu spirálového nože	5 let	Spotřebitelský	5 let pro spotřebitelské použití; 1 rok pro komerční použití
SB	Baterie pro AMP ™ Sno-Thro®	2 roky	Spotřebitelský	100% první rok; poměrně v druhém roce

Výjimky a omezení

Následující tabulka uvádí zvláštní výjimky z této záruky:

Kód záruky	Výjimka ze záruky	Záruční doba	Použití	Detail
Vše	Baterie	1 rok	Vše	Poměrný
Vše	Řemeny, tlumič, pneumatiky	Žádný	Komerční	Tyto součásti nejsou při komerčním použití kryty zárukou.
Vše	Plátěné, plastové a pryžové součásti (včetně řemenů a lanek)	Maximálně 2 roky	Vše	Záruka je při spotřebitelském použití omezena na 2 roky. (1 rok pro kód záruky „PD“.) Kromě výše uvedeného záruka na tyto součásti nekryje opotřebení, ale jen vady.
SA, SB, SC	Volnoběžná kola	Maximálně 2 roky	Vše	Záruka na volnoběžná kola je při spotřebitelském použití omezena na 2 roky.
Vše	Motory	Viz záruka výrobce motoru	Vše	Motory jsou kryty zárukou výrobce motoru. Viz text záruky výrobce motoru.

Odpovědnosti zákazníka

Produkt si zaregistrujte ihned v okamžiku prodeje. Pokud dealer produkt nezaregistruje, musí registrační kartu výrobku, obsaženou v dokumentaci, vyplnit zákazník a odeslat ji na adresu společnosti Ariens, nebo jednotku zaregistrovat online na adrese www.ariens.com, www.gravely.com, www.countax.com, www.parkersweeper.com.

Pro získání záručního servisu musí **původní kupující**:

- Provádět údržbu a nastavení, jak je popsáno v uživatelské příručce.
- Bezodkladně informovat společnost Ariens nebo autorizovaného servisního zástupce společnosti Ariens, Gravely, Parker nebo Countax o potřebě provedení záručního servisu.
- Dopravit produkt do místa provedení záručního servisu a z něj na náklady kupujícího.
- Svěřit provedení záručního servisu autorizovanému servisnímu zástupci společnosti Ariens, Gravely, Parker nebo Countax.

Vyhledání autorizovaného servisního zástupce:

V USA a Kanadě:		
Využijte lokátor dealerů na našich webech: www.ariens.com • www.gravely.com		
Nebo napište případně volejte:		
V USA, Kanadě, Mexiku, Karibiku, Střední a Jižní Americe:	**V Evropě, Asii, Africe nebo na Středním Východě:**	**V Austrálii nebo na Novém Zélandu:**
Společnost Ariens 655 W. Ryan Street Brillion, WI 54110 Telefon: (920) 756 - 4688 www.ariens.com	Countax Ltd, Countax House Great Haseley, Oxfordshire, OX44 7PF Telefon: 0800 597 7777 www.countax.com	Ariens Company Building 2 6 Wedgewood Rd. Hallam, Victoria 3803 Austrálie Telefon: (03) 9796 4244 1800 335 489 www.ariens.com.au

Výjimky – položky, které touto zárukou nejsou kryté

- Jiné než originální díly Ariens, Gravely, Parker nebo Countax nejsou kryty zárukou a mohou znamenat zánik záruky.
- Škody vzniklé v důsledku instalace nebo použití jakékoli součásti, příslušenství nebo přídavného zařízení, které není schváleno společností Ariens pro použití se zde uvedeným produktem nejsou kryty touto zárukou.
- Následující položky údržby, servisu nebo výměny nejsou kryty touto zárukou, pokud není výslovně uvedeno jinak v části Omezení výše: maziva, zapalovací svíčky, olej, olejové filtry, vzduchové filtry, palivové filtry, brzdová obložení, brzdová ramena, brzdové čelisti, patky lyžin, škrabací nože, střižné šrouby, žací nože, nože sekaček, kartáče, světlomety, žárovky, nože, žací kotouče a jednostupňová oběžná kola.
- Jakékoliv zneužití, změna, nesprávná montáž, nesprávné seřízení, zanedbání nebo nehoda, které vyžadují opravu, nejsou kryty touto zárukou.
- **Použití směsí benzínu s obsahem etanolu vyšším než 10% znamená zánik všech záruk.**
- Produkty jsou navrženy podle specifikací v oblasti, ve které byl produkt původně distribuován. Jiné oblasti mohou mít výrazně odlišné právní a konstrukční požadavky. Tato záruka je omezena na požadavky v oblasti, ve které byla jednotka původně distribuována. Společnost Ariens neposkytuje záruku na tento produkt v žádné jiné oblasti. Záruční servis je omezen na servis v oblasti, ve které byl produkt původně distribuován.
- V jiných zemích než USA a Kanada byste měli kontaktovat dealera společnosti Ariens Company a vyžádat si pravidla poskytování záruky, která platí ve vaší zemi. Vaše práva se mohou lišit v jednotlivých zemích i v rámci jedné země.
- Běžné opotřebení: tato záruka nekryje opravy při běžném opotřebení a využití užitečné životnosti součástí, jako je vysokotlaká hadice, tyč s tryskou, tryska, rukojeť se spouští, přívodní hadice, rychlospojka, těsnění, ventil, píst, kompletní ventil čerpadla, o-kroužek, vodní a olejové těsnění.

Zvláštní vyloučení odpovědnosti u pomocných vozidel

U pomocných vozidel (kód záruky UA) záruka zaniká níže uvedeným použitím.

- Pronájem nebo leasing pomocného vozidla.
- Použití pomocného vozidla k vlečení nebo převozu břemen nad limitem uvedeným v příručce uživatele/vlastníka.
- Úprava pomocného vozidla použitím jiných součástí nebo příslušenství než jsou originální nebo společnostmi Ariens nebo Gravely schválené.
- Úprava pomocného vozidla bez výslovného a písemného souhlasu společnosti Ariens.
- Použití pomocného vozidla, které nebylo úplně a správně smontováno a připraveno k dodání autorizovaným dealerem Gravely.

Vyloučení odpovědnosti

Společnost Ariens může občas změnit konstrukci svých výrobků. Nic obsaženého v této záruce nesmí být vykládáno jako závazek společnosti Ariens integrovat takové konstrukční změny do dříve vyrobených výrobků, ani takové změny nesmí být vykládány jako přiznání, že předchozí konstrukční řešení bylo vadné.

OMEZENÍ NÁHRAD A ŠKOD

Odpovědnost společnosti Ariens podle této záruky a podle jakékoliv předpokládané záruky, která může existovat, je omezena na opravu jakékoli vady zpracování a opravu nebo výměnu jakékoli vadné součásti. Společnost Ariens nebude odpovědná za jakékoliv náhodné, zvláštní nebo následné škody (včetně ztráty zisku). Některé státy neumožňují vyloučení náhodných nebo následných škod, proto se vás výše uvedené omezení nebo vyloučení nemusí týkat.

AUSTRALSKÝ ZÁKON NA OCHRANU SPOTŘEBITELE

Níže uvedené platí pouze pro záruky, které podléhají podsekci 102(1) australského zákona na ochranu spotřebitele: Naše zboží doprovází záruka, kterou australský zákon o ochraně spotřebitele nemůže vyloučit. Máte nárok na výměnu nebo vrácení peněz při zásadní vadě a na kompenzaci případných rozumně předvídatelných škod a ztrát. Máte také nárok na opravu nebo výměnu zboží, které není dostatečné kvality, a přitom vada neznamená zásadní vadu.

VYLOUČENÍ DALŠÍCH ZÁRUK

Společnost Ariens neposkytuje žádnou jinou záruku, výslovnou nebo odvozenou, než záruku výslovně zde uvedenou. Pokud zákony vašeho státu poskytují předpokládanou záruku prodejnosti, nebo předpokládanou záruku vhodnosti pro specifický účel, nebo jakoukoliv jinou předpokládanou záruku platnou pro společnost Ariens, pak je taková odvozená záruka omezena na dobu trvání této záruky. Některé státy neumožňují omezení délky trvání předpokládané záruky, proto se vás výše uvedené omezení nemusí týkat.

Tato záruka vám poskytuje specifická zákonná práva a v různých oblastech můžete mít navíc také další práva.

THE KING OF SNOW®
Ariens
655 West Ryan Street
Brillion, WI 54110-1072
920-756-4688
Fax 920-756-2407
www.ariens.eu

See your local dealer for these useful accessories:

Sno-Thro® Cover
Protect your investment. Available in two sizes.

Drift Cutter Kit
Helps your Sno-Thro® tackle drifting and packed snow.

Protective Floor Mat
Protects floor from rust, dirt and snow melt.

Non-abrasive Skid Shoes
Protect decorative surfaces from scratching and marring.

Please see your local dealer for accessory fit up and installation.
Visit www.ariens.com for more information on all of our great accessories.

⚠ WARNING ⚠

The engine exhaust from this product contains chemicals known to the State of California to cause cancer, birth defects or other reproductive harm.

An Ariens Company Brand