(cs) *Návod k obsluze*

BRIGGS & STRATTON

Model **120000**
150000
200000
210000

Snow Series™
Snow Series MAX™

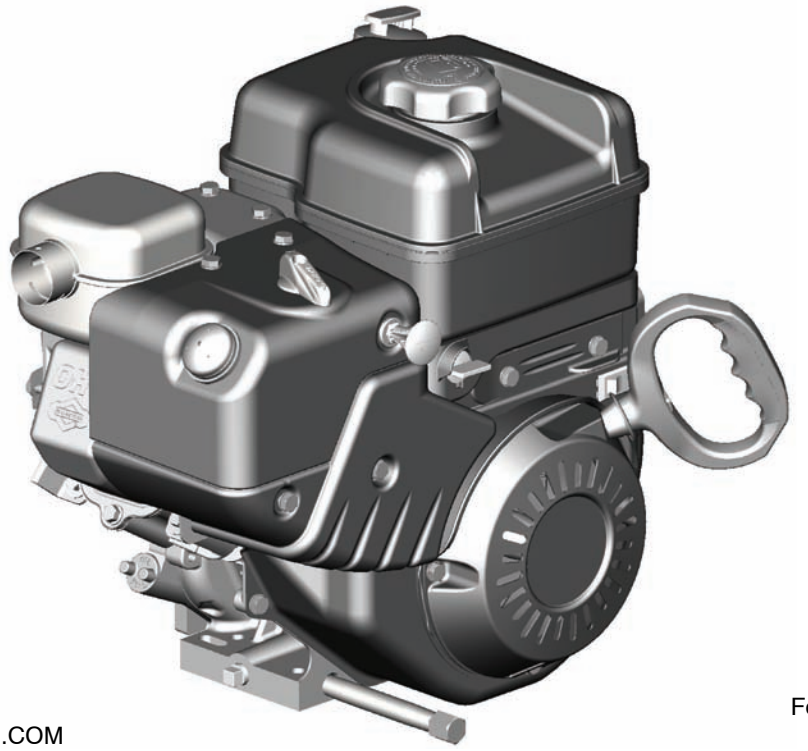

BRIGGSandSTRATTON.COM

Form No. 277104EST-6/07
Printed in U.S.A.

Čeština

cs

Děkujeme za zakoupení tohoto kvalitního motoru Briggs & Stratton. Těší nás, že důvěřujete značce Briggs & Stratton. Budete-li při provozu a údržbě svého výrobku značky Briggs & Stratton postupovat podle pokynů uvedených v této příručce, bude Vám mnoho let poskytovat spolehlivé služby.

Tato příručka obsahuje bezpečnostní informace nezbytné pro to, abyste věděli, jaká nebezpečí a rizika souvisí s motory a jak se jim vyhnout. Obsahuje i pokyny, jak řádně motor používat a jak se něj starat. Vzhledem k tomu, že korporace Briggs & Stratton nemusí nutně vědět, jaké zařízení bude tento motor pohánět, je důležité, abyste si přečetli a pochopili tyto pokyny a pokyny pro zařízení, které tento motor pohání. **Uschovejte tyto pokyny pro budoucí použití.**

Kde nás najít

Technickou pomoc a servis pro motor Briggs & Stratton nemusíte nikdy hledat daleko. Na světě existuje více než 30 000 autorizovaných dealerů výrobků značky Briggs & Stratton, kteří zajišťují jakostní náhradní díly a technickou pomoc a servis. Nejbližšího dealera a servis naleznete pomocí našeho lokalizátora dealerů na stránce **BRIGGSandSTRATTON.COM** nebo zavoláte-li na zákaznickou linku společnosti Briggs & Stratton **(800) 233-3723**.

Potřebujete-li náhradní díly nebo technickou pomoc, zapište dolů model motoru, typové a kódové číslo a datum nákupu. Tato naleznete na svém motoru (viz kapitola ***Funkce a ovládací prvky***).

Datum nákupu: _____
DD/MM/RRRR

Model motoru: _____
Model: Typ: Kód:

Obsah

Bezpečnost 3
Funkce a ovládací prvky 6
Fungování 7
Údržba 12
Zjišťování a opravy závad 18
Záruky 19
Specifikace 20

Copyright © 2007 Briggs & Stratton Corporation, Milwaukee, WI, USA. Všechna práva vyhrazena.
Vytištěno v USA

Briggs & Stratton je zapsaná ochranná značka korporace Briggs & Stratton Corporation Milwaukee, WI, USA.

Všeobecné informace

Jedná se o jednoválcový vzduchem chlazený motor. Splňuje nízkoemisní limity.

Ve státě Kalifornie jsou motory série 120000, 150000, 200000, 210000 certifikovány organizací California Air Resources Board na splnění emisních limitů po 250 hodin. Tato certifikace nedává kupujícímu, vlastníkovi nebo uživateli tohoto motoru žádné další záruky, pokud jde o výkon nebo životnost tohoto motoru. Na tento motor se vztahují výhradně záruky na výrobek a emise, které jsou uvedeny na jiném místě této příručky.

Symboly a varování

Symbol bezpečnostního upozornění ⚠ označuje bezpečnostní informace týkající se rizik, která mohou způsobit úraz. Signální slovo (NEBEZPEČÍ, UPOZORNĚNÍ nebo VÝSTRAHA) se používá spolu s varovným symbolem pro vyznačení pravděpodobnosti a potenciální vážnosti úrazu. Mimo to může být pro označení druhu nebezpečí použit symbol nebezpečí.

⚠ **NEBEZPEČÍ** označuje ohrožení, které, není-li eliminováno, **způsobí smrt nebo vážný úraz.**

⚠ **VAROVÁNÍ** označuje ohrožení, které, není-li eliminováno, **může způsobit smrt nebo vážný úraz.**

⚠ **POZOR** označuje ohrožení, které, není-li eliminováno, **může způsobit lehký, nebo středně těžký úraz.**

POZOR, pokud se použije **bez** varovného symbolu, označuje situaci, **v níž by mohlo dojít k poškození produktu.**

⚠ VAROVÁNÍ

Výfukové plyny tohoto výrobku obsahují chemikálie, o nichž je ve státě Kalifornie známo, že způsobují rakovinu, poškození plodu či jiné poruchy reprodukce.

⚠ VAROVÁNÍ

Briggs & Stratton neschvaluje ani nepovoluje použití těchto motorů na tříkolových terénních vozidlech (ATV), motocyklech, zábavních/rekreačních motokárách, letadlech nebo vozidlech určených pro sportovní soutěže. Takové použití těchto motorů by mohlo vést ke škodám na majetku, vážnému zranění (včetně ochrnutí) nebo i ke smrtelnému úrazu.

POZOR: Tento motor byl odeslán společností Briggs & Stratton bez oleje. Než motor nastartujete, ještě jednou zkontrolujte, zda jste doplnili olej podle pokynů uvedených v této příručce. Jestliže nastartujete motor bez oleje, zničí se tak, že už nepůjde opravit a nebude kryt žádnou zárukou.

BEZPEČNOSTNÍ A KONTROLNÍ SYMBOLY

VAROVÁNÍ

Benzin a jeho páry jsou vysoce hořlavé a výbušné.

Požár nebo výbuch může způsobit vážné popáleniny nebo i smrt.

Když doplňujete palivo

- Vypněte motor a před sejmutím uzávěru palivové nádrže jej nechte nejméně 2 minuty chladnout.
- Nádrž plňte venku nebo v dobře větraném prostoru.
- Nepřeplňujte palivovou nádrž. Nádrž plňte zhruba 38mm (1,5 in) pod horní okraj hrdla kvůli tepelné roztažnosti paliva.
- Benzín chraňte před jiskrami, otevřeným ohněm, věčnými plamínky, horkem a jinými zdroji vznícení.
- Kontrolujte palivové potrubí, nádrž a víčko a všechny spoje na těsnost a praskliny. V případě potřeby proveďte výměnu.
- Jestliže rozlijete palivo, počkejte, až se odpaří a teprve potom spusťte motor.

Při spouštění motoru

- Zkontrolujte, zda jsou na svém místě svíčky, tlumič výfuku, víčko palivové nádrže a vzduchový filtr, a zda jsou dobře zajištěny.
- Neotáčejte motorem při odstraněné svíčce.
- Při přeplavení motoru nastavte sytič (je-li k dispozici) do polohy OPEN/RUN (chod) a škrtící klapku do polohy FAST (rychle) a protáčejte motor, dokud nenaskočí.

Při obsluze zařízení

- Nenaklánějte motor ani zařízení do polohy, která by způsobila únik benzínu.
- Motor se nesmí zastavovat zahlcením karburátoru.
- Nikdy nestartujte ani nenechte běžet motor s demontovanou sestavou vzduchového čističe nebo filtru.

Při výměně oleje

- když vypouštíte olej z horní plnící olejové trubky, musí být palivová nádrž prázdná, protože jinak může palivo unikat z nádrže a způsobit požár nebo explozi.

Při přepravě zařízení

- Zařízení přepravujte s PRÁZDNOU palivovou nádrží nebo zavřeným palivovým kohoutem.

Při skladování benzínu nebo zařízení s palivem v nádrži

- Uchovávejte odděleně od pecí, kamen, ohřívačů vody či jiných zařízení, která mají věčný plamínek nebo od jiných zdrojů zapálení. Mohou zažehnout benzinové páry.

VAROVÁNÍ

Spouštění motoru je doprovázené jiskřením.

Jiskření může zažehnout přítomné hořlavé plyny.

Výsledkem může být požár nebo výbuch.

- Nespouštějte motor, uniká-li v prostoru zemní plyn nebo propan-butan (LPG).
- Nepoužívejte stlačené startovací kapaliny, jejich páry jsou hořlavé.

VAROVÁNÍ

Motory produkují oxid uhelnatý, což je bezbarvý jedovatý plyn bez zápachu.

Vdechování oxidu uhelnatého může způsobit nevolnost, mdloby až smrt.

- Spouštějte a provozujte motor venku.
- Nespouštějte ani neprovozujte motor v uzavřeném prostoru, i když jsou otevřená okna i dveře.

VAROVÁNÍ

Obsah je V PŘÍPADĚ POŽITÍ ZDRAVÍ ŠKODLIVÝ NEBO SMRTELNĚ JEDOVATÝ. Zabraňte potřísnění očí, pokožky nebo oděvu. Nepožívejte. Nevdechujte rozprášenou mlhu nebo výpary. Nadměrné působení na oči nebo pokožku může způsobit podráždění. STABILIZÁTOR PALIVA UCHOVÁVEJTE MIMO DOSAH DĚTÍ.

Stabilizátor paliva je nebezpečná chemikálie. **

- V PŘÍPADĚ POŽITÍ, okamžitě přivolejte lékaře. Nevyvolávejte zvracení. Při vdechnutí odveďte postiženého na čerstvý vzduch. V případě vniknutí do oka nebo potřísnění kůže, oplachujte postižené místo 15 minut tekoucí vodou.
- Neotevřené zásobníky skladujte v chladných, suchých a dobře větraných prostorách. Pokud zařízení nepoužíváte, ponechte otevřený zásobník ve víčku palivové nádrže a uzavřete jím palivovou nádrž.

** Stabilizátor paliva obsahuje 2,6-di-tert-butylfenol (128-39-2) a alifatický ropný destilát (64742-47-8).

- *V případě akutního nebezpečí se okamžitě spojte s lékařem a volejte na telefonní číslo 2 24919293, kde získáte bezpečnostní informace o materiálu.*

VAROVÁNÍ

Rychlé zatažení (zpětné ”kopnutí”) lanka spouštěče přitáhne ruku a paži k motoru rychleji, než ho stačíte pustit.

Je tu nebezpečí zlomeniny, odření nebo natažení šlach.

- Při startování motoru táhněte za lanko spouštěče pomalu, dokud neucítíte odpor a pak rychle zatáhněte, abyste zabránili zpětnému kopnutí.
- Před spuštěním motoru zbavte motor veškerého vnějšího vybavení/zátěže.
- Přímo spřažené součásti zařízení, např. nože, oběžná kola, řemenice, ozubená kola atd., musí být bezpečně upevněny.

VAROVÁNÍ

Otáčivé části se mohou dostat do styku nebo zachytit ruce, nohy, vlasy, oděv či výstroj.

Může dojít k těžkým tržným ranám až amputacím končetin.

- Provozujte zařízení pouze s upevněnými ochrannými kryty.
- Nepřibližujte ruce a nohy k rotujícím částem.
- Sepněte si dlouhé vlasy a sejměte šperky.
- Nenoste volně vlající oděv, volně visící stahovací tkalouny a šňůry, jež mohou být zachyceny.

VAROVÁNÍ

Provozem motorů se vytváří teplo. Díly motoru, zejména tlumič výfuku, jsou za provozu extrémně horké.

Ve styku s nimi mohou vzniknout vážné popáleniny.

Hořlavý materiál, jako je listí, tráva, roští atd., může vzplanout.

- Před manipulací nechejte tlumič výfuku, válec a žebra motoru vychladnout.
- Odstraňujte hořlavé nečistoty, hromadící se v prostoru tlumiče a válce.
- Před použitím zařízení na zalesněném, travnatém nebo křovím porostlém nekultivovaném pozemku namontujte a udržujte ve funkčním stavu lapač jisker. Vyžaduje to stát Kalifornie (paragraf 4442 Kalifornského zákona o veřejných zdrojích). Ostatní státy mají podobné zákony. Na federálních pozemcích platí federální zákony.

VAROVÁNÍ

Neúmyslné jiskření může způsobit požár nebo úraz elektrickým proudem.

Neúmyslné spuštění motoru může způsobit zachycení, amputaci končetiny nebo tržné rány.

Riziko požáru

Před prováděním seřizování nebo oprav:

- Odpojte kabel od zapalovací svíčky a uložte jej dále od zapalovací svíčky.
- Odpojte kabel od záporného vývodu akumulátoru (jen pokud je motor vybaven elektrickým spouštěčem).
- Používejte pouze správné nástroje.
- Otáčky motoru se nesmí zvyšovat úpravami pružin regulátoru, táhel a ostatních dílů.
- Náhradní díly tlumiče výfuku musí být stejné jako originály a namontované na původních místech.
- Na setrvačník netlučte kladivem nebo tvrdým předmětem, protože hrozí rozpad setrvačníku při dalším provozu.

Při zkoušení svíčky:

- Použijte schválenou zkoušečku zapalovacích svíček
- Nezkoušejte jiskru zapalování při vyjmuté svíčce.

Funkce a ovládací prvky

A. Identifikace motoru
Model Typ Kód

B. Zapalovací svíčka

C. Sytič

D. Plnicí tlačítko karburátoru

E. Přívodní ventil paliva

F. Rukojeť lanka spouštěče

G. Palec svíčky

H. Spínač (volitelný)

I. Palivová nádrž a víčko

J. Uzávěr otvoru pro plnění oleje

K. Olejová měrka/plnicí otvor

L. Vypouštěcí zátka oleje

M. Tlumič
Ochranný plech tlumiče (volitelný)
Vychylovací plech tlumiče

N. Pojistný klíč

O. Tlačítkové elektrické spouštění

P. Sněhový kryt

Q. Zásuvka napájecího kabelu

R. Elektrický startér

S. Ovladač škrtící klapky (volitelný)

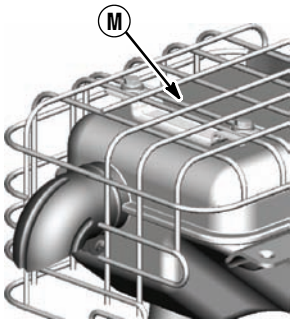

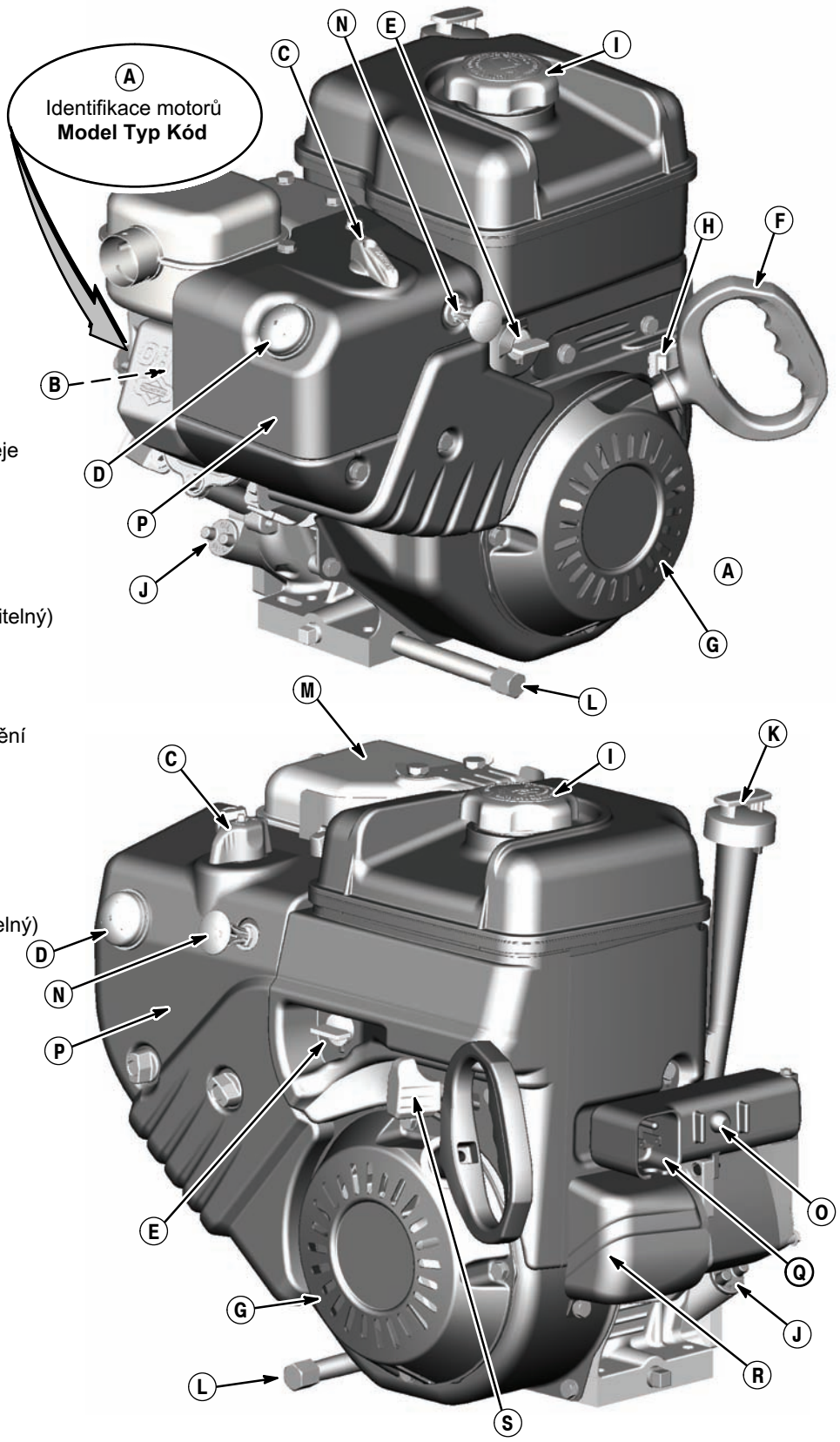

Objem oleje

Objem oleje (viz část ***Specifikace***)

Doporučené oleje

Nejlepší výkonnosti dosáhnete, budete-li používat doporučené oleje používat značky Briggs & Stratton s potvrzenou zárukou. Ostatní vysoce jakostní detergentní oleje jsou přijatelné, jestliže jsou klasifikovány minimálně pro SF, SG, SH, SJ. Nepoužívejte zvláštní aditiva.

Venkovní teploty určují správnou viskozitu oleje pro motor. Pro očekávaný rozsah venkovní teploty vyberte nejlepší viskozitu pomocí tabulky.

Poznámka: Syntetický olej vyhovující homologaci API „ILSAC GF-2", opatřený homologační značkou API (uvedenou nalevo) a klasifikovaný minimálně jako "SJ/CF ENERGETICKY ÚSPORNÝ" je vhodný pro všechny teplotní rozsahy. **Použití syntetického oleje nemění dobu předepsanou pro výměnu oleje.**

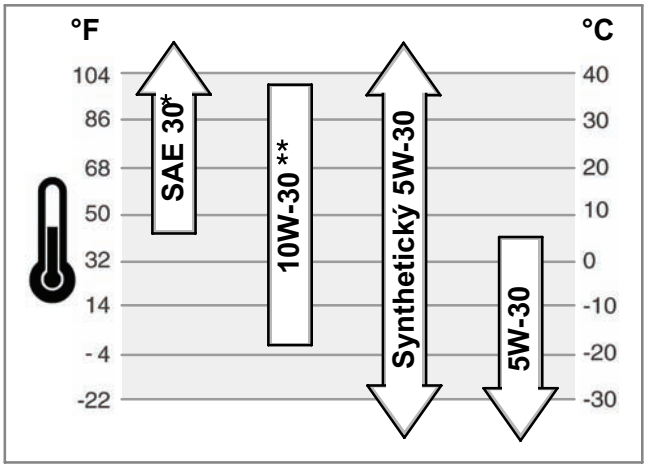

* Používání oleje SAE 30 při teplotách nižších než 4°C (40°F) způsobuje obtížné startování.

** Použití oleje 10W-30 při teplotách nad 27°C (80°F) může způsobit zvýšenou spotřebu oleje. V tomto případě kontrolujte častěji stav oleje.

Kontrola/dolití oleje

Před doplněním nebo kontrolou oleje

- Motor dejte do vodorovné polohy.
- Vyčistěte prostor pro doplňování oleje od nečistot.

Modely s uzávěrem plnicího otvoru oleje (obrázek 1)

1. Sejměte uzávěr plnicího otvoru oleje (**A**).
2. Při doplňování oleje nalévejte olej pomalu do nalévacího otvoru motoru (**B**). Naplňte až do přetečení.
3. Vraťte uzávěr na místo a utáhněte ho.

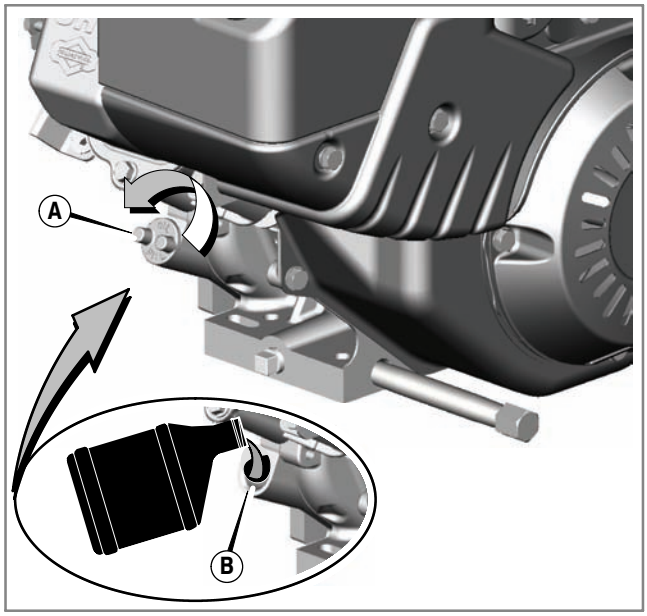

obrázek 1

Modely s vytahovací měrkou stavu oleje (obrázek 2)

1. Vyjměte měrku (**C**) a otřete ji čistou tkaninou.
2. Vložte měrku a utáhněte ji.
3. Vyjměte měrku a zkontrolujte hladinu oleje. Ujistěte se, že je olej na značce FULL (**D**) na měrce.
4. Při doplňování oleje nalévejte olej pomalu do nalévacího otvoru motoru (**B**). **Nepřeplňujte.** Po doplnění oleje počkejte jednu minutu a pak stav oleje znovu zkontrolujte.
5. Olej doplňte až ke značce FULL (**D**) na měrce.
6. Zasuňte měrku zpět a utáhněte ji.

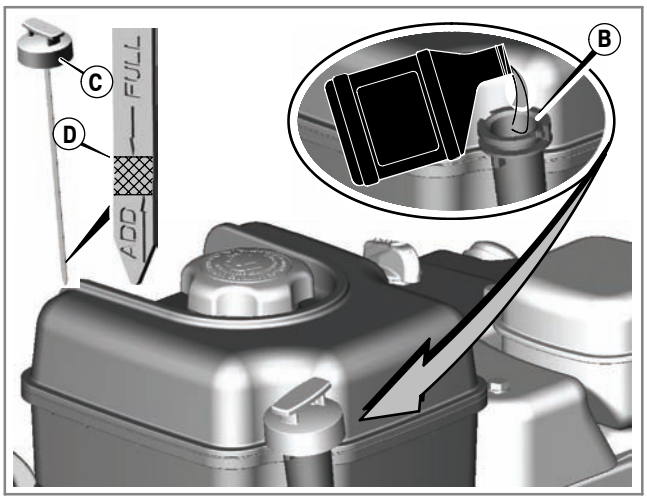

obrázek 2

Doporučení týkající se benzínu

Palivo musí splňovat následující požadavky:

- Používejte čistý, čerstvý bezolovnatý benzín.
- Minimálně 87 oktanů/87 AKI (91 RON). V případě, že používáte stroj ve vyšších nadmořských výškách, viz níže.
- Přijatelný je benzín obsahující do 10 % ethanolu (směsi benzínu s alkoholem) nebo do 15 % MTBE (methyl-tercio-butyl-ether).

POZOR: Nepoužívejte neschválené benzíny, jako například E85. Nepřidávejte do benzínu olej ani neupravujte motor pro provoz s alternativními palivy. Došlo by k poškození součástí motoru a **ztrátě záruky na motor**.

Do paliva přidávejte stabilizátor paliva, abyste zabránili tvorbě gumy v palivové soustavě. Viz ***Skladování.*** Všechna paliva nejsou stejná. Pokud se objeví problémy se spouštěním nebo výkonností motoru, změňte dodavatele paliva nebo značku. Tento motor je úředně schválen jako benzínový motor. Systém řízení emisí tohoto motoru je EM (Engine Modifications)

Větší nadmořské výšky

Ve výškách nad 1 524 m (5 000 stop) je přípustný minimálně 85oktanový/85 AKI (89 RON) benzín. Aby byly dodrženy emisní limity, musí být motor pro vyšší nadmořské výšky seřízen. Provoz bez tohoto seřízení způsobí sníženou výkonnost, zvýšenou spotřebu paliva a zvýšené emise. Informace o seřízení pro vyšší nadmořské výšky získáte u autorizovaného prodejce značky Briggs & Stratton.

Provoz motoru pří nadmořských výškách pod 762 m (2 500 stop) s přestavbou pro vyšší nadmořské výšky se nedoporučuje.

Doplnění paliva

VAROVÁNÍ

Benzin a jeho páry jsou vysoce hořlavé a výbušné.

Požár nebo výbuch může způsobit vážné popáleniny nebo i smrt

Když doplňujete palivo

- Vypněte motor a před sejmutím uzávěru palivové nádrže jej nechte nejméně 2 minuty chladnout.
- Nádrž plňte venku nebo v dobře větraném prostoru.
- Nepřeplňujte palivovou nádrž. Nádrž plňte zhruba 38mm (1,5 in) pod horní okraj hrdla kvůli tepelné roztažnosti paliva.
- Benzín chraňte před jiskrami, otevřeným ohněm, věčnými plamínky, horkem a jinými zdroji vznícení.
- Kontrolujte palivové potrubí, nádrž a víčko a všechny spoje na těsnost a praskliny. V případě potřeby proveďte výměnu.
- Jestliže rozlijete palivo, počkejte, až se odpaří a teprve potom spusťte motor.

1. Odstraňte z prostoru víčka nečistotu a špínu. Víčko sejměte (**A)** (obrázek 3).
2. Naplňte palivovou nádrž (**B)** benzínem. Kvůli tepelné roztažnosti paliva nesmí hladina paliva sahat nad spodní okraj hrdla palivové nádrže (**C**).
3. Nasaďte uzávěr palivové nádrže.

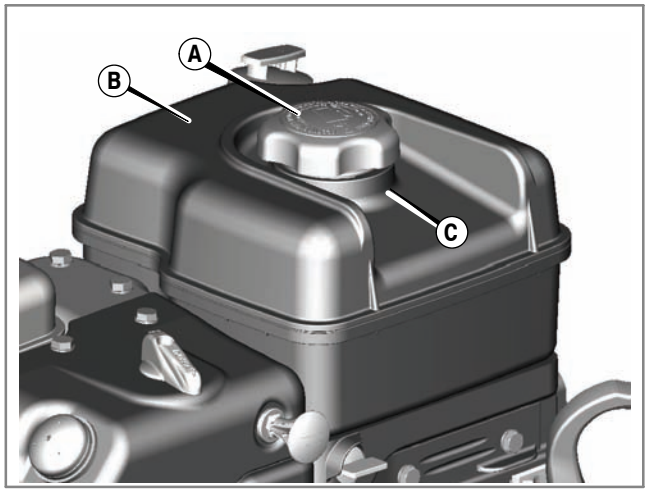

obrázek 3

Uzávěr palivové nádrže® Fresh Start

VAROVÁNÍ

Obsah je V PŘÍPADĚ POŽITÍ ZDRAVÍ ŠKODLIVÝ NEBO SMRTELNĚ JEDOVATÝ. Zabraňte potřísnění očí, pokožky nebo oděvu. Nepožívejte. Nevdechujte rozprášenou mlhu nebo výpary. Nadměrné působení na oči nebo pokožku může způsobit podráždění. STABILIZÁTOR PALIVA UCHOVÁVEJTE MIMO DOSAH DĚTÍ.

Stabilizátor paliva je nebezpečná chemikálie.**

- V PŘÍPADĚ POŽITÍ, okamžitě přivolejte lékaře. Nevyvolávejte zvracení. Při vdechnutí odveďte postiženého na čerstvý vzduch. V případě vniknutí do oka nebo potřísnění kůže, oplachujte postižené místo 15 minut tekoucí vodou.
- Neotevřené zásobníky skladujte v chladných, suchých a dobře větraných prostorách. Pokud zařízení nepoužíváte, ponechte otevřený zásobník ve víčku palivové nádrže a uzavřete jím palivovou nádrž.

** Stabilizátor paliva obsahuje 2,6-di-tert-butylfenol (128-39-2) a alifatický ropný destilát (64742-47-8).

- *V případě akutního nebezpečí se okamžitě spojte s lékařem a volejte na telefonní číslo 2 24919293, kde získáte bezpečnostní informace o materiálu.*

Některé motory jsou vybaveny speciálním uzávěrem palivové nádrže Fresh Start (**A**) (obrázek 4). Tento uzávěr je zkonstruován tak, aby se do něj mohl vložit zásobník (**B**) se stabilizátorem paliva, který se prodává samostatně. Zásobník nainstalujte takto:

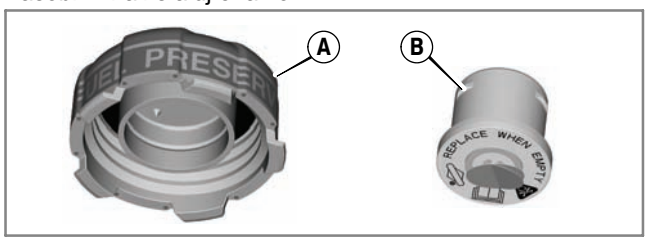

obrázek 4

1. Sejměte uzávěr paliva (**A**) z palivové nádrže (**C**) (obrázek 5).
2. Zatlačte menší konec (**D**) zásobníku (**B**) do uzávěru paliva.
3. Zamáčkněte (**E**) zásobník do uzávěru paliva až zacvakne.
4. Vytáhněte pásek, (**F**) čímž sejmete krycí fólii.
5. Nasaďte uzávěr palivové nádrže.
6. Při doplňování paliva zkontrolujte množství stabilizátoru paliva v zásobníku. Je-li zásobník prázdný, vyjměte ho a vložte nový.

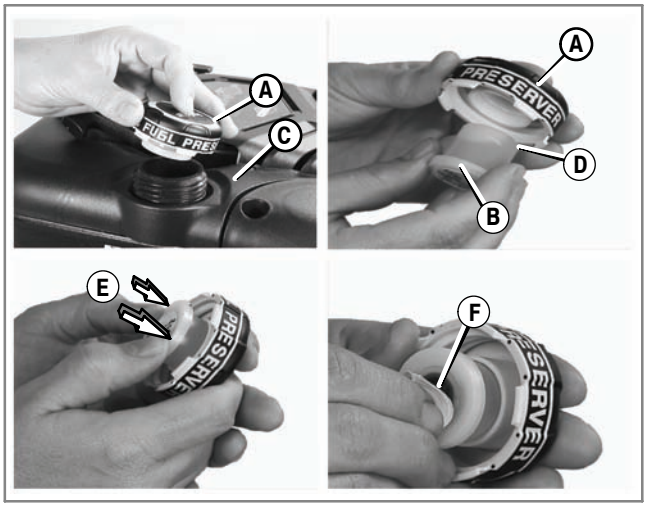

obrázek 5

Jak nastartovat motor

VAROVÁNÍ

Rychlé zatažení (zpětné ”kopnutí”) lanka spouštěče přitáhne ruku a paži k motoru rychleji, než je stačíte pustit.

Je tu nebezpečí zlomeniny, odření nebo natažení šlach.

- Při startování motoru táhněte za lanko spouštěče pomalu, dokud neucítíte odpor a pak rychle zatáhněte, abyste zabránili zpětnému kopnutí.

VAROVÁNÍ

Benzin a jeho páry jsou vysoce hořlavé a výbušné.

Požár nebo výbuch může způsobit vážné popáleniny nebo i smrt

Při spouštění motoru

- Zkontrolujte, zda jsou na svém místě svíčky, tlumič výfuku, víčko palivové nádrže a vzduchový filtr, a zda jsou dobře zajištěny.
- Neotáčejte motorem při odstraněné svíčce.
- Při přeplavení motoru nastavte sytič (je-li k dispozici) do polohy open/run (chod) a škrtící klapku do polohy fast (rychle) a protáčejte motor, dokud nenaskočí.

VAROVÁNÍ

Motory produkují oxid uhelnatý, což je bezbarvý jedovatý plyn bez zápachu.

Vdechování oxidu uhelnatého může způsobit nevolnost, mdloby až smrt.

- Spouštějte a provozujte motor venku.
- Nespouštějte ani neprovozujte motor v uzavřeném prostoru, i když jsou otevřená okna i dveře.

VAROVÁNÍ

Neúmyslné jiskření může způsobit požár nebo úraz elektrickým proudem.

Neúmyslné spuštění motoru může způsobit zachycení, amputaci končetiny nebo tržné rány.

- Použijte třívodičový prodlužovací kabel.
- Nejprve připojte prodlužovací kabel ke přípojce elektrického startéru a teprve pak do zásuvky na zdi. Jestliže je potřeba přidat další prodlužovací kabel, použijte třívodičový.
- V případě poškození napájecího kabelu, musí jeho výměnu zajistit výrobce, jeho servis nebo stejně kvalifikovaná osoba, aby nedošlo k ohrožení života.

POZOR: Tento motor byl odeslán společností Briggs & Stratton bez oleje. Než motor nastartujete, ještě jednou zkontrolujte, zda jste doplnili olej podle pokynů uvedených v této příručce. Jestliže nastartujete motor bez oleje, zničí se tak, že už nepůjde opravit a nebude kryt žádnou zárukou.

1. Zkontrolujte stav oleje. Viz část ***Kontrola/doplňování oleje*** .
2. Zkontrolujte, zda jsou ovládací prvky pohonu (pokud je jimi zařízení vybaveno) vypnuty. V příručce zařízení vyhledejte umístění a fungování těchto ovládacích prvků.
3. Zatlačte spínač (**E**), pokud je jím zařízení vybaveno, do polohy on (zapnuto) (obrázek 6).

   nebo

   Nastavte páku akcelerátoru (**B**), pokud je jí zařízení vybaveno, do polohy fast (rychle) (obrázek 7).

   Provozujte motor s pákou akcelerátoru v poloze fast (rychle).

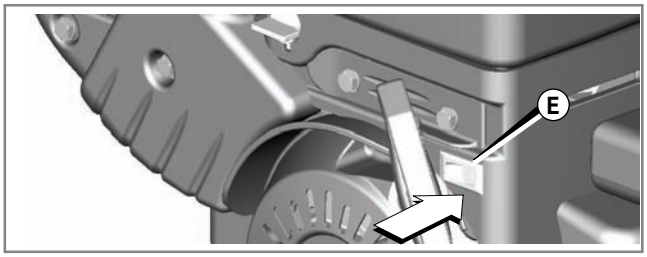

obrázek 6

4. Otevřete palivový uzavírací kohout (**A**), pokud je jím zařízení vybaveno (obrázek 7).
5. Zasuňte bezpečnostní klíč (**C**).
6. Otočte spínač sytiče (**D**) do polohy sytič.

   Poznámka: Nepoužívejte sytič ke spuštění teplého motoru.
7. Stiskněte dvakrát (**F**) tlačítko pro lehký start. Viz obrázek 7.

   Poznámka: Nepoužívejte tlačítko pro lehký start k spuštění teplého motoru.

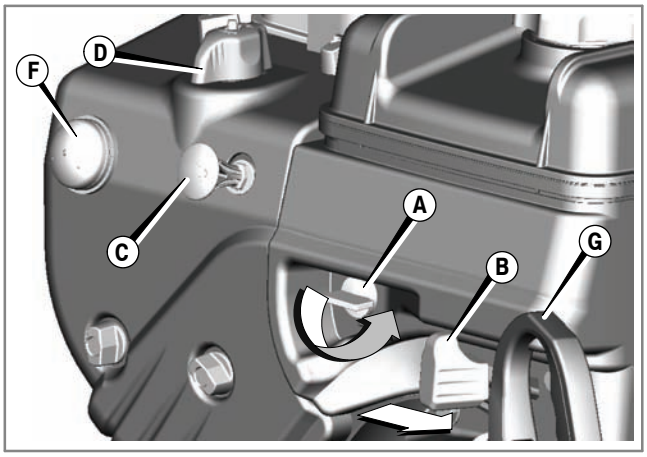

obrázek 7

8. **Spouštění pomocí lankového spouštěče:** Držte pevně rukojeť lanka spouštěče (**G,** obrázek 7). Vytahujte pomalu lanko spouštěče, dokud neucítíte odpor. Pak prudce zatáhněte.

   Poznámka: Pokud motor ani po třech pokusech nenastartuje, podívejte se do ***části*** Zjišťování a opravy závad.

⚠ VAROVÁNÍ: Rychlé zatažení (zpětné ”kopnutí”) lanka spouštěče přitáhne ruku a paži k motoru rychleji, než je stačíte pustit. Je tu nebezpečí zlomeniny, odření nebo natažení šlach. Při startování motoru táhněte za lanko spouštěče pomalu, dokud neucítíte odpor a pak rychle zatáhněte, abyste zabránili zpětnému kopnutí.

9. **Elektrické spouštění:** Nejprve zapojte prodlužovací kabel do zásuvky napájecího kabelu (**F,** obrázek 8) a teprve pak do zásuvky na zdi. Jestliže je potřeba přidat další prodlužovací kabel, použijte třívodičový.

⚠ VAROVÁNÍ: V případě poškození prodlužovacího kabelu musí jeho výměnu zajistit výrobce, jeho servis nebo stejně kvalifikovaná osoba, aby nedošlo k ohrožení životů.

10. **Elektrické spouštění:** Stiskněte tlačítko (**I**). Po spuštění motoru, nejprve odpojte prodlužovací kabel ze zásuvky na zdi a teprve potom ze zásuvky napájecího kabelu (**H**).

POZOR: Životnost spouštěče prodloužíte, budete-li používat krátké spouštěcí cykly (maximálně pět sekund). Mezi jednotlivými spouštěcími cykly udělejte jednominutovou přestávku.

Poznámka: Pokud motor ani po třech pokusech nenastartuje, podívejte se do ***části*** Zjišťování a opravy závad.

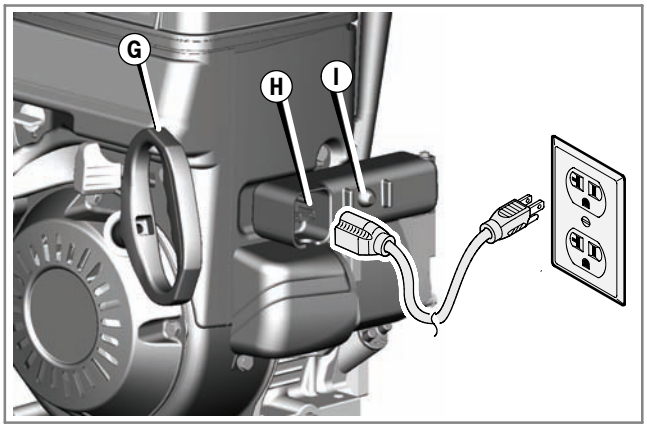

obrázek 8

11. Nechte motor několik minut zahřát. Pak pomalu posuňte spínač sytiče po polohy run (chod).

Jak zastavit motor

⚠ VAROVÁNÍ

Benzin a jeho páry jsou vysoce hořlavé a výbušné.

Požár nebo výbuch může způsobit vážné popáleniny nebo i smrt

- Motor se nesmí zastavovat zahlcením karburátoru.

1. Posuňte spínač (**A**), pokud je jím zařízení vybaveno, do polohy stop (vypnuto) (obrázek 9).

   nebo

   Posuňte páku akcelerátoru (**B**), pokud je jím zařízení vybaveno, do polohy slow (pomalu) a pak do polohy stop (vypnuto) (obrázek 10).

2. Vyjměte bezpečnostní klíč (**C**, obrázek 10). Uchovávejte bezpečnostní klíč mimo dosah dětí.
3. po zastavení motoru, zavřete palivový kohout (**D**).

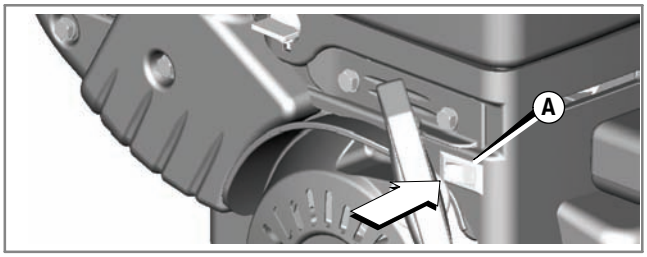

obrázek 9

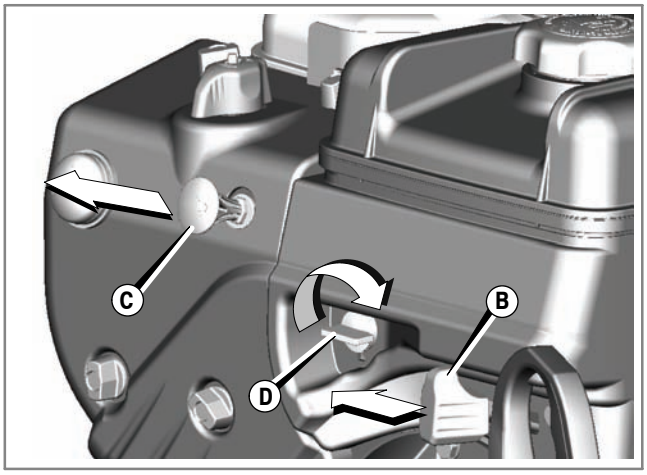

obrázek 10

Pravidelná údržba zlepší výkonnost a životnost zařízení. **Používejte pouze originální náhradní díly zařízení. Jiné díly nemusí mít takovou výkonnost, mohou motor poškodit a mohou způsobit zranění.** Kromě toho použití jiných dílů může zrušit platnost záruky.

Doporučujeme svěřit veškerý servis a údržbu motorů a jejich dílů některému autorizovanému prodejci značky Briggs & Stratton.

POZOR: Aby motor správně fungoval, musí všechny jeho součásti zůstat na svém místě.

Omezení emisí

Údržbu, výměnu nebo opravu zařízení a systémů řízení emisí může provádět jakékoli zařízení nebo osoba zabývající se opravami nesilničních motorů. Chcete-li však mít servis řízení emisí „zdarma", musí práci provádět prodejce autorizovaný továrnou. Viz záruka dodržování emisních limitů.

VAROVÁNÍ

Neúmyslné jiskření může způsobit požár nebo úraz elektrickým proudem.

Neúmyslné spuštění motoru může způsobit zachycení, amputaci končetiny nebo tržné rány.

Riziko požáru

Před prováděním seřizování nebo oprav:

- Odpojte kabel od zapalovací svíčky a uložte jej dále od zapalovací svíčky.
- Používejte pouze správné nástroje.
- Otáčky motoru se nesmí zvyšovat úpravami pružin regulátoru, táhel a ostatních dílů.
- Náhradní díly tlumiče výfuku musí být stejné jako originály a namontované na původních místech.
- Na setrvačník netlučte kladivem nebo tvrdým předmětem, protože hrozí rozpad setrvačníku při dalším provozu.

Při zkoušení svíčky:

- Použijte schválenou zkoušečku zapalovacích svíček
- Nezkoušejte jiskru zapalování při vyjmuté svíčce.

Tabulka údržby

Dodržujte hodinový nebo kalendářní interval podle toho, ke kterému dojde dřív.

Prvních 5 pracovních hodin
• Vyměňte olej
Každých 8 hodin provozu nebo denně
• Zkontrolujte stav oleje v motoru.
Každých 50 hodin nebo jednou ročně
• Vyměňte olej v motoru. • Zkontrolujte tlumič a ochranný plech tlumiče
Jednou ročně
• Vyměňte zapalovací svíčky • Překontrolujte vůli ventilu **

** Není potřeba, pokud nemáte problémy s výkonností motoru.

Seřízení karburátoru

Nikdy neseřizujte karburátor. Karburátor byl seřízen v továrně tak, aby účinně fungoval za většiny podmínek. Pokud je však seřízení třeba, tuto službu si objednejte u autorizovaného prodejce značky Briggs & Stratton.

POZOR: Výrobce zařízení, do kterého je motor osazen, uvádí maximální otáčky motoru vhodné pro provoz svého výrobku. Tyto otáčky **nepřekračujte**.

Postup výměny zapalovací svíčky

Svíčku vyměňte jednou ročně. Zkontrolujte vzdálenost mezi elektrodami (**A**, obrázek 11) drátoměrem (**B**). V případě potřeby vzdálenost znovu nastavte. Namontujte a upevněte zapalovací svíčku doporučeným utahovacím momentem. Nastavení vzdálenosti mezi elektrodami nebo utahovací moment naleznete v části ***Specifikace*** .

Poznámka: V některých státech místní předpisy použití zapalovací svíčky s odporem pro potlačení rušení. Jestliže byl tento motor původně vybaven svíčkou s odporem, používejte k výměně svíček stejného typu.

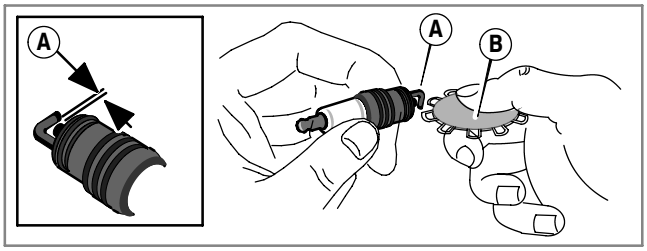

obrázek 11

Přístup k zapalovací svíčce (dvoudílný sněhový kryt)

Přístup k zapalovací svíčce získáte po sejmutí sněhového krytu. Postupujte takto:

1. Vyjměte bezpečnostní klíč (**A**). Uschovejte ho mimo dosah dětí. Viz obrázek 12.

2. Uchopte spínač sytiče (**B**) a vytažením ho sejměte.

3. Vyšroubujte upevňovací šrouby (**C,** obrázek 13).

4. Opatrně sejměte horní část sněhového krytu (**D**). Neodpojujte hadici tlačítka pro lehký start (**E**) nebo táhlo spínače (**F**).

5. Teď (**G**) se dostanete k zapalovací svíčce.

6. Před vrácením sněhového krytu na místo zkontrolujte, zda je zapojena hadice tlačítka pro lehký start a táhlo spínače.

7. Nasaďte horní část sněhového krytu na spodní část sněhového krytu (**H**). Zkontrolujte, zda horní část krytu zapadla do jeho spodní části. Zajistěte upevňovacími šrouby.

8. Nastavte spínač sytiče tak, aby výstupky hřídele sytiče zapadly jeho štěrbin (**I**) a pak zatlačte dolů, čímž dokončíte montáž. Jestliže není spínač nainstalován správně, nebude sytič fungovat.

9. Nevkládejte bezpečnostní klíč, dokud nejste připraveni spustit motor.

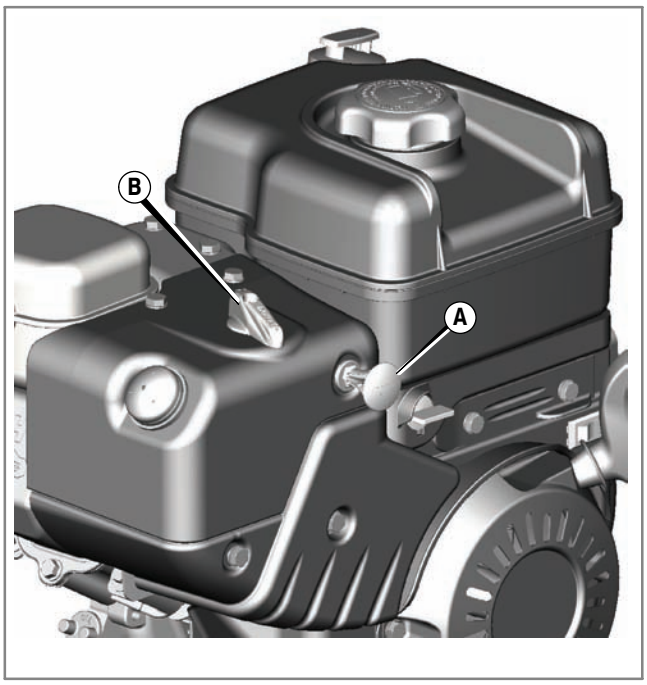

obrázek 12

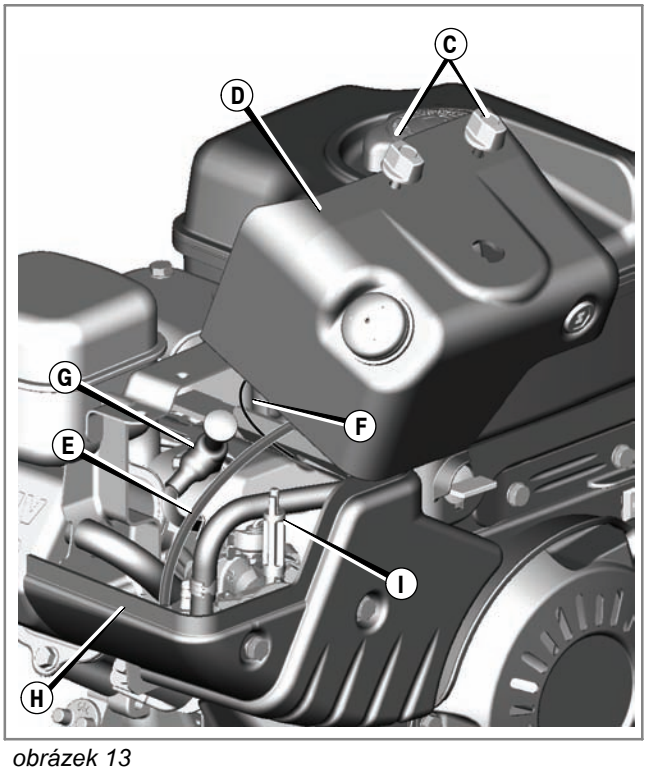

obrázek 13

Přístup k zapalovací svíčce (jednodílný sněhový kryt)

Přístup k zapalovací svíčce získáte po sejmutí sněhového krytu. Postupujte takto:

1. Vyjměte bezpečnostní klíč (**A**). Uschovejte ho mimo dosah dětí. Viz obrázek 14.
2. Uchopte spínač sytiče (**B**) a vytažením ho sejměte.
3. Vyšroubujte upevňovací šrouby (**C**).
4. Opatrně sejměte horní část sněhového krytu (**D**). Neodpojujte hadici tlačítka pro lehký start (**E**) nebo táhlo spínače (**F**) (obrázek 15).
5. Teď (**G**) se dostanete k zapalovací svíčce.
6. Před vrácením sněhového krytu na místo zkontrolujte, zda je zapojena hadice tlačítka pro lehký start a táhlo spínače.
7. Nasaďte sněhový kryt na motor a zašroubujte upevňovací šrouby (obrázek 14).
8. Nainstalujte spínač sytiče na hřídel sytiče (**I**).
9. Nevkládejte bezpečnostní klíč, dokud nejste připraveni spustit motor.

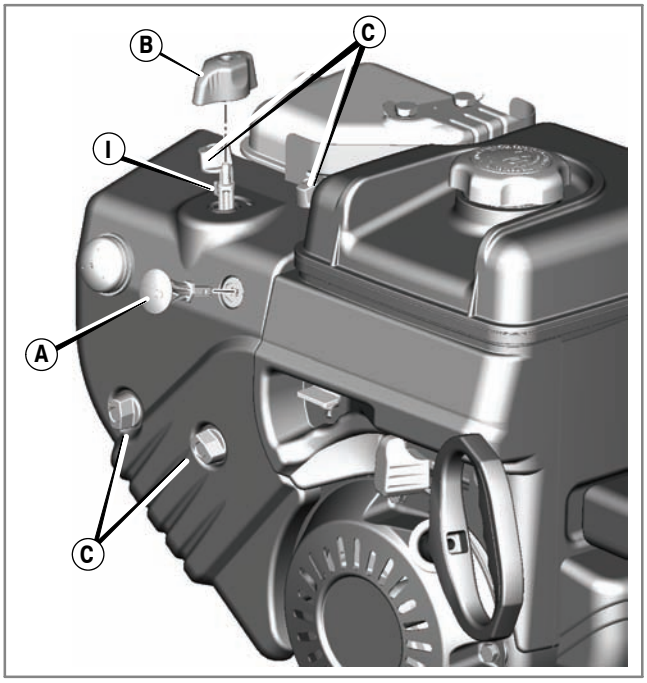

obrázek 14

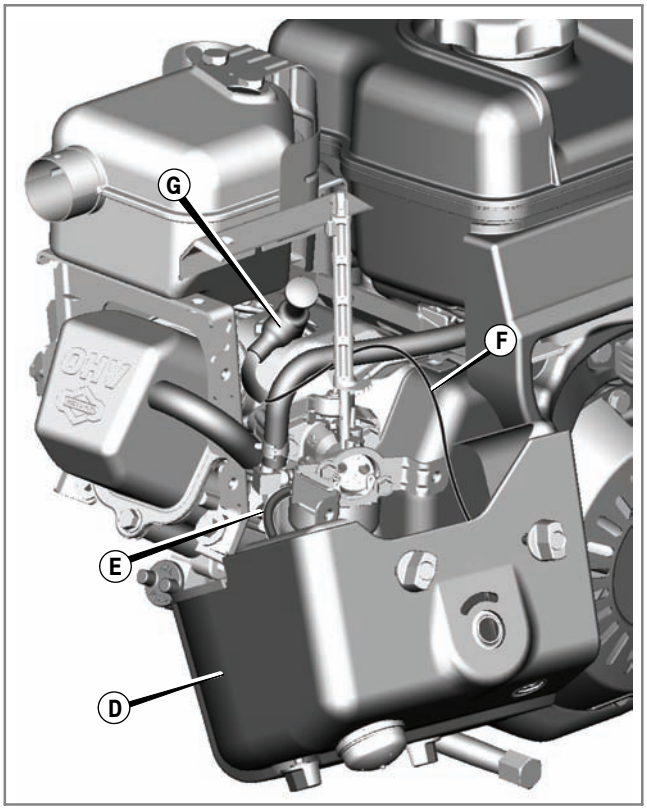

obrázek 15

Zkontrolujte tlumič výfuku a lapač jisker

VAROVÁNÍ

Provozem motorů se vytváří teplo. Díly motoru, zejména tlumič výfuku, jsou za provozu extrémně horké.

Ve styku s nimi mohou vzniknout vážné popáleniny.

Hořlavý materiál, jako je listí, tráva, roští atd., může vzplanout.

- Před manipulací nechejte tlumič výfuku, válec a žebra motoru vychladnout.
- Odstraňujte hořlavé nečistoty, hromadící se v prostoru tlumiče a válce.
- Před použitím zařízení na zalesněném, travnatém nebo křovím porostlém nekultivovaném pozemku namontujte a udržujte ve funkčním stavu lapač jisker. Vyžaduje to stát Kalifornie (odst. 4442 Kalifornského zákona o veřejných zdrojích). Ostatní státy mají podobné zákony. Na federálních pozemcích platí federální zákony.

Zkontrolujte, zda tlumič (**A**) není prasklý, zkorodovaný nebo jinak poškozený. Sejměte vychylovací plech tlumiče (**B**), pokud je jím zařízení vybaveno, a zkontrolujte, zde není poškozen nebo zablokován olejovými usazeninami. Jestliže jsou potřeba náhradní díly, ujistěte se, že použijete jenom originální náhradní díly zařízení.

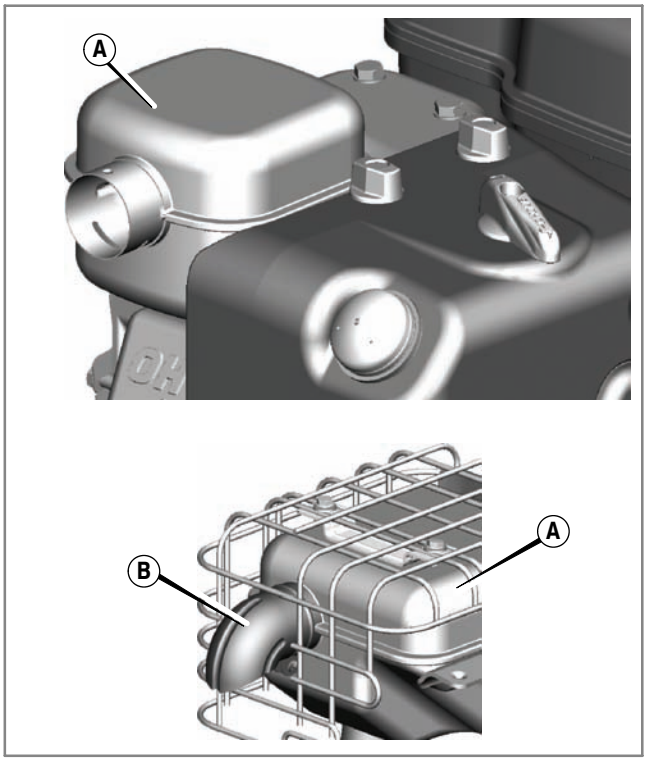

obrázek 16

VAROVÁNÍ: Náhradní díly tlumiče výfuku musí být stejné jako originály a musí být namontované na původních místech, jinak hrozí požár.

Vzduchový filtr

Tento motor **není vybaven** vzduchovým filtrem.
NEPOUŽÍVEJTE jej k ničemu jinému než k odklízení sněhu.

Postup výměny oleje

POZOR: Použitý olej je nebezpečný odpad a musí být likvidován správným způsobem. Použitý olej nepatří do domovního odpadu. Ohledně bezpečné likvidace/recyklace oleje se poraďte s místními úřady, servisním střediskem nebo prodejcem.

Odstraňte olej

1. S vypnutým, ale stále ještě teplým motorem odpojte kabel zapalovací svíčky (**A**) a držte ho dále od svíčky (obrázek 17).

   Poznámka: Přístup ke kabelu zapalovací svíčky získáte po sejmutí sněhového krytu z motoru. Viz ***Přístup k zapalovací svíčce***.

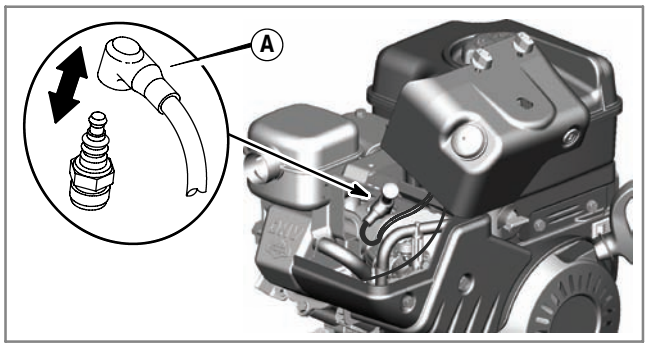

obrázek 17

2. Odstraňte vypouštěcí zátku oleje (**B,** obrázek 18). Vypusťte olej do schválené nádoby.
3. Po vypuštění oleje nasaďte a utáhněte vypouštěcí zátku.

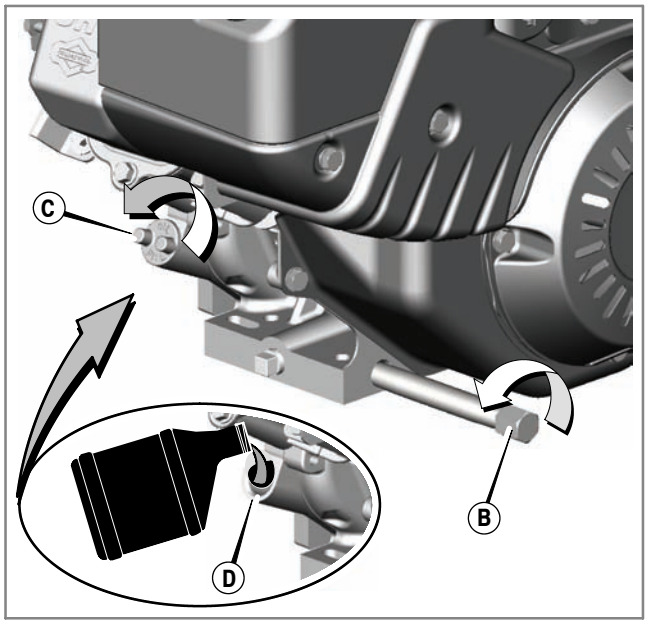

obrázek 18

Doplnění oleje

- Motor dejte do vodorovné polohy.
- Vyčistěte prostor pro doplňování oleje od nečistot.
- Objem oleje naleznete v části ***Specifikace***.

Modely s uzávěrem plnicího otvoru oleje

1. Sejměte uzávěr plnicího otvoru oleje (**C,** obrázek 18).
2. Olej nalévejte do nalévacího otvoru motoru pomalu (**D**). Naplňte až do přetečení.
3. Vraťte uzávěr na místo a utáhněte ho.

Modely s vytahovací měrkou stavu oleje

1. Vyjměte měrku (**E,** obrázek 19) a otřete ji čistou tkaninou.
2. Olej nalévejte do nalévacího otvoru motoru pomalu (**D**). **Nepřeplňujte.** Po doplnění oleje počkejte jednu minutu a pak stav oleje znovu zkontrolujte.
3. Zasuňte měrku zpět a utáhněte ji.
4. Vyjměte měrku a zkontrolujte hladinu oleje. Vyjměte a zkontrolujte hladinu oleje. Olej musí být na značce FULL (**F**) na měrce.
5. Zasuňte měrku zpět a utáhněte ji.

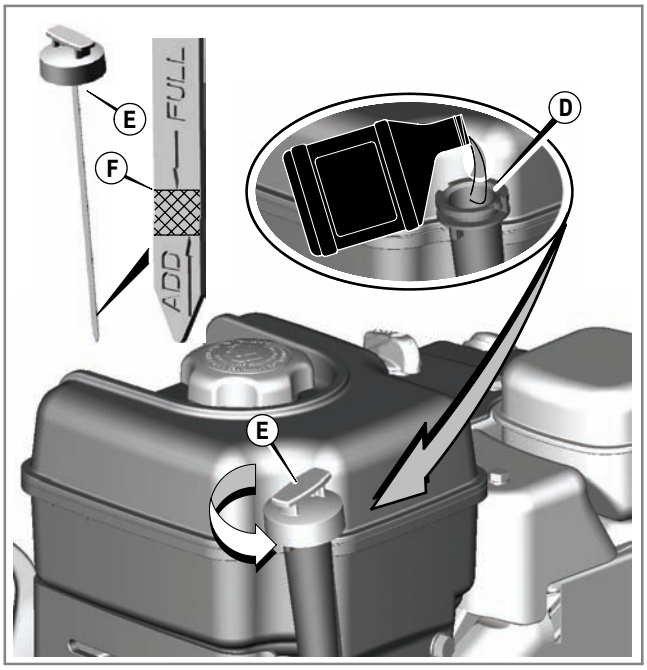

obrázek 19

Skladování (nad 30 dní)

VAROVÁNÍ

Benzin a jeho páry jsou vysoce hořlavé a výbušné.

Požár nebo výbuch může způsobit vážné popáleniny nebo i smrt.

Při skladování benzínu nebo zařízení s palivem v nádrži

- Uložte odděleně od pecí, kamen, ohřívačů vody či jiných zařízení, která mají věčný plamínek nebo od jiných zdrojů zapálení. Mohou zažehnout benzinové páry.

Při přepravě zařízení

- Palivová nádrž musí být prázdná nebo musí být uzavřen palivový uzavírací kohout.

Palivová soustava

Palivo, skladované déle než 30 dní, může zvětrat. Zvětralé palivo způsobuje, že se v palivové soustavě nebo na základní částech karburátoru tvoří kyselé nebo gumové usazeniny. Chcete-li, aby palivo nezvětrávalo, použijte stabilizátor paliva značky Briggs & Stratton FRESH START®, který je k dostání jako kapalné aditivum nebo jako kapkový zásobník koncentrátu stabilizátoru.

Benzín nemusíte z motoru vypouštět, pokud do paliva přidáte podle pokynů stabilizátor paliva. Nechte motor běžet 2 minuty, aby se stabilizátor dostal do celé palivové soustavy. Pak může být motor i palivo uskladněno až 24 měsíců.

Pokud nebyl do benzínu přidán stabilizátor paliva, musí být vypuštěn do schváleného kanistru. Nechte motor běžet, dokud se veškerý zbylý benzín nespotřebuje. Doporučuje se použít stabilizátor paliva i do kanistru, ve kterém bude uskladněn, aby nedošlo k jeho zvětrání.

Motorový olej

Olej vyměňujte, dokud je motor ještě teplý.

Čištění motoru

Odstraňte z motoru povrchové nečistoty, usazeniny nebo trávu.

Místo pro skladování

Uložte motor na čistém a suchém místě. Neukládejte motor na místě, kde se nacházejí kamna, pec, ohřívač vody nebo jiné zařízení používající zapalovací plamének nebo zařízení, které může vytvářet jiskry.

Vyhledávání a odstraňování závad

ZÁVADA	PŘÍČINA	ODSTRANĚNÍ
Motor nelze nastartovat	Došlo palivo.	Doplňte čerstvé palivo a olej.
	Přeplavený karburátor	Nastavte sytič do polohy run (chod) a škrtící klapku (pokud je jí zařízení vybaveno) do polohy fast (rychle). Pak protáčejte motor, dokud nenaskočí.
	Nízká hladina oleje	Zkontrolujte hladinu oleje. Přilijte olej tak, aby jeho hladina dosahovala na značku FULL na měrce.
	Hladina oleje je nad značkou FULL na měrce	Vypusťte přebytečný olej, aby jeho hladina dosahovala na značku FULL na měrce.
	Zanesení svíčky	Vyčistěte svíčku a nastavte vzduchovou mezeru zapalovací svíčky (viz část ***Specifikace***). Je-li elektroda zapalovací svíčky spálená nebo opotřebovaná, svíčku vyměňte.
	Uzavírací palivový kohout (pokud je instalován) je zavřen.	Otevřete uzavírací palivový kohout.
	Spínač motoru, pokud je jím zařízení vybaveno, je v poloze off (vypnuto).	Posuňte vypínač do polohy on (zapnuto).
	Bezpečnostní klíč není instalován.	Instalujte bezpečnostní klíč.
Motor obtížně startuje ***nebo*** **neběží hladce** ***nebo*** **neběží naplno**	Zvětralé palivo	Vypusťte nádrž a pak ji doplňte čerstvým palivem.
	Nečistoty v palivové nádrži	Vypusťte palivo a vyčistěte palivovou nádrž. Naplňte ji čerstvým palivem.
	Karburátor není seřízen	Spojte se s autorizovaným prodejcem značky Briggs & Stratton.
	Zanesení svíčky	Vyčistěte svíčku a nastavte vzduchovou mezeru zapalovací svíčky (viz část ***Specifikace***). Je-li elektroda zapalovací svíčky spálená nebo opotřebovaná, svíčku vyměňte.
	Nečistota v řídících tyčích	Opatrně odstraňte nečistotu z řídících tyčí.
Lanko spouštěče nelze vytáhnout	Řídící prvky (pokud jsou instalovány) jsou v záběru	Vyřaďte řídící prvky ze záběru
	Zadřený motor	Spojte se s autorizovaným prodejcem značky Briggs & Stratton
Nadměrný kouř	Hladina oleje je nad značkou FULL na měrce	Vypusťte přebytečný olej, aby jeho hladina dosahovala na značku FULL na měrce.
	Zanesení svíčky	Vyčistěte svíčku a nastavte vzduchovou mezeru zapalovací svíčky (viz část ***Specifikace***). Je-li elektroda zapalovací svíčky spálená nebo opotřebovaná, svíčku vyměňte.
Nadměrné vibrace	Uvolněné díly motoru nebo poháněného zařízení	Okamžitě zastavte motor. Utáhněte všechny upevňovací prvky. Pokud budou vibrace pokračovat, spojte se s autorizovaným prodejcem značky Briggs & Stratton.

Potřebujete pomoc? Jděte na stranu **BRIGGSandSTRATTON.COM** nebo zavolejte na číslo **(800) 233-3723**

ZÁRUKA POSKYTOVANÁ MAJITELŮM MOTORŮ BRIGGS & STRATTON Platí od 12/06

OMEZENÁ ZÁRUKA

Společnost Briggs & Stratton bezplatně opraví nebo nahradí jakýkoli díl nebo díly motoru s vadou materiálu nebo dílenského zpracování nebo obojí. Náklady na dopravu produktu k opravě nebo výměně podle této záruky nese kupující. Tato záruka platí na dobu a za podmínek zde stanovených. Pro záruční servis se obracejte na nejbližší autorizované dealery společnosti Briggs & Stratton podle naší mapy dealerů na webové stránce www.briggsandstratton.com; na telefonu 257 013 117, nebo jsou také uvedeni ve 'Zlatých stránkách™'.

Neexistuje žádná další výslovná záruka. Předpokládané záruky, včetně např. záruky prodejnosti a vhodnosti pro konkrétní účel, jsou omezeny na dobu jednoho roku od zakoupení, nebo na jinou dobu povolenou zákonem, a všechny předpokládané záruky jsou vyloučeny. Odpovědnost za náhodné nebo následné škody je vyloučena v maximálním rozsahu povoleném zákonem. Některé státy nebo země nedovolují omezení délky předpokládané záruky a některé státy nebo země nedovolují vyloučení nebo omezení náhodných nebo následných škod, takže se vás výše uvedená vyloučení a omezení nemusí týkat. Tato záruka vám dává specifická práva, a můžete mít i jiná práva, která se liší v jednotlivých státech a zemích.

ZÁRUČNÍ PODMÍNKY **

Značka/Typ produktu	Spotřebitelské použití	Komerční použití
Vanguard™	2 roky	2 roky
Extended Life Series™, I/C®, Intek I/C®, Intek Pro™	2 roky	1 rok
Motory poháněné kerosinem	1 rok	90 dní
Všechny ostatní motory Briggs & Stratton	2 roky	90 dní

** Na motory používané v domácích záložních generátorech se vztahuje záruka pouze pro spotřebitelské používání. Tato záruka neplatí pro motory používané v zařízeních sloužících k napájení elektrorozvodné sítě. **Na motory, používané při sportovních závodech nebo na komerčních či nájemních dráhách, se žádná záruka neposkytuje.**

Záruční lhůta začíná v den zakoupení prvním maloobchodním spotřebitelem nebo komerčním koncovým uživatelem a trvá po dobu, uvedenou v horní tabulce. "Spotřebitelským používáním" se rozumí osobní používání maloobchodním spotřebitelem v jeho domácnosti. "Komerčním použitím" se rozumí všechny ostatní druhy použití, včetně použití komerčního, výdělečného a v půjčovnách. Jakmile byl jednou motor použit pro komerční účely, musí být pro účely této záruky nadále považován za motor pro komerční použití.

K obdržení záruky na výrobky Briggs & Stratton není nutná registrace záruky. Uchovejte si účtenku jako důkaz o zakoupení. Jestliže při žádosti o záruční servis nepředložíte důkaz o dni prvního zakoupení, pro určení záruční lhůty bude použito datum výroby výrobku.

O ZÁRUCE NA MOTOR

Firma Briggs & Stratton ochotně zajistí záruční opravy a omlouvá se za způsobené nepříjemnosti. Záruční opravy provádějí všichni autorizovaní prodejci. Většina záručních oprav je rutinní záležitostí, ale někdy mohou být požadavky na záruční servis nepřiměřené. Záruka se nevztahuje například na závady způsobené neodborným zacházením, nedostatečnou běžnou údržbou, přepravou, manipulací, skladováním nebo nesprávnou montáží. Záruku nelze uplatnit ani v případě, kdy bylo z motoru odstraněno výrobní číslo nebo byl jakkoliv upravován či měněn.

Pokud nebudete souhlasit s názorem autorizovaného prodejce, oprávněnost vašich záručních nároků prošetříme. V tomto případě jej požádejte, aby předal všechny podklady svému distributorovi nebo výrobnímu závodu. Jestliže distributor nebo výrobce rozhodne o oprávněnosti nároku, dostanete za vadné součástky úhradu v plné výši. Aby se předešlo nedorozuměním mezi zákazníkem a prodejcem, uvádíme dále nejběžnější příčiny selhání motoru, na které se záruka nevztahuje.

Normální opotřebení:

Podobně jako všechna mechanická zařízení, motory potřebují periodický servis a výměnu součástek, aby správně fungovaly. Záruka se nevztahuje na opravy, kdy byla životnost dílu nebo motoru vyčerpána normálním používáním.

Nesprávná údržba:

Životnost motoru závisí na podmínkách, v nichž se provozuje, a na péči, která se mu věnuje. Motory některých zařízení, jako jsou kultivátory, čerpadla a rotační sekačky, pracující v prašném nebo znečištěném prostředí, které může způsobit předčasné opotřebení motoru. Záruka se nevztahuje na opotřebení způsobené prachem, nečistotami, pískem z čistění svíček nebo jinými brusnými materiály, které do motoru pronikly v důsledku nesprávné údržby.

Tato záruka se vztahuje <u>pouze</u> na vady materiálu a/nebo dílenského zpracování motoru. Nežádejte proto výměnu nebo zaplacení zařízení, na němž může být motor namontován. Záruka se nevztahuje ani na opravy nutné v důsledku:

1 **Problémy způsobené použitím jiných než originálních dílů Briggs & Stratton.**
2 Ovládací prvky nebo zařízení, která brání spouštění motoru, působí snížení výkonu motoru a zkracují jeho životnost (Spojte se s výrobcem zařízení.)
3 Netěsné karburátory, ucpané palivové trubky, váznoucí ventily nebo jiná poškození, způsobená používáním znečištěného nebo starého paliva.
4 Díly, které jsou vydřené nebo zlomené proto, že byl motor provozován s nedostatečným množstvím oleje, znečištěným olejem, nebo olejem nesprávné jakosti (hladinu oleje kontrolujte a doplňujte dle potřeby a olej vyměňujte v doporučených intervalech). Zařízení OIL GARD nemusí běžící motor zastavit. Nedodržuje-li se správná hladina oleje, motor se může poškodit.
5 Oprava nebo seřízení souvisejících součástí nebo sestav, např. spojky, převodů, dálkového ovládání apod., které nebyly vyrobeny firmou Briggs & Stratton.
6 Poškození nebo opotřebení součástí způsobené nečistotami, které se dostaly do motoru z důvodů nesprávné údržby či zpětnou montáží čističe vzduchu, používáním jiného než originálního čističe, či filtrační vložky. V doporučených intervalech čistěte nebo měňte filtrační vložku, jak je uvedeno v Návodu k obsluze a údržbě.
7 Součásti poškozené přetočením nebo přehřátím, způsobeným zanesením či ucpáním chladících žeber nebo prostoru setrvačníku trávou, úlomky a špínou, nebo provozem motoru v uzavřeném nevětraném prostoru. Motor čistěte v předepsaných intervalech, jak je uvedeno v Návodu k obsluze a údržbě.
8 Poškození motoru nebo jeho součásti nadměrnými vibracemi způsobenými uvolněním montážních šroubů motoru, uvolněnými noži sekačky, uvolněnými nebo nevyváženými oběžnými koly, nesprávným upevněním zařízení k hřídeli motoru, nadměrnými otáčkami nebo jiným nesprávným provozem.
9 Ohnutý nebo zlomený klikový hřídel po nárazu nože rotační sekačky na pevný předmět nebo pro nadměrné napětí klínových řemenů.
10 Běžné vyladění nebo seřízení motoru.
11 Poškození motoru nebo některé jeho součásti, např. spalovací komory, ventilů, ventilových sedel, vedení ventilů, nebo spálení vinutí startéru používáním nesprávného paliva - zkapalněného plynu, zemního plynu, upravovaného benzinu apod.

Záruční servis je dostupný pouze prostřednictvím autorizovaných dealerů společnosti Briggs & Stratton. Nejbližší autorizované dealery společnosti Briggs & Stratton najdete na naší mapě dealerů na webové stránce www.BRIGGSandSTRATTON.com, na telefonu 257 013 117, nebo jsou také uvedeni ve 'Zlatých stránkách™'.

Specifikace

Specifikace motorů	
Model	120000
Zdvihový objem	206 ccm
Vrtání	68 mm
Zdvih	56 mm
Objem oleje	0,54 – 0,59 l

Specifikace motorů	
Model	200000
Zdvihový objem	305 ccm
Vrtání	79,23 mm
Zdvih	61,67 mm
Objem oleje	0,77 – 0,83 l

Specifikace motorů	
Model	150000
Zdvihový objem	249 ccm
Vrtání	75,44 mm
Zdvih	56 mm
Objem oleje	0,54 – 0,59 l

Specifikace motorů	
Model	210000
Zdvihový objem	342 ccm
Vrtání	83,82 mm
Zdvih	61,67 mm
Objem oleje	0,77 – 0,83 l

Specifikace seřízení *	
Model	120000, 150000
Vzduchová mezera zapalovací svíčky	0,76 mm
Utahovací moment zapalovací svíčky	20 Nm
Vzduchová mezera zapalovací cívky	0,25 - 0,36 mm
Vůle sacího ventilu	0,10 - 0,15 mm
Vůle výfukového ventilu	0,23 - 0,28 mm

Specifikace seřízení *	
Model	200000, 210000
Vzduchová mezera zapalovací svíčky	0,76 mm
Utahovací moment zapalovací svíčky	20 Nm
Vzduchová mezera zapalovací cívky	0,25 - 0,36 mm
Vůle sacího ventilu	0,10 - 0,15 mm
Vůle výfukového ventilu	0,23 - 0,28

***** Výkon motoru klesá o 3,5 % na každých 300 metrů (1 000 stop) nadmořské výšky a o 1 % na každých 5,6° C (10° F) nad 25° C (77° F). Motor funguje normálně při náklonu do 15°. Maximální dovolené provozní limity pro svahy najdete v návodu k obsluze zařízení.

Běžné servisní díly ✓			
Servisní díl	Číslo dílu	Servisní díl	Číslo dílu
Aditiva do benzínu	5041, 5058	Klíč na zapalovací svíčku	89838, 5023
Zapalovací svíčka s odrušením	491055	Zkoušečka zapalování	19368
Platinová zapalovací svíčka s dlouhou životností	5066		

✓ Doporučujeme svěřit veškerý servis a údržbu motorů a jejich dílů autorizovanému prodejci značky Briggs & Stratton. Používejte výhradně originální díly značky Briggs & Stratton.

Informace o jmenovitém výkonu motoru

Hrubý výkon jednotlivých modelů benzínových motorů je uváděn v souladu s normou J1940 pro postup při stanovování výkonu a krouticího momentu u malých motorů (Small Engine Power & Torque Rating Procedure) vydanou asociací SAE (Society of Automotive Engineers) a výkon byl získán a přepočten v souladu s normou SAE J1995 (revize 2002-05). Hodnoty krouticího momentu byly získány při 3060 RPM (ot./min.) a hodnoty výkonu v koních byly získány při 3600 RPM (ot./min.) Skutečný hrubý výkon motoru bude nižší, což je, mimo jiné, ovlivněno provozními podmínkami prostředí a rozdíly mezi jednotlivými vyrobenými kusy motorů. Z důvodu široké škály produktů, do nichž se naše motory umísťují, a různých ekologických faktorů vztahujících se k provozu zařízení, nemusí benzínový motor při použití v konkrétním druhu zařízení dosahovat nominálního hrubého výkonu (skutečného výkonu „na místě instalace" nebo čistého výkonu). Tento rozdíl je způsoben mnoha faktory, mezi něž patří použité příslušenství (jako je například vzduchový filtr, výfuk, plnění, chlazení, karburátor, palivové čerpadlo atd.), omezení využití, provozní podmínky prostředí (teplota, vlhkost, nadmořská výška) a rozdíly mezi jednotlivými vyrobenými kusy motoru. V důsledku výrobních a kapacitních omezení může společnost Briggs & Stratton nahradit motor této série motorem o vyšším nominálním výkonu.

CS Při výrobě motorů Briggs & Stratton je využito jednoho nebo více následujících patentů: Průmyslový vzor D-247,177. Řízení o udělení dalších patentů probíhá

6,691,683	6,520,141	6,325,036	6,145,487	6,012,420	5,803,035	5,548,955	5,243,878	5,138,996	4,875,448	D 476,629
6,647,942	6,495,267	6,311,663	6,142,257	5,992,367	5,765,713	5,546,901	5,235,943	5,086,890	4,819,593	D 457,891
6,622,683	6,494,175	6,284,123	6,135,426	5,904,124	5,732,555	5,445,014	5,234,038	5,070,829	4,720,638	D 368,187
6,615,787	6,472,790	6,263,852	6,116,212	5,894,715	5,645,025	5,503,125	5,228,487	5,058,544	4,719,682	D 375,963
6,617,725	6,460,502	6,260,529	6,105,548	5,887,678	5,642,701	5,501,203	5,197,426	5,040,644	4,633,556	D 309,457
6,603,227	6,456,515	6,242,828	6,347,614	5,852,951	5,628352	5,497,679	5,197,425	5,009,208	4,630,498	D 372,871
6,595,897	6,382,166	6,239,709	6,082,323	5,843,345	5,619,845	5,320,795	5,197,422	4,996,956	4,522,080	D 361,771
6,595,176	6,369,532	6,237,555	6,077,063	5,823,153	5,606,948	5,301,643	5,191,864	4,977,879	4,520,288	D 356,951
6,584,964	6,356,003	6,230,678	6,064,027	5,819,513	5,606,851	5,271,363	5,188,069	4,977,877	4,512,499	D 309,457
6,557,833	6,349,688	6,213,083	6,040,767	5,813,384	5,605,130	5,269,713	5,186,142	4,971,219	4,453,507	D 308,872
6,542,074	6,347,614	6,202,616	6,014,808	5,809,958	5,497,679	5,265,700	5,150,674	4,895,119	4,430,984	D 308,871

BRIGGS & STRATTON®

THE POWER WITHIN™