RT 1525DA

DE **Gebrauchsanweisung** - Originalbetriebsanleitung
Vor Inbetriebnahme Gebrauchsanweisung lesen!

PL **Instrukcja Obsługi** - łumaczenie oryginalnej instrukcji obsługi
Pred pouzitíu cosacky, travy pozorne precitajte návod k jej pouzitíu!

CZ **Návod k použití** - Překlad původního návodu k použití
Před použitím je nutné si přečíst návod k použití.

SK **Návod na obsluhu** - Preklad pôvodného návodu na použitie
Pred použitím prístroja si pozorne prečítajte návod na obsluhu.

HU **Kezelesi Utasistas** - Az eredeti használati utasítás fordítása
Üzembe helyezés előtt olvassuk el a kezelési útmutatót!

BG **Упътване за употреба** - Превод на оригиналното ръководство за употреба
Преди пускане в експлоатация прочетете ръководството за употреба!

RO **Instrucțiuni de utilizare** - Traducerea originalului Instrucţiunilor de utilizare
Citiți instrucțiunile de utilizare înaintea folosirii!

RU **Инструкция по эксплуатации** - Перевод с оригинального руководства по эксплуатации
Перед применением прочитать инструкцию по эксплуатации!

ДЛ02

INHALTSVERZEICHNIS

Seite

1. Vorwort zur Bedienungsanleitung DE - 2

1.1.Abbildung und Erklärung der Piktogramme

2. Wichtige Hinweise zu Ihrer persönlichen Sicherheit DE - 2

2.1. Allgemeiner Sicherheitshinweis

2.2. Verwendungszweck

2.3. Sicherheitshinweise

A) Korrekter und sicherer Gebrauch

B) Wartung

C) Allgemeine Hinweise

D) Anwendungshinweise

3. Montage der Schutzabdeckung DE - 3

4. Montage des Schnittkreisanzeigers DE - 3

5. Anschluss des Gerätes DE - 4

6. Ein-, Ausschalten DE - 4

7. Neigungswinkel und Rohrlänge einstellen DE - 4

8. Rasen trimmen DE - 4

9. Schneidfaden verlängern DE - 4

10. Fadenspule erneuern DE - 5

11. Störungen DE - 5

12. Wartung, Pflege und Aufbewahrung DE - 5

13. Reparaturdienst DE - 5

14. Entsorgung / Umweltschutz DE - 5

15. Ersatzteile DE - 5

16. Gewährleistung- und Garantiebedingungen DE - 5

17. Technische Daten DE - 5

18. Konformitätserklärung

19. Service

1. Vorwort zur Gebrauchsanweisung

Diese Gebrauchsanweisung soll erleichtern, die Maschine kennenzulernen und ihre bestimmungsgemäßen Einsatzmöglichkeiten zu nutzen. Die Gebrauchsanweisung enthält wichtige Hinweise, die Maschine sicher, sachgerecht und wirtschaftlich zu betreiben und damit, Gefahren zu vermeiden, Reparaturen und Ausfallzeiten zu vermindern und die Zuverlässigkeit und Lebensdauer der Maschine zu erhöhen. Die Gebrauchsanweisung muss ständig am Einsatzort der Maschine verfügbar sein.
Die Gebrauchsanweisung ist von jeder Person zu lesen und anzuwenden, die mit Arbeiten mit der Maschine wie z.B. Bedienung, Instandhaltung oder Transport beauftragt ist.
Neben der Gebrauchsanweisung und den im Verwenderland und an der Einsatzstelle geltenden verbindlichen Regelungen zur Unfallverhütung sind auch die anerkannten fachtechnischen Regeln für sicherheits- und fachgerechtes Arbeiten zu beachten sowie die Unfallverhütungsvorschriften der zuständigen Berufsgenossenschaften.

1.1. Abbildung und Erklärung der Piktogramme

Augen- und Gehörschutz tragen!

Warnung!

Vor Gebrauch Gebrauchsanweisung lesen!

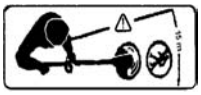
Dritte aus dem Gefahrenbereich halten!

Werkzeug läuft nach!

Dieses Elektrowerkzeug nicht dem Regen aussetzen

Bei Beschädigung oder Durchschneiden der Anschlussleitung sofort Stecker ziehen!

Achtung Umweltschutz! Dieses Gerät darf nicht mit dem Hausmüll/Restmüll entsorgt werden. Das Altgerät nur in einer öffentlichen Sammelstelle abgeben.

2. Wichtige Hinweise zu Ihrer persönlichen Sicherheit

2.1. Allgemeiner Sicherheitshinweis

Angaben zur Geräuschemission gemäß Produktsicherheitsgesetz (ProdSG) bzw. EG-Maschinenrichtlinie: Der Schalldruckpegel am Arbeitsplatz kann 80 dB (A) überschreiten. In dem Fall sind Schallschutzmaßnahmen für den Bediener erforderlich (z.B. Tragen eines Gehörschutzes).

Bitte beachten Sie: Dieses Gerät darf in Wohngebieten nach der deutschen Maschinenlärmschutzverordnung vom September 2002 an Sonn- und Feiertagen sowie an Werktagen von 20:00 Uhr bis 7:00 Uhr nicht in Betrieb genommen werden.
Beachten Sie zusätzlich auch die landesrechtlichen Vorschriften zum Lärmschutz!

Achtung: Beim Gebrauch von Elektrowerkzeugen sind zum Schutz gegen elektrischen Schlag, Verletzungs- und Brandgefahr folgende grundsätzlichen Sicherheitsmaßnahmen zu beachten. Lesen und beachten Sie alle diese Hinweise, bevor Sie dieses Elektrowerkzeug benutzen. Bewahren Sie die Sicherheitshinweise gut auf.

Die Geräte sind nach dem neuesten Stand der Technik und den anerkannten sicherheitstechnischen Regeln gebaut. Dennoch können bei ihrer Verwendung Gefahren für Leib und Leben des Benutzers oder Dritter bzw. Beeinträchtigungen der Maschine und anderer Sachwerte entstehen.

Geräte nur in technisch einwandfreiem Zustand sowie bestimmungsgemäß, sicherheits- und gefahrenbewußt unter Beachtung der Gebrauchsanweisung benutzen! Insbesondere Störungen, die die Sicherheit beeinträchtigen, umgehend beseitigen (lassen)!

Gebrauchsanweisung sorgfältig lesen. Gefahren- und Sicherheitshinweise unbedingt beachten. Nichtbeachten dieser Hinweise kann lebensgefährlich sein. Unfallverhütungsvorschriften unbedingt befolgen. Bitte machen Sie sich vor Gebrauch mit der Handhabung des Gerätes vertraut.

2.2. Verwendungszweck

Die Geräte sind ausschließlich zum Schneiden von Zierrasen, d.h. von Rasenkanten bestimmt. Eine andere oder darüber hinausgehende Benutzung, wie z.B. das Schneiden von Gestrüpp ist nicht bestimmungsgemäß. Für hieraus resultierende Schäden haftet der Hersteller / Lieferer nicht. Das Risiko trägt allein der Anwender. Zur bestimmungsgemäßen Anwendung gehört auch das Beachten der Gebrauchsanweisung und die Einhaltung der Inspektions- und Wartungsbedingungen.

Die Gebrauchsanweisung ständig am Einsatzort des Gerätes aufbewahren.

2.3. Sicherheitshinweise

ACHTUNG! Beim Gebrauch der Maschine sind die Sicherheitshinweise zu beachten.

Bitte lesen Sie zu Ihrer Sicherheit und für die Sicherheit anderer diese Hinweise, bevor Sie die Maschine benutzen. Bitte bewahren Sie die Hinweise für späteren Gebrauch auf.

A) Korrekter und sicherer Gebrauch

a) tragen Sie einen Augenschutz oder eine Schutzbrille;
b) erlauben Sie nie, dass Kinder oder Personen, die mit den genannten Anweisungen nicht vertraut sind , die Maschine zu benutzen;
c) unterbrechen Sie den Gebrauch der Maschine, wenn Personen, vor allem Kinder oder Haustiere, in der Nähe sind;
d) benutzen Sie die Maschine nur bei Tageslicht oder guter künstlicher Beleuchtung;
e) vor Inbetriebnahme der Maschine und nach irgendwelchem Aufprall, prüfen Sie sie auf Anzeichen von Verschleiß oder Beschädigung, und lassen Sie notwendige Reparaturen durchführen;
f) benutzen Sie die Maschine nicht mit beschädigten oder fehlenden Schutzeinrichtungen;
g) halten Sie immer Hände und Füße von der Schneideinrichtung entfernt vor allem, wenn Sie den Motor einschalten;
h) seien Sie vorsichtig gegen Verletzungen an jede Einrichtung, die zum Abschneidender Fadenlänge dient. Nach dem Herausziehen eines neuen Fadens halten Sie die Maschine immer in ihre normale Arbeitsposition, bevor Sie eingeschaltet wird;
i) montieren Sie nie metallische Schneidelemente;
j) benutzen Sie nie Ersatz- und Zubehörteile, die vom Hersteller nicht vorgesehen oder empfohlen sind;
k) ziehen Sie den Netzstecker ab vor Prüfung, Reinigung oder Arbeiten an der Maschine und wenn sie nicht im Gebrauch ist;
l) achten Sie darauf, dass Luftöffnungen frei von Verschmutzungen sind;

B) Wartung

a) ziehen Sie nach dem Gebrauch den Netzstecker und überprüfen Sie die Maschine auf Beschädigung;
b) lagern Sie die Maschine nicht in Reichweite von Kindern;
c) elektrisch betriebene Trimmer sollten nur von authorisierten Personen instand gesetzt werden;
d) benutzen Sie nur Ersatz- und Zubehörteile, die vom Hersteller empfohlen sind.
e) Schneidkopf regelmäßig von Gras reinigen.
f) Schneidkopf regelmäßig in kurzen Abständen überprüfen. Bei wahrnehmbaren Veränderungen (Vibration, Geräusche) sofort Trimmer abschalten und sicher festhalten. Trimmer auf den Boden drücken, um Schneidkopf abzubremsen, dann Netzstecker ziehen. Schneidkopf überprüfen - auf Anrisse achten.
g) Schadhaften Schneidkopf sofort auswechseln lassen - auch bei scheinbar geringfügigen Haarrissen. Beschädigten Schneidkopf nicht reparieren.
h) Reinigen Sie nach jedem Gebrauch Ihren Akkutrimmer sorgfältig. Säubern Sie die Luftöffnungen.

i) Kunststoffteile mit feuchtem Tuch reinigen. Scharfe Reinigungsmittel können den Kunststoff beschädigen.
j) Lassen Sie kein fließendes Wasser in das Gerät gelangen und spritzen Sie es nicht mit Wasser ab.
k) Bewahren Sie den Trimmer trocken und frostsicher auf.

C) Allgemeine Hinweise

1. Lesen Sie die Bedienungsanleitung sorgfälltig durch.
2. Machen Sie sich mit den Steuer- oder Regeleinrichtungen und der ordnungsgemäßen Verwendung des Gerätes vertraut.
3. Überprüfen Sie die Netz- und Verlängerungsleitungen vor dem Gebrauch auf Anzeichen von Beschädigungen oder Alterung. Beschädigte Leitungen, Kupplungen, Netzstecker und Schneidköpfe nicht verwenden.
4. Wird die Leitung während des Gebrauchs beschädigt, trennen Sie sie sofort vom Netz. DIE LEITUNG NICHT BERÜHREN, BEVOR SIE VOM NETZ GETRENNT IST.
5. Nehmen Sie den Rasentrimmer (Rasenkantentrimmer) nicht in Betrieb, wenn die Leitungen beschädigt oder abgenutzt sind.
6. Warnung: Die Rotation der Schneidwerkzeuge dauert nach dem Abschalten des Motors noch an.
7. Halten Sie die Verlängerungsleitungen von dem Schneidwerkzeug fern.
8. Wir empfehlen, die Steckdose durch einen Fehler-stromschutzschalter mit einem Fehlerstrom von nicht mehr als 30 mA abzusichern oder bei Anschluss des Trimmers einen solchen zwischenzuschalten. Nähere Auskünfte gibt der Elektroinstallateur.
9. Vor jedem Arbeitsbeginn Trimmer auf einwandfreie Funktion und vorschriftsmäßigen, betriebssicheren Zustand prüfen. Besonders wichtig sind Anschluss- und Verlängerungsleitung, Netzstecker, Schalter und Schneidkopf.
10. Achtung: Die Netzanschlussleitung dieses Trimmers darf nur durch den Herstellerkundendienst oder eine Elektrofachkraft ausgewechselt werden.
11. Verwenden Sie nur Verlängerungsleitungen, die für den Außengebrauch zugelassen sind und die nicht leichter sind als Gummischlauchleitungen H07 RN-F nach DIN/VDE 0282 mit mindestens 1,5 mm^2. Stecker und Kupplungen von Verlängerungsleitungen müssen spritzwassergeschützt sein. Trimmer nur mit einwandfreier Schutzvorrichtung betreiben, auf festen Sitz des Schneidkopfes achten.
12. Netzstecker nicht durch Ziehen an der Leitung aus der Steckdose ziehen, sondern am Netzstecker anfassen.
13. Verlängerungsleitung so verlegen, dass sie nicht beschädigt wird und keine Stolperfallen schafft.
14. Verlängerungsleitung nicht an Kanten, spitzen oder scharfen Gegenständen scheuern lassen und nicht quetschen, z.B. in Türritzen oder Fensterspalten.
15. Zum kurzzeitigen Transport des Trimmers (z.B. zu einer anderen Arbeitsstelle) Schalter loslassen, Netzstecker ziehen.

D) Anwendungshinweise

1. Die Schutzabdeckung muss beim Einschalten des Trimmers dem Körper zugewandt sein.
2. Schutzbrille oder Augenschutz, geschlossene Schuhe mit griffiger Sohle, eng anliegende Arbeitskleidung, Handschuhe und Gehörschutz tragen.
3. Trimmer immer gut festhalten - immer auf festen und sicheren Stand achten.
4. In unübersichtlichem, dicht bewachsenem Gelände besonders vorsichtig arbeiten!
5. Trimmer nicht bei Regen im Freien stehen lassen.
6. Kein nasses Gras schneiden! Nicht bei Regen benutzen!
7. Vorsicht an Abhängen oder in unebenem Gelände, Rutschgefahr!
8. Auf Abhängen nur quer zur Neigung trimmen - Vorsicht beim Wenden!
9. Auf Baumstümpfe und Wurzeln achten, Stolpergefahr!
10. Vermeiden Sie den Gebrauch des Trimmers bei schlechten Wetterbedingungen, besonders wenn Gefahr eines Gewitters besteht.
11. Die hohe Drehzahl des Schneidwerkzeuges und der Stromanschluss bringen besondere Gefahren mit sich. Deshalb sind beim Arbeiten mit dem Trimmer besondere Sicherheitsmaßnahmen nötig.
12. Sicheren Umgang mit dem Trimmer vom Verkäufer oder einem Fachmann zeigen lassen.
13. Dieser Trimmer ist nicht dafür bestimmt, durch Personen (einschließlich Kinder) mit eingeschränkten physischen, sensorischen oder geistigen Fähigkeiten oder mangels Erfahrung und/oder mangels Wissen benutzt zu werden, es sei denn, sie werden durch eine für ihre Sicherheit zuständige Person beaufsichtigt oder erhielten von ihr Anweisungen, wie der Trimmer zu benutzen ist.
14. Trimmer nur an Personen weitergeben (ausleihen), die mit seiner Handhabung grundsätzlich vertraut sind. Auf jeden Fall Gebrauchsanweisung mitgeben! Jugendliche unter 16 Jahren dürfen die Trimmer nicht bedienen.
15. Der Benutzer ist verantworlich gegenüber Dritten im Arbeitsbereich des Trimmers.
16. Wer mit dem Trimmer arbeitet, muss gesund, ausgeruht und in guter Verfassung sein. Rechtzeitig Arbeitspausen einlegen! - Nicht unter Einfluß von Alkohol oder Drogen arbeiten.
17. Im Umkreis von 15 m dürfen sich weder weitere Personen / Kinder noch Tiere aufhalten, da Steine u.ä. vom rotierenden Schneidkopf weggeschleudert werden können.

Wichtige Hinweise, damit Sie Ihren Garantieanspruch nicht verlieren:

- Halten Sie die Lufteintrittsschlitze sauber, da sonst der Motor nicht gekühlt wird.
- Arbeiten Sie nicht mit längerem Faden als die durch die Abschneidklinge vorgegebene Länge .
- Verwenden Sie nur Spezialschneidfaden mit max. 1,3-1,5 mm ø.
- Drücken Sie den Schneidkopf nicht auf die Erde, ausser beim Verlängern des Fadens, dadurch bremsen Sie den eingeschalteten Motor.
- Schlagen Sie den Schneidkopf nicht auf harte Erde, ausser beim Verlängern des Fadens, da sonst die Motorwelle unwuchtig wird.

3. Montage der Schutzabdeckung

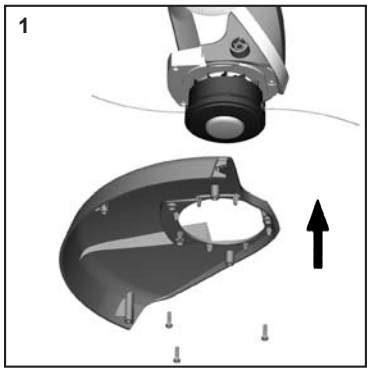

Legen Sie die Schutzabdeckung auf das Trimmergehäuse auf und befestigen Sie diese mit den 3 mitgelieferten Schrauben.

4. Montage des Schnittkreisanzeigers / der Führungsrolle

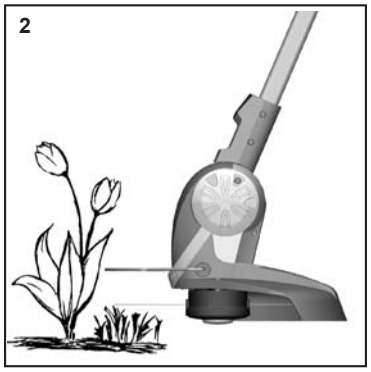

Der Schnittkreisanzeiger - zeigt den maximalen Fadenschnittkreis an - zum Schutz Ihrer wertvollen Ziergewächse.

Selbstverständlich können Sie Ihren Rasentrimmer aber auch ohne diese Vorrichtungen betreiben.

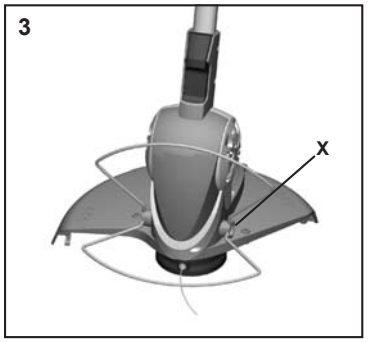

Schnittkreisanzeiger (Abb. 3) etwas auseinander biegen und auf beiden Seiten in die vorgesehenen Öffnungen einsetzen.

5. Anschluss des Gerätes

Die Maschinen können nur an Einphasen-Wechselstrom betrieben werden. Sie sind schutzisoliert nach Klasse II VDE 0700 und CEE 20 und können deshalb auch an Steckdosen ohne Schutzleiter angeschlossen werden. Achten Sie aber vor Inbetriebnahme darauf, dass die Netzspannung mit der auf dem Leistungsschild angegebenen Betriebsspannung übereinstimmt!

Mindestquerschnitt der Verlängerungsleitung: 1,5 mm^2

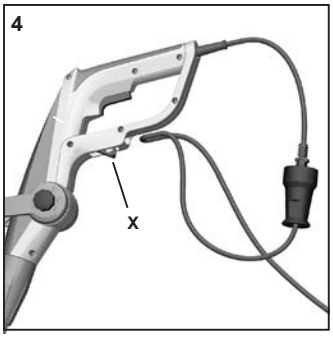

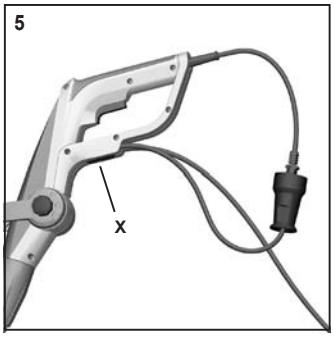

- Kabelhalter durch Druck auf die Taste X (Bild 4) nach aussen schwenken.
- Eine Schlaufe der Verlängerungsleitung zur Zugentlastung durch die Öffnung im Griff stecken. Kabelhalter durch Druck auf die Taste X (Bild 5) wieder nach innen schwenken.
- Nach der Arbeit, Kabelhalter durch Druck auf die Taste (Bild 4) nach aussen schwenken und Leitung herausziehen. Kabelhalter wieder in den Griff schwenken

6. Ein-, Ausschalten

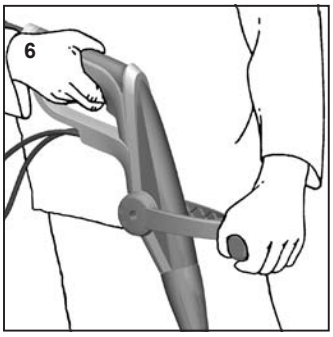

Zur Inbetriebnahme Ihres Rasentrimmers:

- Sicheren Stand einnehmen.
- Gerät in beide Hände nehmen.
- Aufrecht stehen, Gerät entspannt halten.
- Schneidkopf nicht auf dem Boden aufsetzen!
- Schalter drücken.
- Zum Ausschalten Schalter wieder loslassen.

7. Zusatzgriff, Neigungswinkel und Rohrlänge einstellen

1. Zusatzhandgriff einstellen: Sternschraube lösen (Abb. 7) und Handgriff in gewünschte Position einstellen. Sterngriffschraube wieder festziehen.

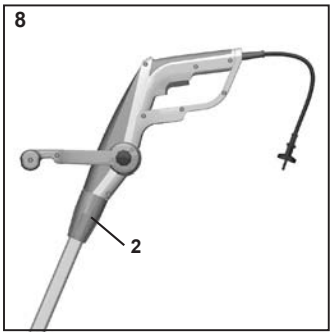

2. Rohrlänge einstellen: (Abb. 8) Schraubhülse 2 zum Lösen im Uhrzeigersinn drehen. Rohr auf gewünschte Länge verschieben. Schraubhülse 2 im Gegenuhrzeigersinn wieder festziehen.

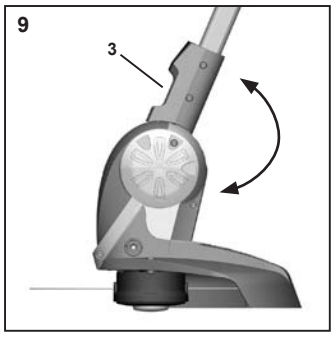

3. Neigungswinkel einstellen (Abb. 9)**:**
Taste 3 nach oben ziehen. Neigungswinkel des Motorteils in eine von 4 möglichen Positionen einstellen. Zum Einrasten Taste 3 loslassen.
Die beiden mittleren Positionen sind geeignet, um mit dem Trimmer bequem unter Hindernissen, wie z.B. Büsche oder Sitzmöbel zu gelangen.
Die untere Position wird zum Kantenschneiden benötigt, wie im folgenden Absatz beschrieben.

4. Einstellung zum Kanten schneiden (Abb. 10)**:**
Rohrlänge auf kürzeste oder längste Position einstellen, wie unter Pkt. 2 beschrieben. In dieser Position kann nun das gesamte obere Griffteil um 180° gedreht werden. Auch hierbei kann die Rohrlänge in jede beliebige Position eingestellt werden.

8. Rasen trimmen

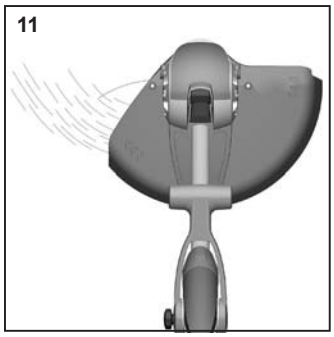

- Auf kleinen Rasenflächen Trimmer gleichmäßig hin und her schwingen - zum Mähen großer Flächen ist der Trimmer nicht geeignet.
- Möglichst mit linker Hälfte schneiden, gemähtes Gras, Staub und aufgewirbelte Steine o.ä. werden dann nach vorne geschleudert, weg vom Bediener.
- Ideale Arbeitsbedingungen erreichen Sie, wenn Sie das Gerät mit einer Schrägneigung von ca. 30 Grad nach links halten.

9. Schneidfaden verlängern

Kontrollieren Sie die Nylonschnur regelmäßig auf Beschädigung und ob die Schnur noch die durch die Abschneidklinge vorgegebene Länge aufweist.

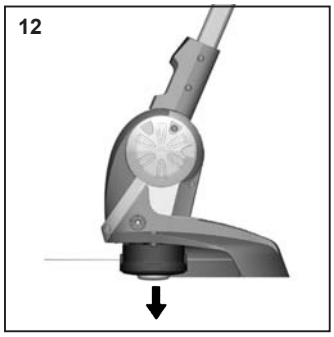

Bei nachlassender Schnittleistung: Gerät einschalten und über eine Rasenfläche halten. Schneidkopf auf den Boden tippen (Abb. 12). Der Faden wird durch Auftippen nachgestellt, wenn Fadenende(n) mindestens 2,5 cm lang ist.

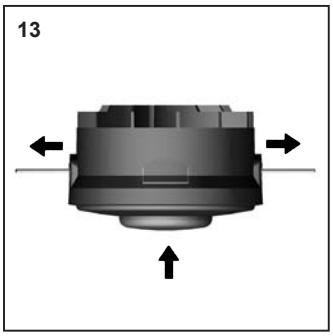

Wenn Fadenende(n) kürzer: Gerät ausschalten, Netzstecker ziehen. Spule bis zum Anschlag drücken und Fadenende(n) kräftig ziehen (Abb. 13). Wenn kein(e) Fadenende(n) sichtbar - siehe Fadenspule erneuern.

Sollte die Schnur länger sein als 8,5 cm, wird sie bei Anlauf automatisch auf die richtige Länge abgeschnitten (Abb. 14).

Achtung: Schneidklinge von Grasresten befreien, damit Schneideffekt nicht beeinträchtigt wird.

Vorsicht: Verletzungsgefahr durch die Schneidklinge.

10. Fadenspule erneuern

⚠ Zuerst Gerät ausschalten und Netzstecker ziehen. Warten Sie, bis der Nylonfaden zum Stillstand gekommen ist.

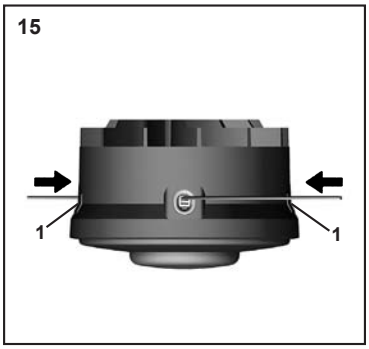

Dann beide Verriegelungen 1 seitlich am Schneidkopf drücken und Schneidkopfdeckel 2 nach oben abnehmen (Abb.15).

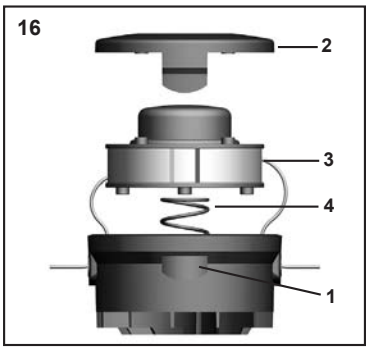

Leere Fadenspule entnehmen und die neue Spule 3 so einsetzen, dass je ein Fadenende seitlich am Schneidkopf aus der Auslassöse hervorsteht (Abb.16). Achten Sie darauf, dass die Feder 4 ordnungsgemäß unter der Fadenspule sitzt. Anschließend Deckel wieder aufdrücken. Beide Verriegelungen müssen korrekt einrasten.

11. Störungen

- **Gerät läuft nicht:** Prüfen, ob Strom vorhanden ist (z.B. durch Versuch an einer anderen Steckdose oder mittels Spannungsprüfer). Falls das Gerät an einer Steckdose mit Strom nicht läuft, es unzerlegt an unseren Zentralservice oder eine autorisierte Fachwerkstatt einsenden.
- **Schneidfaden verschwindet in der Fadenspule:** Fadenspule (siehe Fadenspule erneuern) ausbauen, Fadenende durch Öse führen und Spule wieder einsetzen. Falls der Nylonfaden aufgebraucht ist, bitte neue Spule einsetzen.

Andere Störungen am Gerät nicht selbst beheben, sondern nur vom autorisierten Fachmann reparieren lassen.

12. Wartung, Pflege und Aufbewahrung

Vor allen Wartungs- und Pflegearbeiten ist immer der Netzstecker zu ziehen.

- Gerät gründlich säubern, besonders die Kühlluftschlitze.
- Reinigen Sie das Gehäuse des Gerätes mit einem angefeuchteten Tuch, bei stärkerer Verschmutzung evtl. mit etwas mildem Geschirrspülmittel. Niemals die Maschine mit Wasser abspritzen.
- Gerät an einem trockenen und sicheren Ort aufbewahren. Vor unbefugter Benutzung (z.B. durch Kinder) schützen.

13. Reparaturdienst

Reparaturen an Elektrowerkzeugen dürfen nur durch eine Elektro-Fachkraft ausgeführt werden. Bitte beschreiben Sie bei der Einsendung zur Reparatur den von Ihnen festgestellten Fehler.

14. Entsorgung / Umweltschutz

Wenn Ihr Rasentrimmer eines Tages unbrauchbar wird oder Sie ihn nicht mehr benötigen, geben Sie das Gerät bitte auf keinen Fall in den Hausmüll, sondern entsorgen Sie es umweltgerecht. Geben Sie das Gerät bitte in einer Verwertungsstelle ab. Kunststoff – und Metallteile können hier getrennt und der Wiederverwertung zugeführt werden. Auskunft hierzu erhalten Sie auch von Ihrer Gemeinde – oder Stadtverwaltung. Entsorgen Sie die nicht mehr benötigte Verpackung der Maschine ordnungsgemäß über die Altpapierentsorgung.

15. Ersatzteile

Ersatzfadenspule DA	Art.-Nr. 13005040
Schutzabdeckung	Art.-Nr. 12180067

16. Gewährleistung- und Garantiebedingungen

Für dieses Elektrowerkzeug leisten wir unabhängig von den Verpflichtungen des Händlers aus dem Kaufvertrag gegenüber dem Endabnehmer wie folgt Garantie:

Die Garantiezeit beträgt 24 Monate und beginnt mit der Übergabe die durch Originalkaufbeleg nachzuweisen ist. Bei kommerziellem Einsatz sowie Verleih reduziert sich die Garantiezeit auf 12 Monate. Ausgenommen von der Garantie sind Verschleißteile und Schäden die durch Verwendung falscher Zubehörteile, Reparaturen mit Nichtoriginalteilen, Gewaltanwendungen, Schlag und Bruch sowie mutwillige Motorüberlastung entstanden sind. Garantieaustausch erstreckt sich nur auf defekte Teile, nicht auf komplette Geräte. Garantiereparaturen dürfen nur von autorisierten Werkstätten oder vom Werkskundendienst durchgeführt werden. Bei Fremdeingriff erlischt die Garantie.

Porto, Versand- und Nachfolgekosten gehen zu Lasten des Käufers.

17. Technische Daten

Modell		**RT 1525DA**
Nennspannung	V~	230
Nennfrequenz	Hz	50
Nennleistung	W	350
Leerlaufdrehzahl	min^{-1}	10.000
Schnittbreite	cm	25
Fadenstärke	mm	1,3-1,5
Fadenvorrat	m	2 x 4
Fadenverlängerung		Tipp-Auto
Gewicht	kg	2,4
Schalldruckpegel (gemessen nach EN 786)	dB(A)	82 K = 3,0 dB(A)
Vibration (gemessen nach EN 786)	m/s^2	<2,5 K = 1,5 m/s^2

Funkentstört nach EN 55014, EN 61000.

Schutzklasse II/VDE 0700 ⧈

Technische Änderungen bleiben vorbehalten.

Die Geräte sind nach den Vorschriften gemäß EN 60335-1 und EN 60335-2-91, gebaut und entsprechen voll den Vorschriften des Produktsicherheitsgesetzes.

SPIS TREŚCI

Strona

1. Przedmowa do instrukcji obsługi PL - 2
1.1. Rysunki i objaśnienia piktogramów

2. Ważne wskazówki dotyczące bezpieczeństwa użytkownika PL - 2
2.1. Ogólna wskazówka dotycząca bezpieczeństwa
2.2. Zastosowanie
2.3. Wskazówki dotyczące bezpieczeństwa
A) Prawidłowe i bezpieczne użytkowanie
B) Konserwacja
C) Wskazówki ogólne
D) Wskazówki użytkowe

3. Montaż pokrywy ochronnej PL - 3

4. Montaż wskaźnika zasięgu cięcia / rolki prowadzącej PL - 3

5. Podłączanie urządzenia PL - 4

6. Włączanie, wyłączanie PL - 4

7. Ustawianie kąta nachylenia i długości rury PL - 4

8. Koszenie trawnika PL - 4

9. Przedłużanie żyłki tnącej PL - 4

10. Wymiana szpuli z żyłką PL - 5

11. Usterki PL - 5

12 Konserwacja, pielęgnacja i przechowywanie PL - 5

13. Naprawa PL - 5

14. Utylizacja / ochrona środowiska naturalnego PL - 5

15. Części zamienne PL - 5

16. Warunki gwarancji i rękojmi PL - 5

17. Dane techniczne PL - 5

18. Deklaracja zgodności

19. Serwis

1. Przedmowa do instrukcji obsługi

Niniejsza instrukcja ułatwia poznanie maszyny i odpowiednie wykorzystanie wszystkich jej możliwości zastosowania. Zawiera ona ważne wskazówki dotyczące bezpiecznej, prawidłowej i ekonomicznej pracy maszyny w celu uniknięcia zagrożeń, niepotrzebnych napraw i przestojów oraz wydłużenia żywotności i podwyższenia niezawodności maszyny. Instrukcja obsługi musi być stale dostępna w miejscu użytkowania maszyny.

Instrukcję obsługi musi przeczytać i zgodnie z nią postępować każda osoba, której zlecono pracę z maszyną, np. jej obsługę, naprawę lub transport.

Poza instrukcją obsługi oraz uregulowaniami dotyczącymi bezpieczeństwa pracy obowiązującymi w kraju użytkowania i w miejscu użytkowania, należy także przestrzegać uznanych zasad techniki bezpieczeństwa dotyczących prawidłowej i bezpiecznej pracy, jak również przepisów BHP określonych przez odpowiednie stowarzyszenia zawodowe.

1.1. Rysunki i objaśnienia piktogramów

Nosić środki ochrony oczu i słuchu!

Ostrzeżenie!

Przed użyciem przeczytać instrukcję użytkowania!

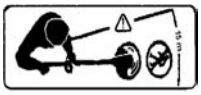
Usunąć osoby postronne ze strefy zagrożenia!

Wybieg narzędzia!

Nie wystawiać tego elektronarzędzia na deszcz

W razie uszkodzenia lub przecięcia przewodu przyłączeniowego natychmiast wyciągnąć wtyczkę!

Uwaga: ochrona środowiska! Nie utylizować tego urządzenia wraz z odpadami i śmieciami z gospodarstwa domowego. Zużyte urządzenie oddawać wyłącznie do publicznego punktu zbiórki.

2. Ważne wskazówki dotyczące bezpieczeństwa użytkownika

2.1. Ogólna wskazówka dotycząca bezpieczeństwa

Dane dotyczące emisji hałasu zgodnie z ustawą o bezpieczeństwie produktów (ProdSG) bądź Dyrektywą WE w sprawie maszyn: Poziom ciśnienia akustycznego w miejscu pracy nie może przekraczać 80 dB (A). W przeciwnym wypadku konieczne jest zabezpieczenie przeciwhałasowe personelu (na przykład, stosowanie urządzeń chroniących organy słuchu).

Uwaga: Ochrona przed hałasem! Podczas uruchomienia prosimy przestrzegać regionalnych przepisów.

Uwaga: W celu ochrony przed porażeniem prądem elektrycznym, niebezpieczeństwem odniesienia obrażeń i zagrożeniem pożarowym, podczas użytkowania elektronarzędzi należy zachować następujące, podstawowe środki bezpieczeństwa. Przed użyciem danego elektronarzędzia należy przeczytać wszystkie dotyczące go wskazówki, a następnie ich przestrzegać. Wskazówki dotyczące bezpieczeństwa należy przechowywać w odpowiedni sposób.

Urządzenia zostały skonstruowane zgodnie z najnowszym stanem techniki i uznanymi zasadami bezpieczeństwa technicznego. Pomimo tego podczas ich użytkowania mogą wystąpić zagrożenia dla zdrowia i życia użytkownika lub osób trzecich wzgl. uszkodzenia maszyny i innych środków trwałych.

Urządzeń należy używać tylko w nienagannym stanie technicznym, jak również zgodnie z ich przeznaczeniem, mając świadomość ewentualnych zagrożeń i przestrzegając instrukcji obsługi! W szczególności natychmiast należy usuwać usterki obniżające bezpieczeństwo użytkowania (zlecić ich usunięcie)!

Dokładnie przeczytać instrukcję obsługi. Bezwzględnie przestrzegać wskazówek dotyczących zagrożeń i bezpieczeństwa. Nieprzestrzeganie tych wskazówek może stanowić zagrożenie dla życia. Bezwzględnie przestrzegać przepisów BHP. Przed przystąpieniem do pracy z urządzeniem należy dokładnie zapoznać się ze sposobem jego obsługi.

2.2. Zastosowanie

Urządzenia przeznaczone są wyłącznie do koszenia trawników ozdobnych, tzn. pielęgnowania brzegów trawników. Zastosowanie inne lub wykraczające poza wyszczególniony zakres, jak np. cięcie krzaków (zarośli) traktowane jest jako niezgodne z przeznaczeniem. Za powstałe w wyniku tego szkody producent/dostawca nie ponosi odpowiedzialności. Ryzyko ponosi wyłącznie użytkownik. Użytkowanie zgodne z przeznaczeniem obejmuje również przestrzeganie instrukcji obsługi oraz zachowanie warunków przeglądów i konserwacji.

Instrukcję obsługi zawsze przechowywać w miejscu użytkowania urządzenia.

2.3. Wskazówki dotyczące bezpieczeństwa

UWAGA! Podczas użytkowania maszyny należy przestrzegać wskazówek dotyczących bezpieczeństwa.

W celu zapewnienia własnego bezpieczeństwa i bezpieczeństwa innych osób, przed użyciem maszyny należy przeczytać poniższe wskazówki. Wskazówki należy przechować w celu ich późniejszego wykorzystania.

A) Prawidłowe i bezpieczne użytkowanie

a) Nosić środki ochrony oczu lub okulary ochronne.
b) Nigdy nie pozwalać na użytkowanie maszyny przez dzieci lub osoby, które nie zapoznały się z niniejszymi instrukcjami.
c) Przerwać użytkowanie, jeśli w jej pobliżu znajdą się osoby postronne - zwłaszcza dzieci - lub zwierzęta domowe.
d) Użytkować maszynę tylko przy świetle dziennym lub przy dobrym oświetleniu sztucznym.
e) Przed rozpoczęciem pracy i po jakimkolwiek uderzeniu sprawdzić maszynę pod kątem oznak zużycia lub uszkodzenia, a w razie potrzeby zlecić przeprowadzenie koniecznych napraw.
f) Nigdy nie użytkować maszyny z uszkodzonymi lub brakującymi urządzeniami zabezpieczającymi.
g) Ręce i nogi zawsze trzymać z dala od urządzenia tnącego, a zwłaszcza podczas uruchamiania silnika.
h) Ze względu na możliwość odniesienia obrażeń, zachować ostrożność podczas używania każdego urządzenia służącego do odcinania żyłki. Po wyciągnięciu nowej żyłki, a przed uruchomieniem maszyny, urządzenie zawsze ustawić w jego normalnej pozycji roboczej.
i) Nigdy nie montować metalowych elementów tnących.
j) Nie używać części zamiennych i akcesoriów nieprzewidzianych lub niezalecanych przez producenta.
k) Przed kontrolą, czyszczeniem, przystąpieniem do wykonania jakichkolwiek prac przy maszynie, lub gdy nie jest ona używana, wyciągnąć wtyczkę sieciową.
l) Zwracać uwagę, aby otwory powietrzne były wolne od zanieczyszczeń.

B) Konserwacja

a) Po zakończeniu pracy wyciągnąć wtyczkę sieciową i sprawdzić maszynę pod kątem uszkodzeń.
b) Maszynę przechowywać w miejscu niedostępnym dla dzieci.
c) Podcinarki elektryczne mogą być naprawiane tylko przez osoby upoważnione.
d) Używać tylko części zamiennych i akcesoriów zalecanych przez producenta.
e) Regularnie oczyszczać z trawy głowicę tnącą.
f) Głowicę tnącą kontrolować regularnie i w krótkich odstępach czasu. W przypadku zauważenia zmian w sposobie pracy (wibracje, odgłosy) natychmiast wyłączyć podcinarkę i mocno przytrzymać. Docisnąć podcinarkę do ziemi w celu unieruchomienia głowicy tnącej i wyciągnąć wtyczkę sieciową. Sprawdzić głowicę tnącą - zwracać uwagę na pęknięcia.
g) Uszkodzoną głowicę natychmiast wymienić - także przy pozornie nieznacznych mikropęknięciach. Nie naprawiać uszkodzonej głowicy tnącej.
h) Podcinarkę akumulatorową dokładnie czyścić po każdym użyciu. Oczyścić otwory powietrzne.

i) Elementy z tworzywa sztucznego czyścić wilgotną szmatką. Agresywne środki czyszczące mogą spowodować uszkodzenie tworzywa sztucznego.
j) Nie dopuścić, aby do urządzenia dostała się bieżąca woda, nie spryskiwać go wodą.
k) Podcinarkę przechowywać w miejscu suchym i zabezpieczonym przed mrozem.

C) Wskazówki ogólne

1. Dokładnie przeczytać instrukcję obsługi.
2. Zapoznać się z urządzeniami sterującymi i regulującymi urządzenia oraz jego prawidłową obsługą.
3. Przed rozpoczęciem pracy sprawdzić przewody sieciowe i przedłużacze pod kątem uszkodzeń lub oznak starzenia. Nie używać uszkodzonych przewodów, elementów złącznych, wtyczek sieciowych i głowic tnących.
4. Jeśli podczas użytkowania dojdzie do uszkodzenia przewodu, natychmiast odłączyć go od sieci. NIE DOTYKAĆ PRZEWODU PRZED JEGO ODŁĄCZENIEM OD SIECI.
5. Nie uruchamiać podcinarki (podcinarki do brzegów trawników), jeśli przewody są uszkodzone lub zużyte.
6. Ostrzeżenie: Po wyłączeniu silnika narzędzia tnące nadal się obracają.
7. Przedłużacze trzymać z dala od narzędzia tnącego.
8. Zalecamy zabezpieczenie gniazda wtykowego wyłącznikiem różnicowoprądowym o prądzie uszkodzeniowym maks. 30 mA lub podłączenie takiego wyłącznika na przyłączu, pomiędzy gniazdem a podcinarką. Bliższych informacji udzieli elektryk instalator.
9. Zawsze przed rozpoczęciem pracy sprawdzić nienaganne działanie podcinarki oraz jej stan: zgodność z przepisami i bezpieczeństwo eksploatacyjne. Szczególnie ważne są przewody sieciowe i przedłużacze, wtyczki sieciowe, przełączniki i głowica tnąca.
10. Uwaga: Przewód sieciowy podcinarki może być wymieniany tylko przez serwis producenta lub wykwalifikowanego elektryka.
11. Stosować tylko przedłużacze dopuszczone do użytkowania na zewnątrz i nie słabsze niż przewody oponowe H07 RNF zgodne z normą DIN/VDE 0282 o przekroju min. 1,5 mm^2. Wtyczki i elementy złączne przedłużaczy muszą być zabezpieczone przed wodą rozpryskową. Używać tylko podcinarek z urządzeniem zabezpieczającym znajdującym się w nienagannym stanie technicznym, zwracać uwagę na stabilne zamocowanie głowicy tnącej.
12. Nie wyciągać wtyczki sieciowej z gniazda wtykowego, ciągnąc za przewód, lecz chwytając za wtyczkę.
13. Przedłużacz układać w taki sposób, aby nie ulegał on uszkodzeniu i nie był przyczyną potknięć.
14. Należy nie dopuszczać do ocierania przedłużacza o krawędzie, ostre lub spiczaste przedmioty, do zgniatania np. w futrynach drzwiowych lub w szczelinach okiennych.
15. W celu krótkotrwałego transportu podcinarki (np. w inne miejsce pracy) zwolnić wyłącznik i wyciągnąć wtyczkę sieciową.

D) Wskazówki użytkowe

1. Podczas włączaniania podcinarki pokrywa ochronna musi być skierowana w kierunku ciała.
2. Używać okularów ochronnych lub środków ochrony oczu, pełnych butów z antypoślizgową podeszwą, ściśle przylegającego ubrania roboczego, rękawic ochronnych i środków ochrony słuchu.
3. Podcinarkę zawsze mocno przytrzymywać - zwracać przy tym uwagę na zachowanie stabilnej i pewnej pozycji ciała.
4. Zachować szczególną ostrożność podczas pracy w trudnym, gęsto zarośniętym terenie!
5. Nie pozostawiać podcinarki na zewnątrz podczas deszczu.
6. Nie kosić mokrej trawy! Nie używać podcinarki w czasie deszczu!
7. Zachować ostrożność na zboczach lub nierównym terenie - niebezpieczeństwo poślizgnięcia!
8. Pracując na zboczach, kosić tylko w poprzek pochylenia - zachować ostrożność przy zawracaniu!
9. Uważać na pnie drzew i korzenie - niebezpieczeństwo potknięcia!
10. Unikać użytkowania podcinarki podczas złych warunkach pogodowych, szczególnie w przypadku zagrożenia burzą.
11. Wysokie obroty narzędzia tnącego i podłączenie do prądu stwarzają szczególne zagrożenia. Z tego powodu podczas pracy z podcinarką niezbędne jest podjęcie specjalnych środków bezpieczeństwa.
12. Zażądać od sprzedawcy lub innego fachowca zaprezentowania sposobu bezpiecznego posługiwania się podcinarką.
13. Podcinarka nie może być użytkowana przez dzieci i osoby o ograniczonej sprawności fizycznej, sensorycznej lub umysłowej, względnie osoby nieposiadające doświadczenia i/lub wiedzy, chyba, że będą one nadzorowane przez osobę odpowiedzialną za ich bezpieczeństwo lub zostaną przez nią poinstruowane w zakresie obsługi podcinarki.
14. Podcinarkę przekazywać (pożyczać) tylko osobom, które dokładnie zapoznały się z jej obsługą. W każdym przypadku należy dołączyć instrukcję obsługi! Podcinarki nie mogą obsługiwać osoby młodociane w wieku poniżej 16 lat.
15. W strefie pracy podcinarki użytkownik ponosi odpowiedzialność wobec osób trzecich.
16. Osoba pracująca podcinarką musi być zdrowa, wypoczęta i w dobrej kondycji psychicznej. Podczas pracy robić odpowiednie przerwy! - Nie pracować pod wpływem alkoholu lub narkotyków.
17. W promieniu 15 m od pracującej maszyny nie mogą przebywać ani osoby trzecie/dzieci, ani zwierzęta, gdyż obracająca się głowica tnąca może powodować wyrzucanie kamieni i innych przedmiotów.

Ważne wskazówki, których należy przestrzegać, aby nie utracić prawa do roszczeń z tytułu gwarancji:

- Utrzymywać w czystości szczelinę wlotową powietrza, w przeciwnym razie silnik nie będzie odpowiednio chłodzony.
- Nie pracować z żyłką dłuższą niż długość ustalona przez ostrze odcinające.
- Używać tylko specjalnej żyłki tnącej o średnicy maks. 1,3 - 1,5 mm.
- Nie dociskać głowicy tnącej do podłoża, poza sytuacją przedłużania żyłki, gdyż powoduje to przyhamowanie włączonego silnika.
- Nie uderzać głowicą tnącą o twarde podłoże, poza sytuacją przedłużania żyłki, gdyż powoduje to niewyważenie wału silnika.

3. Montaż pokrywy ochronnej

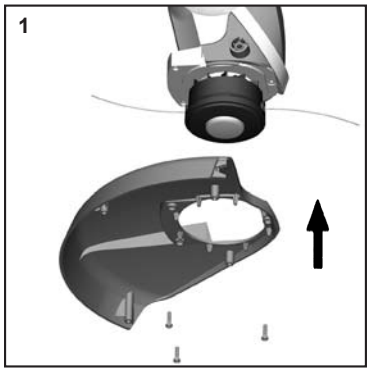

Nałożyć osłonę na obudowę podkaszarki i przykręcić za pomocą 3 załączonych śrub.

4. Montaż wskaźnika zasięgu cięcia / rolki prowadzącej

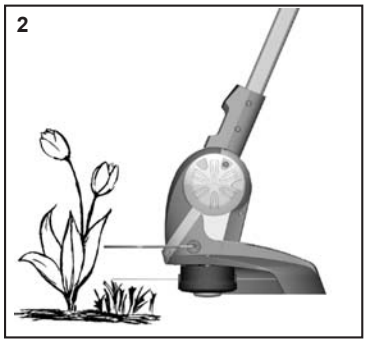

Wskaźnik zasięgu cięcia pokazuje maksymalny zasięg żyłki tnącej i pozwala chronić cenne rośliny ozdobne.

Oczywiście podkaszarki do trawników można używać także bez tego przyrządu.

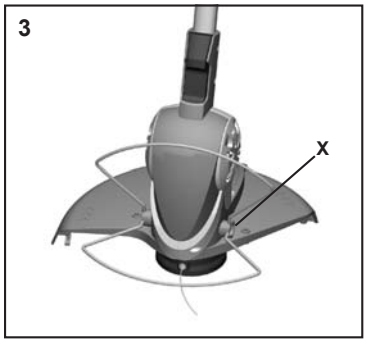

Lekko rozchylić wskaźnik cięcia (rys. 3) i umieścić po obu stronach w przewidzianych do tego celu otworach.

5. Podłączanie urządzenia

Maszyny mogą być zasilane wyłącznie jednofazowym prądem przemiennym. Posiadają one izolację ochronną klasy II VDE 0700 i CEE 20. Przed uruchomieniem należy zwrócić uwagę na to, aby napięcie sieciowe było zgodne z napięciem roboczym podanym na tabliczce znamionowej!

Minimalny przekrój przedłużacza: 1,5 mm^2

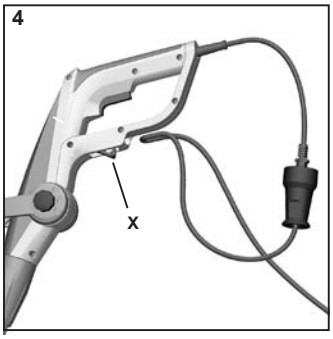

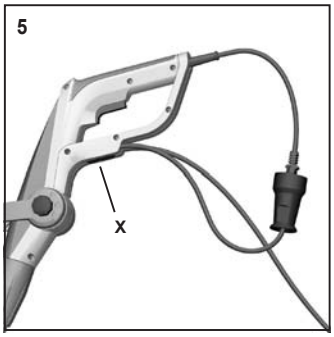

- Naciskając na przycisk (rys. 4), odchylić na zewnątrz zaczep podtrzymujący przewód elektryczny.
- Przełożyć pętlę przedłużacza przez otwór w rękojeści w celu odciążenia. Naciskając na przycisk (rys. 5), ponownie odchylić zaczep podtrzymujący przewód do wewnątrz.
- Po zakończonej pracy odchylić na zewnątrz zaczep podtrzymujący przewód, naciskając na przycisk (rys. 4) i wyciągnąć przewód. Ponownie włożyć zaczep podtrzymujący przewód w rękojeść.

6. Włączanie, wyłączanie

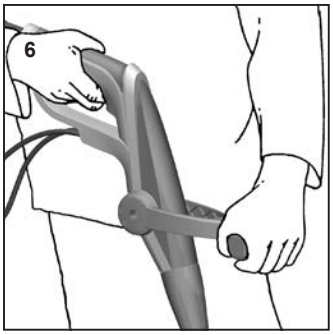

W celu uruchomienia podcinarki do trawników:

- Sprawdzić stan techniczny.
- Chwycić urządzenie dwoma rękoma.
- Przyjąć postawę stojącą, trzymać urządzenie luźno.
- Nie kłaść głowicy tnącej na ziemi!
- Nacisnąć wyłącznik.
- W celu wyłączenia ponownie zwolnić wyłącznik.

7. Ustawianie rękojeści pomocniczej, kąta nachylenia i długości rury

1. **Ustawianie uchwytu dodatkowego:** Odkręcić śrubę gwiaździstą (rys. 7) i ustawić uchwyt w wybranej pozycji. Ponownie przykręcić śrubę gwiaździstą.

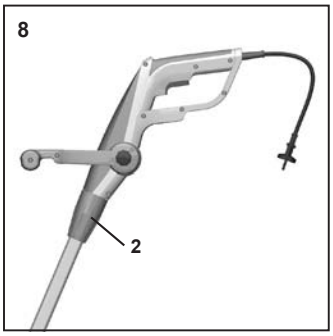

2. **Ustawianie długości rury** (rys. 8)**:** W celu odkręcenia tulei gwintowanej 2, obrócić ją w kierunku zgodnym z ruchem wskazówek zegara. Rurę przesunąć na wybraną długość. Ponownie przykręcić tuleję gwintowaną 2 obracając ją w przeciwnym kierunku do ruchu wskazówek zegara.

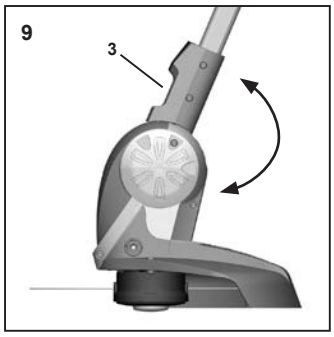

3. **Regulacja kąta nachylenia** (rys. 9): Przycisk 3 pociągnąć do góry. Ustawić kąt nachylenia części silnikowej w jednej z 3 możliwych pozycji. Zwolnić przycisk 3 w celu zablokowania w tej pozycji.

   Pozycja środkowa umożliwia wygodną pracę w miejscach położonych pod przeszkodami, np. krzakami lub meblami ogrodowymi.

   Pozycję dolną stosuje się przy przycinaniu krawędzi, zgodnie z opisem w poniższym ustępie.

4. **Regulacja na potrzeby przycinania krawędzi** (rys. 10): Długość rury ustawić w najkrótszej lub w najdłuższej pozycji, zgodnie z opisem w pkt. 2. W tej pozycji możliwe jest teraz obracanie całej górnej części rękojeści o 180°. Również w tym przypadku możliwe jest ustawienie długości drążka w 5 różnych pozycjach.

8. Koszenie trawnika

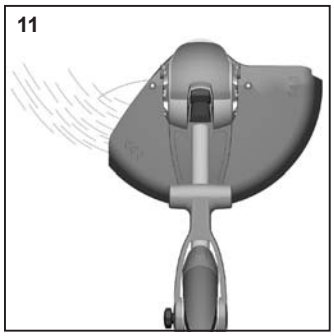

- Na małych powierzchniach trawnika równomiernie wychylać podcinarkę tam i z powrotem - podcinarka nie jest przeznaczona do koszenia dużych powierzchni.
- W miarę możliwości kosić za pomocą lewej połówki, skoszona trawa, pył, kamienie itp. będą wówczas wyrzucane do przodu, w kierunku od użytkownika.
- Idealne warunki robocze uzyskiwane są wtedy, gdy urządzenie trzymane jest z pochyleniem ok. 30 stopni w lewą stronę.

9. Przedłużanie żyłki tnącej

Należy regularnie kontrolować żylkę nylonową w celu stwierdzenia ewentualnych uszkodzeń oraz czy żyłka posiada odpowiednią długość.

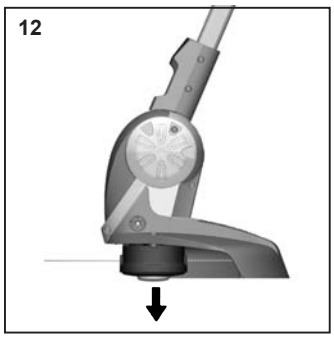

Przy spadającej wydajności cięcia: Włączyć podcinarkę i trzymać nad powierzchnią trawnika. Stuknąć głowicą o podłoże (rys. 12). Żylka zostanie nastawiona przez stuknięcie tylko wtedy, jeśli długość żyłki wynosi przynajmniej 2,5 cm.

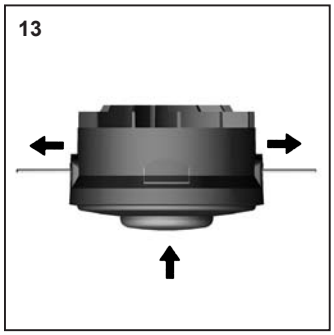

Jeśli żyłka jest krótsza: Wyłączyć podcinarkę - wyciągnąć wtyczkę. Nacisnąć wkład głowicy aż do oporu i wyciągnąć końcówkę żyłki (rys. 13). Jeśli nie widać końcówki żółki - patrz punkt „wymiana szpuli z żyłką“.

Jeżeli sznurek jest dłuższy niż 8 cm, podczas rozruchu jest on automatycznie odcinany do prawidłowej długości (rys. 14).

Uwaga: Oczyścić ostrze tnące z pozostałości trawy, aby nie pogarszały one efektu cięcia.

Ostrożnie: Niebezpieczeństwo odniesienia obrażeń wskutek kontaktu z ostrzem tnącym.

10. Wymiana szpuli z żyłką

⚠ Najpierw wyłączyć urządzenie i wyciągnąć wtyczkę sieciową. Odczekać, aż żyłka nylonowa zostanie zatrzymana.

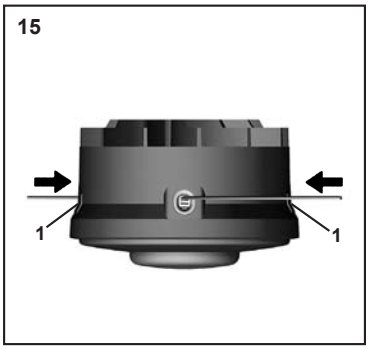

Następnie wcisnąć obie blokady boczne 1 do głowicy tnącej i zdjąć pokrywę głowicy tnącej 2 (rys. 15).

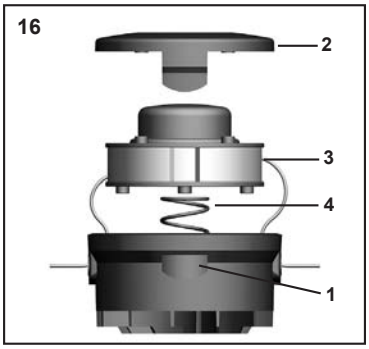

Wyjąć pustą szpulę do nitek i założyć nową szpulę 3 w taki sposób, aby przez każdy otwór na boku głowicy tnącej wystawała jedna końcówka nitki (rys. 16). Proszę przestrzegać poprawne siedzenie sprężyny 4 pod szpulą do nitek. Następnie ponownie nałożyć pokrywę. Zablokowania powinny poprawnie zazębić się.

11. Usterki

- **Urządzenie nie pracuje:** Sprawdzić, czy w gnieździe jest napięcie (np. podłączając podcinarkę do innego gniazda wtykowego lub za pomocą wskaźnika napięcia). Jeżeli urządzenie podłączone do znajdującego się pod napięciem gniazda wtykowego nadal nie pracuje, prosimy o jego odesłanie w stanie nierozłożonym do naszego serwisu centralnego lub autoryzowanego warsztatu naprawczego.
- **Żyłka tnąca chowa się w szpuli:** Wymontować szpulę żyłki (postępując zgodnie z instrukcją podaną w punkcie 10), koniec żyłki przeciągnąć przez oczko i ponownie zamontować szpulę. Jeżeli żyłka nylonowa uległa zużyciu, szpulę należy wymienić na nową.

Innych usterek urządzenia nie należy usuwać samodzielnie, lecz zlecić naprawę fachowcowi.

12. Konserwacja, pielęgnacja i przechowywanie

Przed rozpoczęciem wszelkich czynności pielęgnacyjnych i konserwacyjnych zawsze należy wyciągnąć wtyczkę sieciową.

- Dokładnie oczyścić urządzenie, szczególnie szczelinę powietrza chłodzącego.
- Obudowę podcinarki czyścić zwilżoną szmatką, w razie silniejszych zabrudzeń dodać nieco łagodnego płynu do zmywania naczyń. Nigdy nie spryskiwać maszyny wodą.
- Przechowywać urządzenie w suchym i bezpiecznym miejscu. Chronić przed nieuprawnionym użytkowaniem (np. przez dzieci).

13. Naprawa

Naprawy elektronarzędzi mogą być wykonywane tylko przez wykwalifikowanego elektryka. Wysyłając maszynę do naprawy, proszę opisać zauważoną usterkę.
Zawsze przechowywać oryginalne opakowanie na wypadek konieczności odesłania urządzenia do serwisu.

14. Utylizacja / ochrona środowiska naturalnego

Jeśli pewnego dnia podcinarka stanie się bezużyteczna lub niepotrzebna, w żadnym wypadku nie wolno wyrzucać jej wraz z odpadami i śmieciami z gospodarstwa domowego, lecz należy ją zutylizować w sposób przyjazny dla środowiska. Urządzenie należy oddać do wyspecjalizowanego punktu skupu. Części z tworzywa sztucznego i części metalowe zostaną tu oddzielone w sposób umożliwiający ich ponowne wykorzystanie. Informacje na temat punktów skupu można uzyskać w gminie lub administracji miejskiej.

Niepotrzebne opakowanie maszyny należy prawidłowo utylizować, oddając je do punktu skupu makulatury.

15. Części zamienne

Szpula zapasowe DA	# 13005040
Pokrywy ochronnej	# 12180067

16. Warunki gwarancji i rękojmi

W przypadku niniejszego narzędzia napedem elektrycznym udzielamy niezależnie od zobowiązań dystrybutora wywodzących się z umowy kupna w stosunku do użytkownika końcowego następującej gwarancji:

Okres gwarancji wynosi 24 miesiące i zaczyna się w dniu przekazania urządzenia, który należy udowodnić przy pomocy oryginalnego pokwitowania kupna. W przypadku zastosowania komercjalnego a także wynajmu okres gwarancji redukuje się do 12 miesięcy. Od świadczeń gwarancyjnych wyklucza się części zużywalne i szkody, które powstały na skutek zastosowania błędnych części wyposażenia, napraw przy zastosowaniu nie oryginalnych części zamiennych, zastosowania siły, uderzenia lub złamania, a takze zlosliwego przeciazenia silnika . Wymiana gwarancyjna dotyczy jedynie części uszkodzonych, a nie urządzeń w całości. Naprawy gwarancyjne mogą przeprowadzać jedynie autoryzowane warsztaty względnie serwis producenta. W przypadku manipulacji przez osoby drugie gwarancja gaśnie.

Kupujący ponosi koszty pocztowe, przesyłki, a także koszty powstałe w następstwie.

17. Dane techniczne

Modell		**RT 1525DA**
Napięcie znamionowe	V~	230
Częstotliwość prądu	Hz	50
Moc znamionowa	W	350
Obroty biegu jałowego	min^{-1}	10.000
Szerokość cięcia	cm	25
Grubość żyłki	mm	1,3-1,5
Zapas żyłki	m	2 x 4
Przedłużanie żyłki		automatyka pełna
Gewicht	kg	2,4
Poziom ciśnienia akustycznego (zgodnie z normą EN 786)	dB(A)	82 K = 3,0 dB(A)
Wibracje (zgodnie z normą EN 786)	m/s^2	<2,5 K = 1,5 m/s²

Eliminacja zakłóceń radiowych zgodnie z normą EN 55014 i EN 61000.

Klasa bezpieczeństwa elektrycznego II/VDE 0700 ⧈

Zmiany techniczne zastrzeżone.

Podcinarki do trawy skonstruowane są zgodnie z przepisami EN 60335-1 i EN 60335-2-91 i w pełni odpowiadają przepisom ustawy o bezpieczeństwie urządzeń i produktów.

Obsah

Strana

1. Předmluva k návodu k použití CZ - 2
1.1. Vyobrazení a vysvětlení piktogramů

2. Důležité informace pro Vaši osobní bezpečnost CZ - 2
2.1. Obecné bezpečnostní pokyny
2.2. Účel použití
2.3. Bezpečnostní pokyny
A) Pokyny pro bezpečné použití
B) Údržba
C) Obecné pokyny
D) Pokyny pro použití

3. Montáž ochranného štítu CZ - 3

4. Montáž ukazatele záběru sečení CZ - 3

5. Připojení sekačky CZ - 3

6. Zapnutí a vypnutí CZ - 4

7. Nastavení přední rukojeti, úhlu sklonu a délky trubky CZ - 4

8. Sečení trávníku CZ - 4

9. Nastavení délky vyžínací struny CZ - 4

10. Výměna cívky se strunou CZ - 5

11. Poruchy CZ - 5

12. Ukládání CZ - 5

13. Opravy CZ - 5

14. Likvidace a ochrana životního prostředí CZ - 5

15. Náhradní díly CZ - 5

16. Záruční podmínky CZ - 5

17. Technická data CZ - 5

18. ES Prohlášení o shodě

1. Předmluva k návodu k použití

Tento návod k použití má ulehčit poznání přístroje, jakož i využití jemu odpovídajících možností nasazení. Návod k použití obsahuje důležité informace, jak přístroj odborně a hospodárně využívat, a tím se vyvarovat úrazům, vyhnout se opravám a prostojům a zvýšit spolehlivost a životnost přístroje.

Návod k použití musí být pokaždé k dispozici pří použití přístroje.

Návod k použití si musí přečíst a dodržovat každá osoba, která byla pověřena prací s přístrojem, jako např. ovládáním přístroje, údržbou anebo dopravou přístroje.

Kromě návodu k použití se v zemi použití, jakož i na místě nasazení platných a závazných pravidel předcházení úrazům, musí dodržovat i uznaná odborně-technická pravidla pro bezpečnou a odbornou práci, jakož i bezpečnostní předpisy patřičných cechovních spolků.

1.1. Vyobrazení a vysvětlení piktogramů

Použijte ochranu očí a sluchu!

Varování!

Přečtěte si návod k použití!

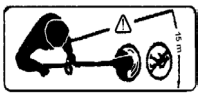
Zabraňte přístupu třetích osob do nebezpečného prostoru.

Přístroj dobíhá!

Tento elektrický přístroj nevystavujte dešti!

Při poškození nebo přeseknutí přívodního kabelu ihned odpojte vidlici ze sítě!

Pozor! Ochrana životního prostředí! Tento přístroj se nesmí likvidovat spolu s domovním/ komunálním odpadem. Vysloužilý přístroj je zapotřebí odevzdat do sběrných surovin.

2. Důležité informace pro Vaši osobní bezpečnost

2.1. Obecné bezpečnostní pokyny

Hodnoty hlukových emisí na základě zákona o bezpečnosti produktů (něm. ProdSG) resp. směrnice ES o strojním zařízení: Hladina akustického tlaku na pracovišti může vystoupit nad 80 dB (A). V takovém případě je nutno, aby obsluha přijala nezbytná ochranná opatření (např. nosila chrániče sluchu).

Pozor: Ochrana proti hluku! Dodržujte při uvádění do provozu regionální předpisy.

Pozor: Při použití elektrických přístrojů je třeba dodržovat k ochraně před zasažením elektrickým proudem, nebezpečím zranění a vznikem požáru následující zásadní bezpečnostní pokyny. Přečtěte si a vezměte v úvahu všechny tyto pokyny dříve, než uvedenou strunovou sekačku použijete. Bezpečnostní pokyny dobře uschovejte.

Sekačky jsou konstruovány podle posledního stavu techniky a uznávaných bezpečnostně technických pravidel. Přesto se mohou při jejich použití vyskytnout situace, ohrožující zdraví a život uživatele nebo třetích osob, příp. poškozující sekačku a další věcné hodnoty.

Sekačky se smějí používat pouze v technicky bezvadném stavu, jakož i v souladu s určením, bezpečnostními pokyny a pokyny ohledně možných nebezpečí při dodržování pokynů v návodu k použití! Zejména je třeba neprodleně (nechat) odstranit všechny poruchy, které negativně ovlivňují bezpečnost!

Přečtěte si pečlivě tento návod k použití. V každém případě dodržujte pokyny ohledně možných nebezpečí a bezpečnostní pokyny.

Nedodržení těchto pokynů může mít za následek ohrožení života. V každém případě je nezbytné dodržovat pokyny k ochraně před úrazy. Přečtěte si je před použitím této sekačky.

2.2. Účel použití

Strunové sekačky jsou výhradně určeny pro dosekávání okrasných trávníků, tzn. okrajů trávníků. Jiné nebo tento rozsah překračující použití, jako např. sekání keřů a živých plotů nebo velkoplošných trávníků, se považuje za použití v rozporu s jejich určením. Za škody, které při takovém použití vzniknou, výrobce / dodavatel neručí. Riziko nese výhradně uživatel. Použití v souladu s určením zahrnuje dále dodržování návodu na použití a dodržování podmínek provozu a údržby.

Návod k použití ukládejte v dosahu použití sekačky.

2.3. Bezpečnostní pokyny

Pozor: V každém případě dodržujte pokyny ohledně možných nebezpečí a bezpečnostní pokyny.

Přečtěte si je před použitím této sekačky. Návod k použití ukládejte v dosahu použití sekačky.

A) Pokyny pro bezpečné použití

a) Při práci se sekačkou noste ochranné brýle nebo ochranu očí, plné boty s drsnou podrážkou, přiléhavé pracovní oblečení, rukavice a ochranu sluchu.
b) Zákaz obsluhy sekačky pro nezletilé osoby. Sekačka se smí předat (půjčit) pouze osobám, které jsou podrobně seznámeny s její obsluhou.
c) Nezapínejte sekačku, pokud se v blízkosti zdržují osoby, zejména děti, nebo domácí zvířata.
d) Se sekačkou pracujte klidně, s rozvahou a pouze při dobrém světle a podmínkách viditelnosti a neohrožujte ostatní! Pracujte opatrně!
e) Před použitím se musí zkontrolovat, zda přívodní a prodlužovací kabel nevykazují známky poškození nebo stárnutí. Sekačka na trávu se nesmí používat, pokud jsou kabely poškozeny nebo opotřebeny.
f) Nepoužívejte poškozené kabely, spojky, vidlice a sekací hlavice.
g) Při neopatrném používání sekačky mohou rotující sekací prvky způsobit zranění rukou a nohou. Motor se smí spouštět až tehdy, když se v blízkosti sekacích prvků nenacházejí ruce a nohy.
h) Pozor na zranění o zařízení, které slouží k odřezávání struny. Po výměně cívky se strunou nebo po prodloužení vlákna podržte sekačku nejprve v normální pracovní poloze, až potom ji zapněte.
i) Nikdy nepoužívejte kovové sekací prvky.
j) Používejte pouze originální náhradní díly.
k) Před prováděním veškerých prací na sekačce, před čištěním a přepravou vytáhněte vidlici ze zásuvky. Před údržbou, kontrolou poškození přívodního kabelu či opravou sekačky je nutné vždy vytáhnout vidlici ze zásuvky.
l) Pravidelně čistěte otvory pro chladicí vzduch na krytu motoru.

B) Údržba

a) Po přerušení a ukončení práce: Odpojte vidlici! Proveďte údržbu sekačky (při odpojené vidlici): Provádějte pouze ty údržbářské práce, které jsou popsány v návodu k použití.
b) Děti musejí být pod dohledem, aby se zajistilo, že si s přístrojem nebudou hrát.
c) Všechny ostatní práce svěřte servisu.
d) Nikdy nepoužívejte kovové sekací prvky.
e) Ze sekací hlavice se musí pravidelně odstraňovat namotaná tráva!
f) Sekací hlavice se musí v krátkých intervalech pravidelně kontrolovat. Při zjevných změnách (vibrace, hluk) sekačku okamžitě vypněte. Pevně ji držte a přitlačte hlavici k zemi, aby se zastavila, pak vytáhněte vidlici ze zásuvky. Zkontrolujte sekací hlavici - pozornost věnujte trhlinám.
g) Poškozenou sekací hlavici okamžitě nechte vyměnit i v případě zdánlivě nepatrných vlasových trhlin. Poškozenou sekací hlavici neopravujte.
h) Pravidelně čistěte otvory pro chladicí vzduch na krytu motoru.
i) Plastové části čistěte vlhkým hadříkem. Mechanické čisticí přípravky by mohly umělou hmotu poškodit.
j) Sekačku nikdy nestříkejte proudem vody!
k) Sekačku ukládejte na suchém místě.

C) Obecné pokyny

1. Před použitím je nutné si přečíst návod k použití!

2. Uživatel by si měl od prodejce nebo odborníka nechat předvést bezpečné zacházení se sekačkou.
3. Před použitím se musí zkontrolovat, zda přívodní a prodlužovací kabel nevykazují známky poškození nebo stárnutí. Sekačka na trávu se nesmí používat, pokud jsou kabely poškozeny nebo opotřebeny.
4. Dojde-li k poškození kabelu během práce se sekačkou, musí se kabel okamžitě odpojit od sítě. Kabelu se nedotýkejte dříve, než bude odpojen od sítě.
5. Nepoužívejte poškozené kabely, spojky, vidlice a sekací hlavice.
6. Pozor! Nebezpečí! Sekací prvky po vypnutí motoru dobíhají. Vzniká nebezpečí úrazů na prstech rukou a na nohou!
7. Prodlužovací kabel držte tak, aby se nedostal do kontaktu s rotující nylovovou strunou.
8. V zájmu bezpečného provozu se doporučuje napájet sekačku přes proudový chránič s vybavovacím proudem max. 30 mA. Další informace vám sdělí elektroinstalatér.
9. Před každým použitím sekačky se musí zkontrolovat její správná funkce a předepsaný, provozně bezpečný stav. Zejména je důležité zkontrolovat přívodní kabel a prodlužovací kabel, vidlici, spínač a sekací hlavici.
10. VAROVÁNÍ: Napájecí kabel smí měnit pouze výrobcem autorizovaný servis nebo elektrikář.
11. Používejte pouze kabely, které odpovídají daným předpisům. Vidlice a spojky prodlužovacích kabelů musí být chráněny před odstřikující vodou. Sekačka se smí provozovat pouze s bezvadným ochranným zařízením, zvláštní pozornost je nutné věnovat pevnému usazení sekací hlavice.
12. Vidlici neodpojujte ze zásuvky tahem za kabel, ale za vidlici.
13. S prodlužovacím kabelem manipulujte vždy tak, aby se nepoškodil a netvořil vám překážky v chůzi.
14. Nepřetahujte prodlužovací kabel přes hrany, ostré nebo špičaté předměty, ani jej nelamte, např. pode dveřmi a v oknech.
15. Při přepravě sekačky na krátkou vzdálenost (např. na jiné místo) uvolněte spínač a odpojte vidlici.

4) Pokyny pro použití

1. Při práci musí být namontován ochranný štít vyžínací hlavice a strunová sekačka natočena ochranným štítem k obsluze.
2. Při práci se sekačkou noste ochranné brýle nebo ochranu očí, plné boty s drsnou podrážkou, přiléhavé pracovní oblečení, rukavice a ochranu sluchu.
3. Sekačku na trávu držte vždy pevně oběma rukama - dbejte na stabilní a bezpečnou polohu.
4. V nepřehledném, hustě porostlém terénu pracujte se zvýšenou pozorností!
5. Sekačku nenechávejte stát za deště venku.
6. Nesekejte mokrou trávu! Sekačku nepoužívejte v dešti!
7. Pozor na nebezpečí sklouznutí na svazích nebo na nerovném terénu.
8. Svahy sekejte napříč sklonu. Pozor při otáčení!
9. Dejte pozor na pařezy a kořeny, o které můžete zakopnout!
10. Vyvarujte se používání sekačky při špatných povětrnostních podmínkách, zejména pokud existuje riziko bouřky.
11. Vysoké otáčky sekačky a přívodní kabel v sobě skrývají zvýšené nebezpečí. Proto je nezbytné při práci se sekačkou dodržovat zvláštní bezpečnostní pokyny.
12. Uživatel by si měl od prodejce nebo odborníka nechat předvést bezpečné zacházení se sekačkou.
13. Tento přístroj není určený k používání osobami (včetně dětí), které mají snížené fyzické, smyslové nebo mentální schopnosti a / nebo které nemají dostatek zkušeností a / nebo nemají dostatek znalostí, s výjimkou případů, kdy na ně dohlíží osoba zodpovědná za jejich bezpečnost nebo je tato osoba poučila o používaní tohoto přístroje.
14. V každém případě předejte spolu se sekačkou i návod k použití. Mladiství do 16 let nesmí přístroj používat.
15. Uživatel je zodpovědný za třetí osoby nacházející se v pracovní oblasti přístroje.
16. Osoby, které se sekačkou pracují, musí být zdravé, odpočinuté a v dobré kondici. Nezapomeňte na včasné přestávky v práci! - Se sekačkou nepracujte pod vlivem alkoholu, omamných látek či léků, které snižují schopnost rychlé reakce.
17. V okruhu 15 m se nesmí zdržovat ani další osoby / děti, ani zvířata, protože se od rotující sekací hlavice mohou odrážet kameny apod.

Důležité pokyny pro zachování záručních nároků:

- Udržujte vstupní vzduchové otvory v čistotě, aby se mohl motor chladit.
- Nepracujte se strunou delší, než jak nastavuje řezací břit.
- Používejte pouze strunu o průměru max. 1,3-1,5 mm a originální cívku (nejlépe naši originální strunu).
- Netlačte sekací hlavici k zemi, tím brzdíte spuštěný motor.
- Předcházejte nárazům sekací hlavice na tvrdý podklad, jinak ztratí hřídel motoru vyváženost.

3. Montáž ochranného štítu

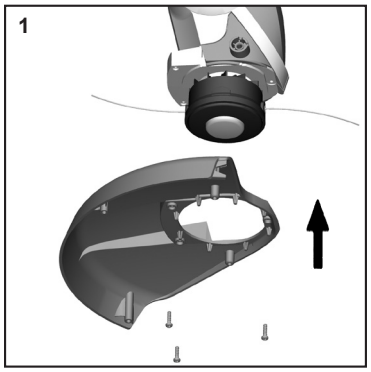

Nasaďte ochranný štít na plášť sekačky a upevněte jej pomocí 3 dodaných šroubů.

4. Montáž ukazatele záběru sečení

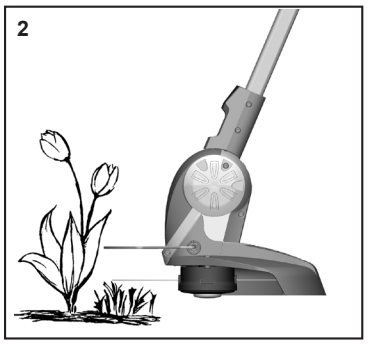

Ukazatel záběru sečení - zobrazuje maximální vysekávaný kruh struny - na ochranu cenných okrasných rostlin.

Samozřejmě můžete svou strunovou sekačku používat i bez tohoto zařízení.

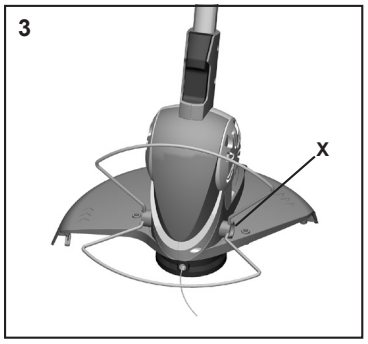

Ukazatel záběru sečení (obr. 3) poněkud vyhněte od sebe a vsaďte na obou stranách do určených otvorů.

5. Připojení sekačky

Sekačky lze provozovat pouze na jednofázový střídavý proud. Jsou izolovány podle třídy ochrany II VDE 0740 a CEE 20. Před zapnutím sekačky zkontrolujte, zda napětí sítě souhlasí s provozním napětím, které je uvedeno na typovém štítku.

Minimální průřezy vodičů prodlužovacího kabelu: 1,5 mm^2

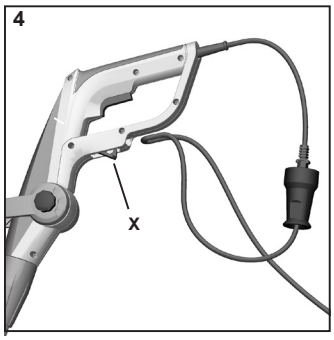

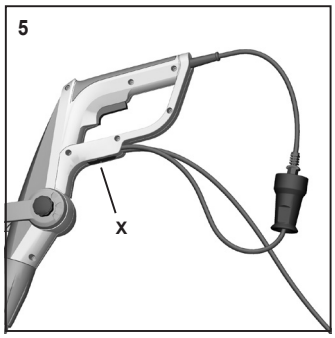

- Úchyt kabelu vysuňte stisknutím tlačítka (obrázek 4) směrem ven.
- Smyčku prodlužovacího kabelu k tahovému odlehčení vložte do úchytu v rukojeti. Úchyt kabelu stisknutím tlačítka (obrázek 5) znovu zasuňte směrem dovnitř.
- Po ukončení práce úchyt kabelu stisknutím tlačítka (obrázek 4) vysuňte směrem ven a kabel vytáhněte, Úchyt kabelu znovu zasuňte do rukojeti.

6. Zapnutí a vypnutí

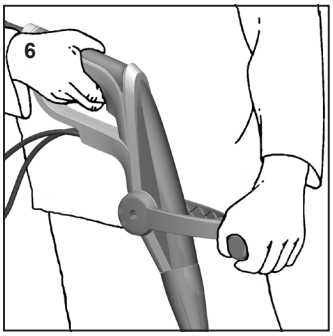

Při spouštění sekačky na trávu:
- Zaujměte stabilní postoj.
- Uchopte sekačku do obou rukou.
- Stůjte zpříma a sekačku držte volně.
- Nepokládejte sekací hlavici na zem!
- Stiskněte spínač.
- Pro vypnutí sekačky spínač opět uvolněte.

7. Nastavení přední rukojeti, úhlu sklonu a délky trubky

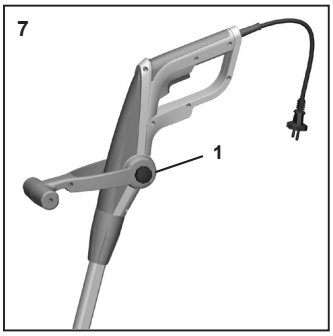

1. **Nastavení přední rukojeti:** Povolte šroub s hvězdicovou maticí (obr. 7) a rukojeť nastavte do požadované polohy. Šroub s hvězdicovou maticí opět utáhněte.

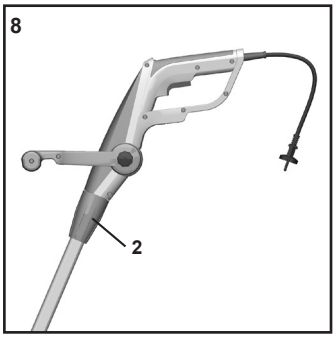

2. **Nastavení délky trubky** (Obr. 8)**:** Šroubovací pouzdro 2 povolte otočením ve směru hodinových ručiček. Trubku posuňte na požadovanou délku. Šroubovací pouzdro 2 opět utáhněte proti směru hodinových ručiček.

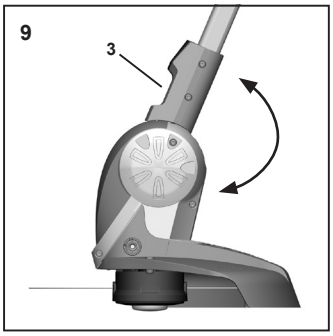

3. **Nastavení úhlu sklonu** (obr. 9): Tlačítko 3 vytáhněte nahoru. Úhel sklonu motorové části nastavte do jedné ze 4 možných pozic. Tlačítko 3 pusťte, aby motorová jednotka v nastavené pozici zapadla.

   Obě střední pozice jsou vhodné k tomu, abyste se pohodlně se sekačkou dostali pod překážky, např. křoví nebo lavičky.

   Dolní pozici potřebujete k osekání hran tak, jako je popsáno v následujícím odstavci.

4. **Nastavení k sekání hran** (obr. 10): Délku trubky nastavte do nejkratší nebo nejdelší polohy, jak je popsáno v bodu 2. V této pozici je nyní možné celou horní část rukojeti otočit o 180°. Také přitom je možné délku trubky nastavit na libovolnou délku.

8. Sečení trávníku

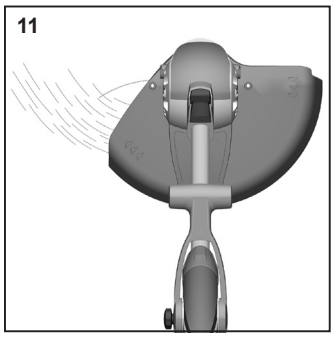

- Na malých plochách rovnoměrně přejíždějte sekačkou sem a tam - k sečení větších ploch není sekačka vhodná.
- Sečte podle možností levou polovinou, pak se posečená tráva, prach a zvířené kamínky apod. odhazují dopředu, tedy směrem od obsluhy.
- Ideální pracovní podmínky dosáhnete, když budete sekačku držet se sklonem cca 30 stupňů doleva.

9. Nastavení délky vyžínací struny

Pravidelně kontrolujte nylonovou strunu, zda není poškozená a zda má délku, nastavenou řezacím břitem.

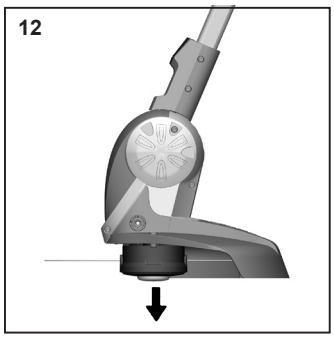

Při klesajícím výkonu: Sekačku spusťte a podržte ji nad trávníkem. Sekací hlavicí lehce klepněte o zem (obr. 12). Struna se nastaví, pokud je dlouhá alespoň 2,5 cm.

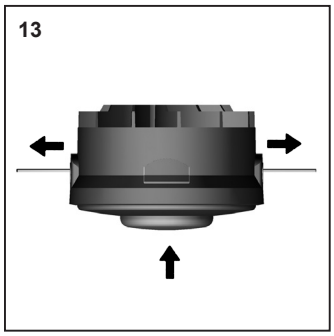

Když je struna kratší, sekačku vypněte a odpojte od sítě. Nástavec cívky stiskněte až nadoraz a silou zatáhněte za konec struny (obr. 13). Pokud není konec struny vidět - viz bod „výměna cívky“.

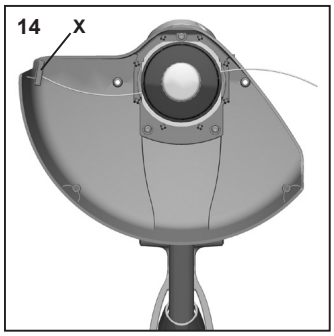

Vaše sekačka má čepel k uřezávání struny, která zkrátí vyžínací strunu pokaždé na správnou délku (obr. 14).

Pozor: Řezací nůž se musí čistit od zbytků trávy, aby se nesnížil řezací efekt.

Pozor: Nebezpečí poranění o odřezávací nožík.

10. Výměna cívky se strunou

⚠ Nejdříve sekačku vypněte a vytáhněte síťovou vidlici. Počkejte chvíli, až se nylonová struna zastaví.

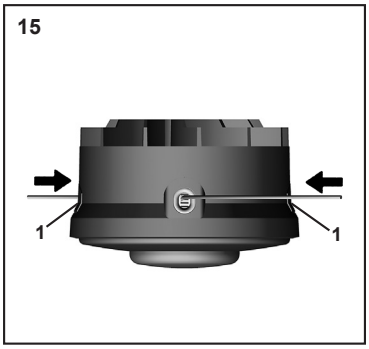

Poté stiskněte obě západky 1 po straně vyžínací hlavy a odklopte nahoru kryt vyžínací hlavy 2 (obr.15).

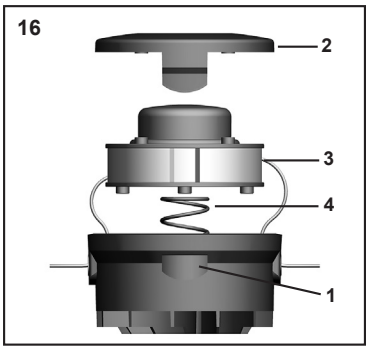

Vyjměte prázdnou cívku a nasaďte novou cívku 3 tak, aby konce strun vyčnívaly z výstupních otvorů na boku vyžínací hlavy (obr. 16). Dbejte na to, aby pružina 4 byla řádně usazena pod cívkou. Nakonec znovu nasaďte kryt. Obě západky musí řádně zaskočit.

11. Poruchy

- **Sekačka neběží:** Zkontrolujte, zda je zajištěn přívod proudu (např. pokusem na jiné zásuvce nebo pomocí zkoušečky napětí). V případě, že sekačka neběží při zapojení do zásuvky pod proudem, zašlete sekačku nedemontovanou našemu centrálnímu servisu nebo do autorizované opravny.
- **Sekací struna zapadne do krytu cívky:** Cívku demontujte (podle pokynů pod bodem „Výměna cívky se strunou“), provlékněte konce struny otvory a cívku opět namontujte. Pokud je nylonová struna již spotřebovaná, nasaďte novou cívku nebo kazetu.

Jiné poruchy sekačky neodstraňujte vlastními silami, ale zašlete sekačku k opravě do autorizované opravny.

12. Ukládání

Před všemi údržbářskými pracemi a péčí o sekačku se musí pokaždé vytáhnout vidlice ze sítě.

- Sekačku řádně očistěte, zejména přívodní vzduchové otvory.
- Nepoužívejte k čištění vodu.
- Sekačku uložte na suché a bezpečné místo. Chraňte ji před neoprávněným použitím (např. před dětmi).

13. Opravy

Opravy elektrických spotřebičů smí provádět jen elektro-odborníci. Popište prosím při zaslání vámi zjištěnou chybu.

14. Likvidace a ochrana životního prostředí

Když Váš přístroj jednoho dne doslouží nebo jej již nebudete potřebovat, v žádném případě přístroj neodhazujte do domovního odpadu, nýbrž jej zlikvidujte ekologicky. Prosíme, abyste přístroj odevzdali v pověřené sběrně k ekologické likvidaci.

Zde je možné separovat plastové a kovové díly a postoupit je k opětovnému zpracování. Informace k tomuto tématu obdržíte na správě Vaší obce nebo města.

15. Náhradní díly

Náhradní cívka DA	# 13005040
Ochranný štít	# 12180067

16. Záruční podmínky

Nezávisle od závazku prodejce vyplývajícího z kupní smlouvy vůči konečnému odběrateli poskytujeme na toto elektrické zařízení následující záruku:

Záruční doba je 24 měsíců a začíná datem prodeje, které je třeba prokázat originálním pokladním dokladem. U komerčního užívání a půjčování se záruční doba snižuje na 12 měsíců. Záruka se nevztahuje na díly podléhající rychlému opotřebení a na škody vzniklé v důsledku používání nesprávného příslušenství a oprav za použití neoriginálních dílů a v důsledku použití násilí, úderu nebo rozbití a svévolného přetížení motoru. V rámci záruky se provádí pouze výměna vadných dílů, a ne kompletních přístrojů. Opravy v záruce smějí provádět pouze autorizované opravny nebo podnikový servis. V případě cizího zásahu záruka zaniká.

Porto, zasilatelské jakož i následné náklady nese kupující.

17. Technická data

Strunová sekačka na trávu		**RT 1525DA**
Jmenovitý příkon	V~	230
Jmenovitá frekvence	Hz	50
Jmenovitý příkon	W	350
Otáčky při běhu naprázdno	min^{-1}	10.000
Šířka záběru	cm	25
Průměr struny	mm	1,3-1,5
Délka struny v cívce	m	2 x 4
Posuv struny		Automatika příklepem
Hmotnost	kg	2,4
Hladina akustického tlaku (podle EN 786)	dB(A)	82 K = 3,0 dB(A)
Hladina zrychlení vibrace (podle EN 786)	m/s^2	<2,5 K = 1,5 m/s^2

Přístroj je odrušen podle EN 55014 a EN 61000.

Ochranná třída: II/VDE 0700 ⧈

Technické změny vyhrazeny.

Přístroje jsou zkonstruované podle předpisů, EN 60335-1 a EN 60335-2-91, a v plné míře vyhovují předpisům Zákona o bezpečnosti produktů.

Obsah

Strana

1. Predslov k návodu na obsluhu SK - 2

1.1. **Obrázky a vysvetlenie piktogramov**

2. Dôležité pokyny pre Vašu osobnú bezpečnosť SK - 2

2.1. Základné bezpečnostné predpisy

2.2. Účel použitia

2.3. Bezpečnostné pokyny

A) Pokyny pre bezpečné použitie

B) Údržba

C) Obecné pokyny

D) Pokyny na použitie

3. Montáž ochranného krytu SK - 3

4. Montáž indikátora kruhového rezu/vodiaceho valčeka SK - 3

5. Pripojenie kosačky SK - 4

6. Zapnutie a vypnutie SK - 4

7. Nastavenie dodatočnej rukoväte, uhla sklonu a dĺžky rúry SK - 4

8. Kosenie trávnikov SK - 4

9. Nastavenie dĺžky struny SK - 4

10. Výmena cievky so strunou SK - 5

11. Poruchy SK - 5

12. Skladovanie SK - 5

13. Servisná služba SK - 5

14. Likvidácia a ochrana životného prostredia SK - 5

15. Náhradné diely SK - 5

16. Záručné podmienky SK - 5

17. Technické údaje SK - 5

18. ES Vyhlásenie o zhode

19. Servis

Preklad pôvodného návodu na použitie

1. Predslov k návodu na obsluhu

Tento návod na obsluhu slúži na uľahčenie oboznámenia sa so strojom a s jeho správnym použitím. Návod na obsluhu obsahuje dôležité informácie o bezpečnom, odbornom a hospodárnom používaní stroja, ktorých dodržiavaním zabránite nebezpečenstvám, znížite nutnost opráv a výpadkov a zvýšite životnost stroja. Návod na obsluhu musí byť neustále k dispozícii na mieste použitia stroja.

Návod na obsluhu musí povinne prečítať a dodržiavat každá osoba, poverená prácou so strojom, napr. jeho ovládaním, údržbou alebo prepravou.

Okrem návodu na obsluhu a záväzných predpisov o ochrane zdravia, platných v krajine a mieste použitia, je nutné dodržiavať aj uznávané odborné technické pravidlá bezpečnej a odbornej práce, ako aj predpisy o ochrane zdravia príslušných profesijných združení.

1.1. Obrázky a vysvetlenie piktogramov

Noste chrániče zraku a sluchu!

Varovanie!

Prečítajte si návod na použitie!

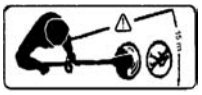

Zabráňte pristupu tretím osobám do nebezpecnej oblasti

Nástroj po vypnutí dobieha

Nevystavujte toto elektrické náradie daždu

Pri poškodení alebo prerezaní prívodného kábla okamžite vytiahnite vidlicu zo siete

Pozor Ochrana životného prostredia! Tento prístroj sa nesmie likvidovať spoločne s domovým/komunálnym odpadom. Vyslúžilý prístroj je potrebné odovzdať do zberných surovín.

2. Dôležité pokyny pre Vašu osobnú bezpecnosť

2.1. Základné bezpečnostné predpisy

Údaje o emisii hluku podľa zákona o bezpečnosti výrobkov (ProdSG) príp. smernice ES o strojových zariadeniach: Hladina akustického tlaku na pracovisku môže presiahnuť 80 dB (A). V takom prípade je potrebné vykonať opatrenia na ochranu užívateľa proti hluku (napr. nosenie ochrany sluchu).

Pozor: Ochrana proti hluku! Pri spustení do prevádzky dodržujte regionálne predpisy.

Pozor: Pri použití elektrických nástrojov je nutné dodržiavať zásady bezpečnosti proti elektrickým úrazom a proti požiarom. Prečítajte si a vezmite do úvahy všetky tieto pokyny skôr, než daný elektrický nástroj použijete. Bezpečnostné pokyny dobre uschovajte.

Kosačky sú konštruované podľa posledného stavu techniky a uznávaných bezpečnostno-technických pravidiel. Aj napriek tomu sa môžu pri ich použití vyskytnúť situácie ohrozujúce zdravie a život užívateľa alebo tretích osôb, príp. poškodzujúce kosačku a ďalšie vecné hodnoty.

Kosačky sa smú používať iba v technicky bezchybnom stave, ako aj v súlade s určením, bezpečnostnými pokynmi a pokynmi týkajúcimi sa možných nebezpečí pri nedodržaní návodu na použitie. Hlavne je nutné neodkladne (nechať) odstrániť všetky poruchy, ktoré negatívne ovplyvňujú bezpečnosť!

Pozorne si prečítajte tento návod na použitie. V každom prípade dodržujte pokyny ohľadne možných nebezpečí a bezpečnostné pokyny.

Nedodržanie týchto pokynov môže mať za následok ohrozenie života. V každom prípade je nevyhnutné dodržovať predpisy o úrazovej prevencii. Prečítajte si ich pred použitím tejto kosačky.

2.2 Účel použitia

Kosačky sú výhradne určené ku koseniu okrasných trávnikov. Iné, alebo tento rozsah prekračujúce použitie, ako napr. kosenie kríkov a živých plotov, alebo veľko-plošných trávnikov, sa považuje za použitie v rozpore s určením. Za škody, ktoré pri takomto použití vzniknú, výrobca/dodávateľ neručí. Riziko nesie výhradne užívateľ. Použitie v súlade s určením zahrňuje aj dodržiavanie návodu na použitie a dodržiavanie podmienok inšpekcie a údžby.

Návod na obsluhu uschovávajte na mieste použitia kosačky.

2.3. Bezpečnostné pokyny

Pozor: V každom prípade dodržujte pokyny ohľadne možných nebezpečí a bezpečnostné pokyny

Prečítajte si ich pred použitím tejto kosačky. Návod na obsluhu uschovávajte na mieste použitia kosačky.

A) Pokyny pre bezpečné použitie

a) Pri práci s kosačkou noste ochranné okuliare, alebo ochranu očí, plnú obuv s drsnou podrážkou, priliehavé pracovné oblečenie, rukavice a ochranu sluchu.
b) Zákaz obsluhy kosačky pre neplnoleté osoby. Kosačka sa smie predať (požičať) len osobám, ktoré sú podrobne oboznámené s jej obsluhou.
c) Nezapínajte kosačku pokiaľ sa v blízkosti zdržujú osoby, hlavne deti, alebo domáce zvieratá
d) S kosačkou pracujte kľudne, s rozvahou a len pri dobrom svetle a podmienkach viditeľnosti a neohrozujte ostatných! Pracujte opatrne!
e) Pred použitím sa musí skontrolovať, či prívodný a predlžovací kábel nevykazuje známky poškodenia, alebo stárnutia. Kosačka na trávu sa nesmie používať, pokiaľ sú káble poškodené alebo opotrebované.
f) Nepoužívajte poškodené káble, spojky, zástrčky a kosiace hlavice.
g) Pri neopatrnom používaní kosačky môžu rotujúce kosiace prvky spôsobiť zranenie rúk a nôh. Motor sa smie spustiť až vtedy, keď sa v blízkosti kosiacích prvkov nenachádzajú ruky a nohy.
h) Pozor na zranenie o zariadenie, ktoré slúži k odrezávaniu struny. Po výmene cievky so strunou, alebo po predĺžení struny podržte kosačku najprv v normálnej polohe, až potom ju zapnite.
i) Nikdy nepoužívajte kovové kosiace prvky.
j) Používajte iba originálne náhradné diely.
k) Pred začatím akejkoľvek práce na kosačke, pred čistením a prepravou vytiahnite zástrčku zo zásuvky. Pred spustením, čistením, alebo kontrolou elektrickej prípojky prístroja je potrebné prístroj vypnúť a vytiahnuť zástrčku zo zásuvky.
l) V prípade potreby vyčistite otvory pre chladiaci vzduch na kryte motora.

B) Údržba

a) Po prerušení a ukončení práce: Odpojte zástrčku! Urobte údržbu kosačky (pri odpojenej zástrčke: Vykonávajte iba tie údržbárske práce, ktoré sú popísané v návode na použitie.
b) Na deti je potrebné dohliadať, aby sa zaistilo, že sa s prístrojom nebudú hrať.
c) Všetky ostatné práce zverte servisu.
d) Nikdy nepoužívajte kovové kosiace prvky.
e) Z kosiacej hlavy sa musí pravidelne odstraňovať tráva.
f) Kosiaca hlava sa musí v krátkych intervaloch pravidelne kontrolovať. Pri zjavných zmenách (vibrácia, hluk) kosačku okamžite vypnite a pevne uchopte. Pritlačte ju k zemi, aby sa zastavila hlavica, potom odpojte zástrčku. Skontrolujte kosiacu hlavicu - pozornosť vemujte trhlinám.
g) Poškodenú kosiacu hlavicu okamžite nechajte vymeniť - aj v prípade zdanlivo nepatrných vlasových trhlin. Poškodenú kosiacu hlavicu neopravujte.
h) V prípade potreby vyčistite otvory pre chladiaci vzduch na kryte motora.
i) Plastové časti čistite vlhkou handrou. Mechanické čistiace prípravky by mohli umelú hmotu poškodiť.
j) Kosačku nikdy nečistite prúdom vody.
k) Kosačku skladujte na suchom mieste.

C) Obecné pokyny

1. Pred použitím prístroja si pozorne prečítajte návod na obsluhu.
2. Užívateľ by si mal od predajcu alebo odborníka nechať predviesť bezpečné zaobchádzanie s kosačkou.

3. Pred použitím sa musí skontrolovať, či prívodný a predlžovací kábel nevykazuje známky poškodenia, alebo starnutia. Kosačka na trávu sa nesmie používať, pokiaľ sú káble poškodené alebo opotrebované.
4. Ak dôjde k poškodeniu kábla v priebehu práce, musí sa kábel okamžite odpoji od siete. Kábla sa nedotýkajte skôr, než bude odpojený od siete.
5. Nepoužívajte poškodené káble, spojky, zástrčky a kosiace hlavice.
6. Pozor! Nebezpečenstvo! Kosiace prvky po vypnutí motora dobiehajú. Vzniká nebezpečenstvo úrazu na prstoch rúk a nôh!
7. Predlžovací kábel držte tak, aby sa nedostal do kontaktu s rotujúcou plastovou strunou.
8. Zástrčka musí byť vybavená prúdovým chráničom, príp. sa musí tento chránič zapojiť do prívodu. Ďalšie informácie vám poskytne elektroinštalatér. V záujme bezpečného použitia sa doporučuje zapájať kosačku cez ochranné zariadenie (RCD) s chybovým prúdom do 30mA.
9. Pred každým použitím kosačky sa musí skontrolovať jej správna funkcia a predpísaný, prevádzkovo-bezpečný stav. Hlavne je dôležité skontrolovať prívodný kábel a predlžovací kábel, zástrčku, spínač a kosiacu hlavicu.
10. VAROVANIE: Napájací kábel tejto kosačky môže meniť iba výrobca, autorizovaný servis alebo elektrikár.
11. Používajte iba káble, ktoré zodpovedajú daným predpisom. Zástrčka a spojky predlžovacích káblov musia byť chránené pred striekajúcou vodou. Kosačka sa smie používať len so spoľahlivým ochranným zariadením, zvláštnu pozornosť je potrebné venovať pevnému usadeniu kosiacej hlavice.
12. Zástrčku neodpojujte zo zásuvky ťahom za kábel, ale za zástrčku.
13. S predlžovacím káblom manipulujte vždy tak, aby sa nepoškodil a netvoril vám prekážky pri práci.
14. Neposúvajte predlžovací kábel cez hrany, ostré alebo špicaté predmety, ani ho nelámte, napr. pod dverami a v oknách.
15. Pri preprave kosačky na krátku vzdialenosť (napr. na iné miesto) uvoľnite spínač a odpojte zástrčku.

D) Pokyny na použitie

1. Ochranný kryt musí byť pri spúšťaní kosačky na strane tela.
2. Pri práci s kosačkou noste ochranné okuliare, alebo ochranu očí, plnú obuv s drsnou podrážkou, priliehavé pracovné oblečenie, rukavice a ochranu sluchu.
3. Kosačku na trávu držte pevne obidvoma rukami - dbajte na stabilnú a bezpečnú polohu.
4. V neprehľadnom, hustom, zarastenom teréne pracujte so zvýšenou pozornosťou!
5. Kosačku nenechávajte stáť vonku na daždi.
6. Nekoste mokrú trávu! Kosačku nepoužívajte v daždi!
7. Pozor na nebezpečenstvo zošmyknutia na svahoch, alebo nerovných terénoch.
8. Svahy koste naprieč sklonu. Pozor pri otáčaní!
9. Dávajte pozor na kmene a korene, na ktorých sa môžete potknúť.
10. Vyvarujte sa používania kosačky za zlých poveternostných podmienok, najmä ak existuje riziko búrky.
11. Vysoké otáčky kosačky a prívodný kábel v sebe skrývajú zvláštne nebezpečenstvo. Preto je potrebné pri práci s kosačkou dodržiavať zvláštne bezpečnostné pokyny.
12. Užívateľ by si mal od predajcu alebo odborníka nechať predviesť bezpečné zaobchádzanie s kosačkou.
13. Tento prístroj nie je určený pre obsluhu osobami (vrátane detí) so zníženými fyzickými, motorickými alebo psychickými schopnosťami a / alebo ktoré nemajú dostatok skúseností a / alebo znalostí s výnimkou prípadov, kedy na takéto osoby dohliada osoba zodpovedná za ich bezpečnosť alebo dostali od takejto osoby inštruktáž, ako tento prístroj používať.
14. V každom prípade predajte spolu s kosačkou aj návod na použitie. Mladiství pod 16 rokov nesmú prístroj používať.
15. Užívateľ je zodpovedný za tretiu osobu nachádzajúcu sa v pracovnej oblasti prístroja.
16. Osoby, ktoré s kosačkou pracujú, musia byť zdravé, oddýchnuté a v dobrej kondícii. Nezabudnite na prestávky pri práci. S kosačkou nepracujte pod vplyvom alkoholu, alebo omamných látok.
17. V okruhu 15m sa nesmú zdržovať ani ďalšie osoby/deti, ani zvieratá, pretože od rotujúcej hlavice sa môžu odrážať kamene apod.

Dôležité pokyny pre zachovanie záručných nárokov:

- Udržujte vstupné vzduchové otvory v čistote, aby sa mohol motor chladi.
- Nepracujte so strunou dlhošou ako nastavuje orezávacie ostrie.
- Používajte iba špeciálne prvky a originálne cievky o priemere max. 1,4-1,6 mm (najlepšie našu originálnu strunu).
- Netlačte kosiacu hlavu k zemi, tým ubrzdíte spustený motor.
- Predchádzajte nárazom kosiacej hlavice o tvrdý podklad, inak stratí hriadeľ motora vyváženosť.

3. Montáž ochranného krytu

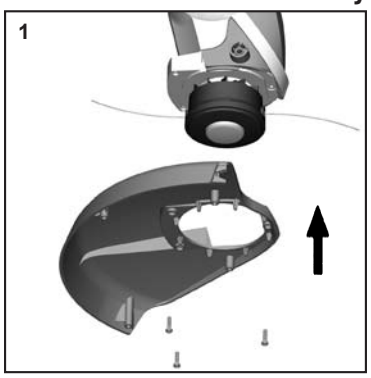

Nasaďte ochranný štít na plášť kosačky a upevnite ho pomocou troch dodaných skrutiek.

4. Montáž indikátora kruhového rezu/vodiaceho valčeka

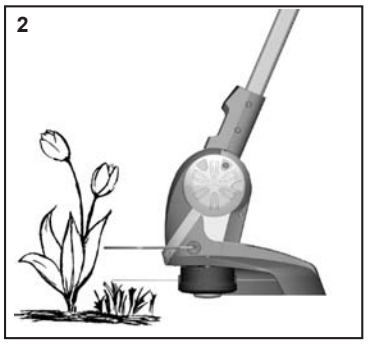

Indikátor kruhového rezu zobrazuje maximálny kruhový rez struny - na ochranu vašich vzácnych ozdobných rastlín.

Samozrejme, vašu vyžínačku môžete používať aj bez tohto zariadenia.

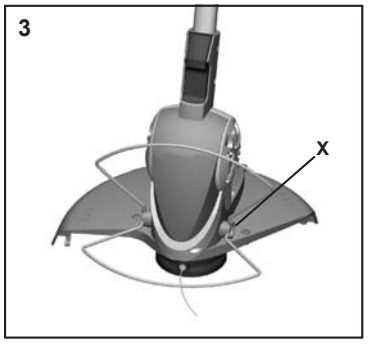

Indikátor kruhového rezu (obr. 3) trochu ohnite smerom od seba a na oboch stranách nasaďte do predurčených otvorov.

5. Pripojenie kosačky

Kosačka sa môže prevádzkovať len na jednofázovom striedavom prúde. Sú izolované podľa triedy II VDE 0700 a CEE 20. Pred zapnutím kosačky skontrolujte, či napätie siete súhlasí s prevádzkovým napätím, ktoré je uvedené na výkonovom štítku.

Minimálne prierezy predlžovacieho kábla: 1,5 mm²

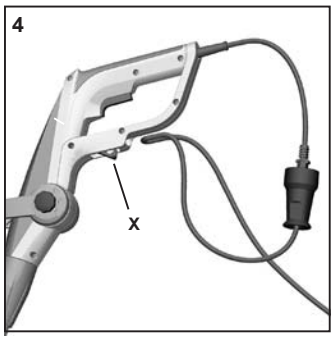

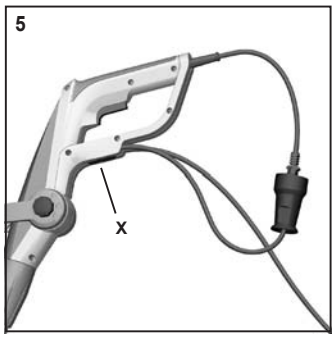

- Držiak kábla zatlačením tlačidla (obrázok 5) posuňte smerom von.
- Slučku predlžovacieho kábla kvôli ťahovému odľahčeniu prestrčte cez otvor v rukoväti. Držiak kábla pomocou stlačenia tlačidla (obrázok 6) znovu posuňte smerom dovnútra.

- Po ukončení práce kábel vytiahnete rovnakým spôsobom ako pri vkladaní.

6. Zapnutie a vypnutie

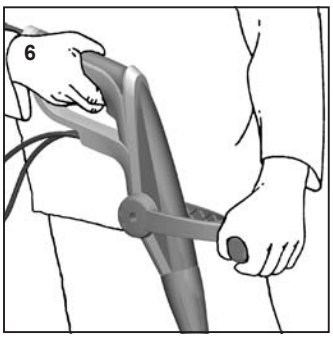

Pri spúšťaní kosačky na trávu:
- Zaujmite stabilný postoj.
- Uchopte kosačku obidvoma rukami.
- Stojte priamo a kosačku držte volne.
- Nekladťe kosiacu hlavu na zem!
- Stisnite spínač.
- Opätovným stlačením spínača sa kosačka vypína.

7. Nastavenie dodatočnej rukoväte, uhla sklonu a dĺžky rúry

1. **Nastavenie prídavného držadla:** Uvoľnite hviezdicovú skrutku (obr. 7) a držadlo nastavte do požadovanej polohy. Hviezdicovú skrutku opäť pevne utiahnite.

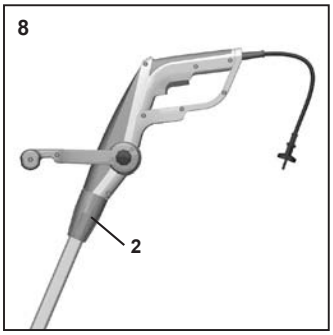

2. **Nastavenie dĺžky rúry** (obr. 8)**:** skrutku 2 uvoľnite pootočením v smere hodinových ručičiek. Rúru nastavte na požadovanú dĺžku. Skrutku 2 opäť pevne utiahnite proti smeru hodinových ručičiek.

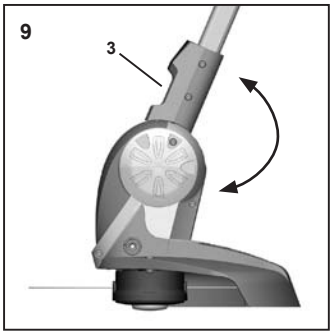

3. **Nastavenie uhla sklonu** (obr. 9): Tlačidlo 3 potiahnite smerom nahor. Uhol sklonu motorovej časti nastavte do jednej z 3 možných polôh. Tlačidlo 3 pustite, aby rukoväť v nastavenej polohe zapadla.

   Stredná poloha je vhodná k tomu, aby ste sa pohodlne s kosačkou dostali pod prekážky, napr. kríčky alebo lavičky.

   Dolná poloha je potrebná na sklapovanie porastu tak, ako je popísané v nasledujúcom odstavci.

4. **Nastavenie pre skalpovanie porastu** (obr. 10): Dĺžku rúry nastavte do najkratšej alebo najdlhšej polohy, ako bolo popísané v bode 2. V tejto polohe je teraz možné celú hornú časť rukoväte otočiť o 180°. Pritom je tiež možné dĺžku rúry nastaviť do 5 možných polôh.

8. Kosenie trávnikov

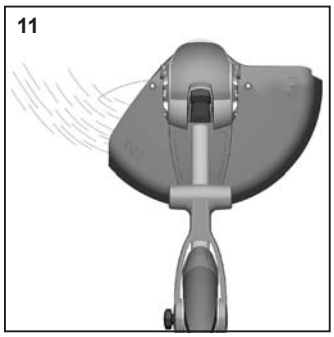

- Na malých plochách rovnomerne prechádzajte kosačkou sem a tam - na kosenie väčších plôch kosačka nie je vhodná.
- Koste podľa možnosti ľavou polovicou, tak sa pokosená tráva, prach a drobné kamienky apod. odhadzujú dopredu, teda smerom od obsluhy.
- Ideálne pracovné podmienky dosiahnete, keď budete kosačku držať so sklonom cca 30 stupňov doľava.

9. Nastavenie dĺžky vyžínacej struny

Pravidelne kotrolujte nylonovú strunu, či nie je poškodená a či má správnu dĺžku, nastavenú orezávacím ostrím.

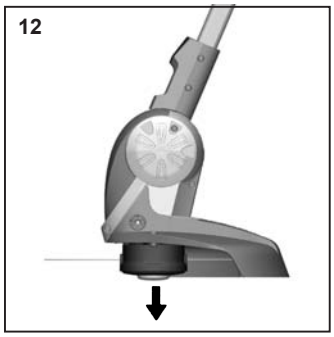

Pri klesajúcom výkone: Kosačku spustite a podržte ju nad trávnikom. Kosiacou hlavicou sa zľahka dotknite zeme. Struna sa nastaví, pokiaľ je dlhá aspoň 2,5 cm.

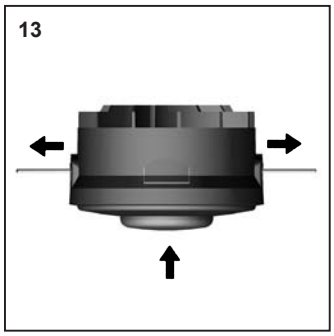

Ak je struna kratšia, kosačku vypnite a odpojte od siete. Nástavec cievky stisnite až na doraz a silou zatiahnite za koniec vlákna, až kým nie je koniec vlákna vidieť - viď. bod výmena cievky.

Vaša kosačka má ostrie na odrezávanie struny, ktorá trvalo skracuje strunu na správnou dĺžku (obr. 14).

Pozor: Orezávacie ostrie sa musí očistiť od zbytkov trávy, aby sa neznížila orezávacia schopnosť.

Pozor: Nebezpečenstvo poranenia o orezávacie ostrie.

10. Výmena cievky so strunou

Najskôr kosačku vypnite a vytiahnite sieťovú zástrčku. Chvíľku počkajte, až sa zastaví nylónová struna.

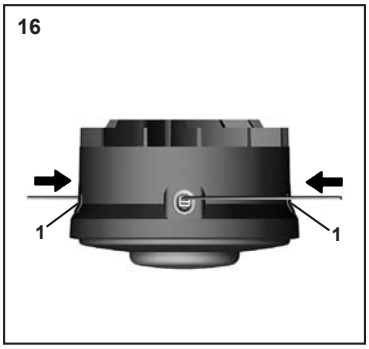

Potom stisnite obidve poistné ústrojenstva 1 po strane vyžínacej hlavy 2 (obr.16).

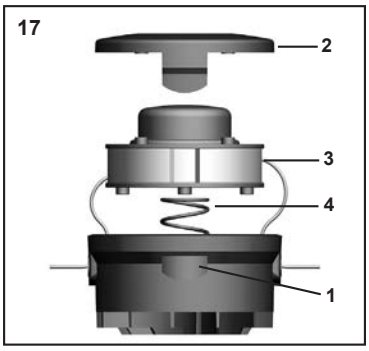

Vyberte prázdnu cievku a nasaďte novú 3 tak, aby jeden koniec struny vyčnieval z výstupného otvora na strane vyžínacej hlavy (obr.11). Dbajte na to, aby pružina 4 bola riadne usadená pod cievkou. Nakoniec znovu nasaďte kryt. Obidve poistné ústrojenstvá musia riadne zaskočiť.

11. Poruchy

- **Kosačka nebeží:** Skontrolujte, či je zaistený prívod prúdu (napr.pokusom na inej zásuvke alebo pomocou skúšačky napätia).V prípade, že kosačka nebeží po zapojení do zásuvky pod prúdom, pošlite kosačku nedemontovanú našemu centrálnemu servisu, alebo do autorizovanej opravovne.
- **Kosiaca struna mizne v cievke:** Cievku demontujte (podľa pokynov podbodom 10), prevlečte konce vlákna otvorom a cievku opäť namontujte. Pokiaľ je nylónové vlákno spotrebované, nasaďte novú cievku alebo kazetu.

Iné poruchy kosačky neodstráňujte vlastnými silami, ale zašlite kosačku na opravu do autorizovanej opravovne.

12. Skladovanie

Pred akoukoľvek údržbou a ošetrovaním vždy vytiahnite zástrčku zo siete.

- Kosačku riadne očistite, hlavne prívodové vzduchové otvory.
- Nepoužívajte vodu na čistenie.
- Kosačku uložte na suché a bezpečné miesto. Chráňte ju pred neoprávneným použitím (napr. pred deťmi).

13. Servisná služba

Opravy elektrického náradia smú vykonávat iba odborní opravári. Prosím, popíšte pri zaslaní do opravy zistené závady. Poškodené nožnice na živé ploty možno poslat do opravy na túto adresu: pozri adresy servisných pracovísk.

14. Likvidácia a ochrana životného prostredia

Keď Váš prístroj jedného dňa doslúži alebo ho už nebudete potrebovať, v nijakom prípade prístroj neodhadzujte do domového odpadu, ale ho zlikvidujte ekologicky.

Prosíme, aby ste prístroj odovzdali do zberne. Tam je možné separovať plastové a kovové dielce a postúpiť ich na opätovné spracovanie. Informácie k k tejto problematike obdržíte na správe Vašej obce nebo mesta.

15. Náhradné diely

Náhradná DA cievka	# 13005040
Ochranný kryt	# 12180067

16. Záručné podmienky

Nezávázne od záväzku predajcu vyplývajúceho z kúpnej zmluvy voči konečnému odberateľovi poskytujeme na toto elektrické náradie nasledujúcu záruku:

Záručná doba je 24 mesiacov a začína predajom, čo je potrebné preukázať originálom predajného dokladu. Pri komerčnom užívaní a požičiavaní sa záručná doba znižuje na 12 mesiacov. Záruka sa nevzťahuje na diely podliehajúce rychlému opotrebovaniu a na škody vzniknuté v dôsledku používania nesprávneho príslušenstva a oprav, na použitie nie originálnych dielov a v dôsledku použitia násilia, úderu, alebo rozbitia a svojvoľného preťaženia motora. V rámci záruky sa robí iba výmena vadných dielov, a nie kompletných prístrojov. Opravy v záruke smú vykonáva iba autorizované opravovne, alebo podnikový servis. V prípade cudzích zásahov záruka zaniká.

Porto, zasielateľské ako aj iné následné náklady nesie kupujúci.

17. Technické údaje

Strunová kosačka na úpravu travnika

		RT 1525DA
Menovité napätie	V~	230
Menovitá frekvencia	Hz	50
Menovitý príkon	W	350
Otáčky pri behu na prázdno	min^{-1}	10.000
Šírka rezu	cm	25
Priemer struny	mm	1,3-1,5
Dĺžka struny v cievke	m	2 x 4
Posun struny		Automatika príklepom
Hmotnosť	kg	2,4
Hladina akustického tlaku (EN 786)	dB(A)	82 K = 3,0 dB(A)
Hladina zrýchlenia vibrácii (EN 786)	m/s²	<2,5 K = 1,5 m/s²

Odrušené podľa EN 55014 a EN 61000.

Ochranná trieda II/VDE 0700 ⧈

Technické zmeny zostávajú výhradne v práve výrobcu.

Prístroje sú skonštruované podľa predpisov, EN 60335-1, EN 60335-2-91, a zodpovedajú úplne predpisom Zákona o bezpečnosti výrobkov.

DE	EG-Konformitätserklärung
GB	EC Declaration of Conformity
FR	Déclaration de Conformité pour la CE
NL	EG-Conformiteitsverklaring
IT	Dichiarazione CE di Conformità
ES	CEE Declaración de Conformidad
PT	CEE-Declaração de conformidade

DK	Erklæring om EF-konformitet
NO	Erklæring om EF-overensstemmelse
SE	Förklaring ES om överensstämmelse
FI	Vakuutus EU yhdenmukaisuudesta
GR	Δήλωση συμφωνίας των προίοντων
TR	AB Uygunluk Deklarasyonu
CZ	Prohlášení o konformitě s ES
PL	Unia Europejska Deklaracja Zgodności

HU	EC egyezési
SI	EG-izjava o konformnosti
SK	EZ posvetovalna razlaga
HR	EU-prehlásenie o zhode
RU	Декларация о соответствии изготовителя
RO	Declaratie de conformitate pentru UE
BG	Декларация за съответствие в ЕО
LT	EG-atitikties deklaracija

Wir, We, Nous, Wij, Noi, Nosotros, Nós, Εμείς οι υπογράφοντες, My, My, Mi, Mi, My,Mi, ěů , Vi, Vi, Vi, Me, Mes

MOGATEC Moderne Gartentechnik GmbH, Im Grund 14, D-09430 Drebach,

erklären in alleiniger Verantwortung, dass das Produkt / declare under our sole responsibility that the product / déclarons sous notre seule responsabilité que la produit / verklaren enig in verantwoording, dat het product / dichiara sotto la propria responsabilità che i prodott / declaramos bajo responsabilidad propia que les producto / declaramos com responsabilidade própria que o produtte/ erklæere på eget ansvar, at produkter / er fullt ut og eneansvarlig for ar produkter / förklarar på eget ansvar att produkter / vakuutamme omalla vastuullamme, että seuraava tuote Nurmikon viimeistelijä / δηλώνουμε υπεύθυνα, ότι τα προϊόντα / sorumluluğu sadece bize ait olmak üzere, bu deklarasyonun dayandiği ürünlerın / tímto prohlašujeme ve výhradní odpovědnosti, že produkty / oświadczamy niniejszym na naszą wyłączną odpowiedzialność, że produkty / kizárólagos felelősséggel kinyilatkoztatjuk, hogy / razlažemo v samotne odgovornosti, da izdelek / prehlasujeme vo vlastnej zodpovednosti, že výrobky / na vlastitu odgovornost izjavljujemo da su proizvodi / настоящим заявляем и отвечаем, что электрокоса для травы / mūsų išimtine atsakomybe pareiškiame, kad gyvatvorių žirklės

Rasentrimmer / Grass trimmer / Coupe-bordures / Grass trimmer / Tagliabordo / Cortador de hilo / Aparador de relva / Græstrimmer / Gresstrimmer / Grästrimmer / Sähkökäyttöinen trimmeri / Ηλεκτροχορτοκοπτικό / Çimen taraıcı / Strunová sekačka na trávu / Podcinarka / Fűszegélynyíró / Kosilnica za travo / Sekačka na úpravu travnika / Trava trimer / триммер / Trimer de gazon / Електрически тример / Žoliapjovė

***FlexoTrim* RT 1525DA**

auf das sich diese Erklärung bezieht, den einschlägigen Sicherheits- und Gesundheitsanforderungen der EG-Richtlinien einschließlich Änderungen entspricht / to which this declaration relates correspond to the relevant basic safety and health requirements of Directives / faisant l'objet de la déclaration sont conformes aux prescriptions fondamentales en matière de sécurité et de santé stipulées dans les Directives de la / waarop deze verklaring betrekking heeft, beantwoordt aan de van toepassing zijnde fundamentele veiligheids- en gezondheidseisen van de Richtlijn / sono conformi ai Requisiti Essenziali di Sicurezza e di Tutela della Salute di cui alle Direttive / a los cuales se refiere la presente declaración corresponden a las exigencias básicas de las normativa de la / declaramos com responsabilidade própria que o produtte / til hvilke denne erklæring henholder sig, tilsvarer de pågældende sikkerheds- og sundhedskrav efter retningslinjer af Europæisk fællesskab / som denne erklæringen gjelder for, svarer til gjeldende krav utlinjet i EFs direktiv for sikkerhet og helsevern / som denna förklaring innefattar, uppfyller krav på säkerhet och hälsa / joita tämä vakuutus koskee, vastaavat EU:n määräysten vastaavia vaatimuksia turvallisuudesta ja terveyden suojelusta / τα οποία περιλαμβάνει αυτή η δήλωση, ανταποκρίνονται στις αντίστοιχες απαιτήσεις των καθοδηγήσεων της ΕΚ για ασφάλεια και προστασία υγείας / sayılı AB direktifleinin ilgii güvenlik ve sağlik taleplerini yerine getirdiklerini beyan ederiz / na které se toto prohlášení vztahuje, odpovídají příslušným bezpečnostním a zdravotním požadavkům směrnice / do których odnosi się niniejsza deklaracja, odpowiadają odpowiednim podstawowym wymaganiom dotyczącym bezpieczeństwa i zdrowia następujących Dyrektyw / termékeink, amelyekre ezen nyilatkozat vonatkozik, megfelelnek az / na katerega se nanaša ta izjava ustreza vsim varstvenim in zdravstvenim zahtevam po normativu / na které sa toto prehlásenie vzťahuje, vyhovujú platným bezpečnostným a zdravotným požiadavkám EU-smerníc / na koje se odnosi ova izjava, u skladu s postojećim odredbama o sigurnosti i zdravlju EG-direktive / удовлетворяет специальным требованиям директив / la care se refera aceasta declaratie, corespund cererilor de securitate a functionarii si protectie a sanatatii ale directivelor UEE / за които се отнася настоящата декларация, отговарят на съответните предпазни и здравословни изисквания на Директивита на / dėl kurių šis pareiškimas daromas, atitinka specialius EG-normatyvinius saugumo ir sveikatos reikalavimus

2006/42/EG, 2004/108/EG, 2000/14/EG

Zur sachgerechten Umsetzung der in den EG-Richtlinien genannten Sicherheits- und Gesundheitsanforderungen wurden folgende Normen und/oder technische Spezifikation(en) herangezogen / For the relevant implementation of the safety and health requirements mentioned in the Directives, the following standards and/or technical specification(s) have been respected / Pour mettre en pratique dans les règles de l'art les prescriptions en matière de sécurité et de santé stipulées dans les Directives de la CEE, il a été tenu compte des normes et/ou des spécifications techniques suivantes / Voor de desbetreffende tenuitvoerlegging van de in de Richtlijnen genoemde veiligheids en gesondheidseisen is rekening gehouden met de volgende normen en/of technische specificaties / Per la verifica della Conformità di cui alle Direttive sopra menzionate, sono state consultate le seguenti norme armonizzate EN e Specificazioni Tecniche Nazionali / Con el fin de realizar de forma adecuada las exigencias referentes a la seguridad y a la sanidad mencionadas en las normativas de la CEE fueron consultadas las siguientes normativas y especificaciones técnicas / Com o fim de ralizar de forma apropriada as exigências referentes à segurança e à saúde mencionadas nas normas da C.E.E. consultouse as seguientes normas e/ou especificações / For at rigtig virkeliggøre sikkerheds- og sundhedskrav, som var nævnte i retningslinjer EF, var der udnyttede følgende normer og/ eller tekniske specifikationer /For behørig iverksettelse av kravene til sikkerhet og helsevern anført i EFs direktiver, er følgende normer og/eller tekniske spesifikasjoner benyttet / För att uppfylla krav på säkerhet och hälsa från direktiv ES, har man använt följande normer och/eller tekniska specifikationer / EU:n määräyksissä mainittujen turvallisuus- ja terveydensuojelu- vaatimusten oikeaa toteuttamista varten on käytetty seuraavia normeja ja/tai teknisiä erittelyjä / Για τη σωστή πραγματοποίηση απαιτήσεων ασφάλειας και προστασίας υγείας, αναφερόμενων στις καθοδηγήσεις της ΕΚ, χρησιμοποιήθηκαν οι ακόλουθοι κανόνες και/ή τεχνικοί καθορισμοί / AB direktiflerinde belirtilen güvenlik ve sağlik taleplerinin uygun biçimde uygulanması için aşağıdaki normlar ve/veya tekni k spesifikasyona (spesifikasyonlara) başvurulmuştur/ Při řádné aplikaci bezpečnostních a zdravotních požadavků, uvedených ve jmenovaných směrnicích ES, byly využity následující normy a / nebo technické specifikace / Następujące normy i/lub specyfickacje techniczne zostały uwzględnione w celu odpowiedniego wdrożenia wymagań dotyczących bezpieczeństwa i zdrowia wymienionych w Dyrektywach / Az EG-irányelvekben megjelölt biztonsági és egészségvédelmi követelmények szakszerű megvalósításához a következő szabványokat és / vagy műszaki specifikáció(k) kerültek felhasználásra / Za uresničitev varnostnim in zdravstvenim zahtevam so predpisane sledeče tehnične norme in specifikacije / Na odborné aplikáciu bezpečnostných a zdravotným požiadaviek, uvedených v týchto EU-smerniciach, sa použili nasledujúce normy a/lebo technické špecifikácie / Za stručnu primjenu odredbi o sigurnosti i zdravlju imenovanih u EG-direktivama upotrijebljene su sljedeće norme i/ili tehničke specifikacije / Изделие было разработано и изготовлено согласно следующим европейским нормам и техническим спецификациям / Pentru îndeplinirea corespunzatoare a prescriptiilor de securitate a functionarii si protectie a sanatatii mentionate în directivele UEE s-au respectat urmatoarele noerme si/sau specificari tehnice / За правилното прилагане на назованите в Директивите на ЕО предпазни и здравословни изисквания са взети следните стандарти и/или технически спецификации / Teisingam EG-normatyviniuose nurodymuose nurodytų saugumo ir sveikatos reikalavimų įgyvendinimui buvo remtąsi sekančiomis normomis ir/arba techninėmis specifikacijomis

DIN EN 60335-1 (VDE 0700-1):2010-11
EN 60335-1:2002+A11+A1+A12+A2+A13+A14:2010
DIN EN 60335-2-91 (VDE 0700 Teil 91):2004-01; EN 60335-2-91:2003
DIN EN 786:2001-12+Corr.1:2005-05; DIN EN ISO 12100:2011-03
EN ISO 12100:2010; EN 55014-1/A1:2009; EN 55014-2/A2:2008
EN 61000-3-2/A2:2009; EN 61000-3-3:2008

Konformitätsbewertungsverfahren nach / Conformity assessment method to / Procédure d'évaluation de conformité voir / Procedure voor conformiteitsbeoordeling volgens / Procedura di valutazione della conformità secondo / Procedimiento de evaluación de conformidad según / Processo de avaliação de conformidade conforme o / Konformitetsbedømmelsesmetode i h.t. / Metode for vurdering av samsvar i henhold til / Värderingsförfarande av konformitet enligt / Yhdenmukaisuuden arviointimenetelmä / Μέθοδος αξιολόγησης συμμόρφωσης σύμφωνα με το / ekine göre uygunluk değerlendirme yöntemi / Řízení k prohlášení o shodě podle / Postępowanie oceny zgodności według / Egyezőségi értékelési eljárás a / Izmerjeni postopek po / Metódy vyhodnocovania zhody podľa / Postupak o postojanju konformnosti po / Метод оценки соответствия согласно / Procedură de estimare a conformității corespunzător / Метод за оценка на съответствие съгласно / Atitikties įvertinimo procesas pagal

Anhang VI / Richtlinie 2000/14/EG

Gemessener Schallleistungspegel / measured acoustic capacity level / Niveau sonore mesuré / Gemeten geluidsvermogensniveau / livello di potenza sonora misurato / Nível de potência acústica medido / målt lydeffektniveau / Målt lydeffektnivå / Mätt ljudeffektsnivå / mitattu äänen tehotaso / μετρημένη στάθμη ηχητικής ισχύος / ölçülen ses gücü seviyesi / měřená hladina akustického výkonu / ustalony przez pomiar poziom ciśnienia akustycznego / mért hangteljesítményszint / izmerjeni nivo jakosti zvoka / Nameraná hladina akustického výkonu / izmjerena razina jačine zvuka / измеренный уровень акустической мощности / nivel moderat al puterii acustice / измерено ниво на звукова мощност / Išmatuotas triukšmo lygis

L_{WA} 93,2 dB (A)

Garantierter Schallleistungspegel / guaranteed acoustic capacity level / Niveau sonore garanti / Gegarandeerd geluidsvermogensniveau / livello di potenza sonora garantito / Nível de potência acústica garantido / garanteret lydeffektniveau / Garantert lydeffektnivå / Garanterad ljudeffektsnivå / taattu äänen tehotaso / εγγυημένη στάθμη ηχητικής ισχύος / garanti edilen ses gücü seviyesi / zaručená hladina akustického výkonu / gwarantowany poziom ciśnienia akustycznego / garantált hangteljesítményszint / garantirani nivo jakosti zvoka / Zaručená hladina akustického výkonu / zajamčena razina jačine zvuka / гарантированный уровень акустической мощности / nivel garantat al puterii acustice / гарантирано ниво на звукова мощност / garantuotas triukšmo lygis

L_{WA} 96,0 dB (A)

Prüfstelle / Testing laboratory / Service de contôle / Keuringsdienst / Ufficio di controllo / Punto de ensayo/ Posto de controlo / Angivet kontor / Navngitt institusjon /Nämnt organ / Nimetty paikka / Ορισμένη υπηρεσία / Belirtilen yer / Kontrolní / Placówka kontrolna / Megnevezett hely / Meritve narejene pri / Skušobné miesto / Mjesto provjere / Ответственная организация / Stație de verificare / Контролна лаборатория / Pažymėta vieta

DPLF, D-64823 Groß-Umstadt

Das Baujahr ist auf dem Typschild aufgedruckt und zusätzlich anhand der fortlaufenden Seriennummer feststellbar / The year of manufacture is printed on the nameplate and can be additionally retrieved via the consecutive serial number / L'année de fabrication est indiquée sur la plaque de l'appareil et est également repérable sur le numéro de série consécutif / Het bouwjaar is op het type schildje gedrukt maar ook te herkennen aan de hand van het serienummer / L'anno di costruzione è riportato sulla targhetta dell'apparecchio ed individuabile tramite il numero di serie progressivo / El año de construcción está impreso en el rótulo de características, y puede determinarse además por medio del número de serie consecutivo / O ano de construção está impresso na placa de identificação e determinável adicionalmente com base no número de série corrente / Fabrikationsår er angivet på typeskiltet og kan endvidere konstateres ved hjælp af det fortløbende serienummer / Konstruksjonsåret er angitt på merkeplaten og kan i tillegg fastslås ved hjelp av det fortløpende serienummeret / Tillverkningsåret står på typskylten och kan dessutom beräknas med hjälp av det löpande serienumret / Valmistusvuosi on painettu arvokilpeen, ja se voidaan myös selvittää juoksevan sarjanumeron perusteella / Το κατασκευαστικό έτος του είναι αποτυπωμένο επάνω στην πινακίδα τεχνικών χαρακτηριστικών και μπορεί να διαπιστωθεί πρόσθετα από τον αύξοντα αριθμό σειράς / İmalat yılı ürün etiketinde yazılıdır ve ayrıca seri numarası yoluyla da alınabilir / Rok výroby je vytlačený na typovém štítku a dodatečně se dá zjistit podle pokračujícího sériového čísla / Rok produkcji został nadrukowany na tabliczce identyfikacyjnej i można go także dodatkowo ustalić na podstawie bieżącego eru seryjnego.num / A gyártási éve a típustáblán található, ezen kívül megállapítható a folyamatos gyári szám alapján is / Leto izdelave je natisnjeno na tipski plošèici in se dodatno lahko ugotovi na podlagi zaporedne serijske številke / Rok výroby je vytlačený na typovom štítku a dodatočne sa dá zistiť podľa pokračujúceho sériového čísla / Godina proizvodnje je otisnuta na označnoj pločici i dodatno se može utvrditi uz pomoć tekućeg serijskog broja / Год производства отпечатан на фабричной табличке и дополнительно можно установить его при помощи последовательного серийного номера / Anul fabricaţiei este tipărit pe tăbliţa indicatoare de tip şi se poate constata ulterior în baza numărului de serie curent / Годината на производство е отбелязана на типовата табелка, а също така може да бъде установена според серийния номер / Metų yra spausdinami ant etiketės ir taip pat aptikta apie vykstančias serijos numeris pagrindas

Münster, 15.08.2011; Gerd Knorr

Technische Leitung / Technical Management / Direction technique / Technisch management / Direzione tecnica / Dirección técnica / Direcção técnica / Teknisk ledelse / Teknisk ledelse / Teknisk ledning / Tekninen johto / Τεχνική διεύθυνση / Teknık Yönetım / Technické vedení / Kierownictwo techniczne / Műszaki vezetés / Tehnično vodstvo / Technické vedenie / Tehnička uprava / Техническое руководство / Directia Tehnica / Технически директор на / Techninė vadovybė

Aufbewahrung der technischen Unterlagen / Maintenance of technical documentation / La documentation technique est conservée par / Technische documentatie gedeponeerd bij / Conservazione della documentazione tecnica / Guarda la documentación técnica / Documentação técnica/Opbevarelse af de tekniske materiale r/ Oppbevaring av de tekniske dokumentene / Deponering av de tekniska handlingarna / Teknisten asiakirjojen säilytys / Φύλαξη των τεχνικών εγχειριδίων / Teknık evrakların muhafaza edilmesi / Archivace technických podkladů / Przechowywanie dokumentacji technicznej / A műszaki dokumentáció megőrzése / Hranjenje tehnične dokumentacije / Archivácia technických podkladov / Pohranjivanje tehničke dokumentacije / Ответственный за хранение технической документации / Păstrarea documentaţiei tehnice / Техническата документация се съхранява на адрес / Techninės dokumentacijos priežiūra

Gerhard Knorr, Kärcherstraße 57, DE-64839 Münster