facebook.com/lifestylegardenfurniture

youtube.com: lifestylegarden

LifestyleGarden®

Sydney

EN: Wheel Lounger
ES: Tumbona con ruedas
FR: Bain de soleil avec roulette
DE: Sonnenliege

ASSEMBLY INSTRUCTION
INSTRUCCIONES DE MONTAJE
INSTRUCTIONS DE MONTAGE
MONTAGEANWEISUNG

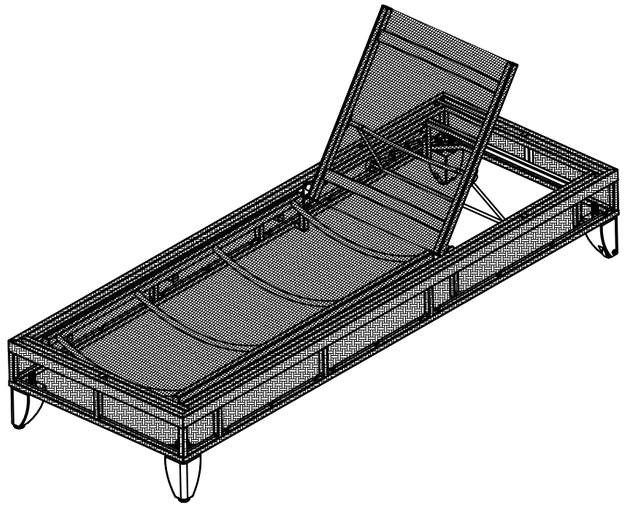

www.lifestylegarden.com

WARNING

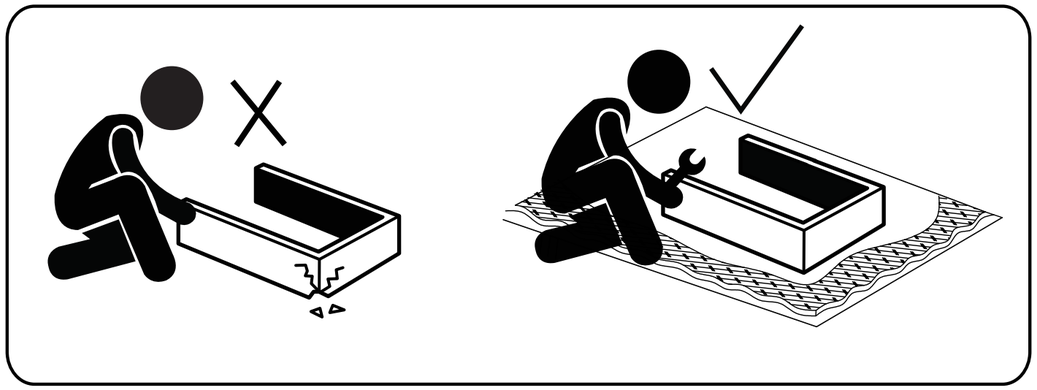

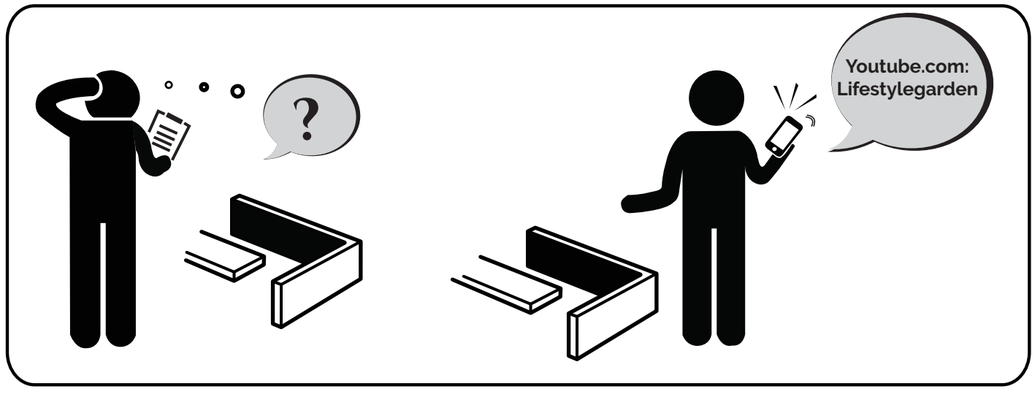

PACKAGE CONTENTS

A

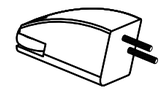

Q'ty : 1

B

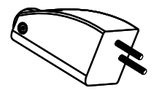

Q'ty : 1

C

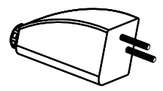

Q'ty : 2

HARDWARE CONTENTS

AA

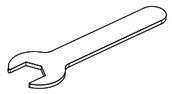

Q'ty : 2

BB

Q'ty : 8

CC

Q'ty : 8

DD

Q'ty : 8

EE

Q'ty : 8

ASSEMBLY

STEP 1

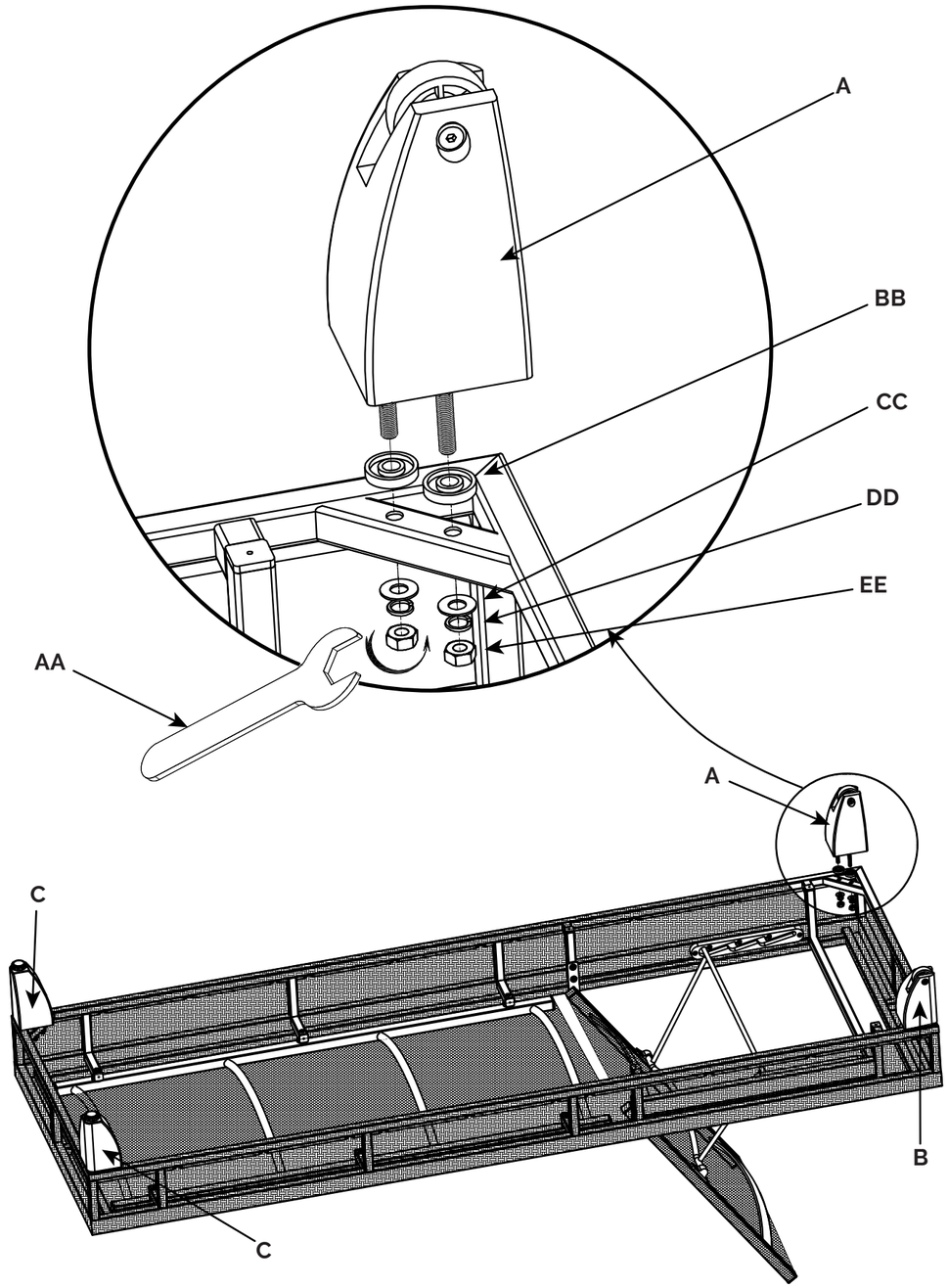

ASSEMBLY

FINISHED.

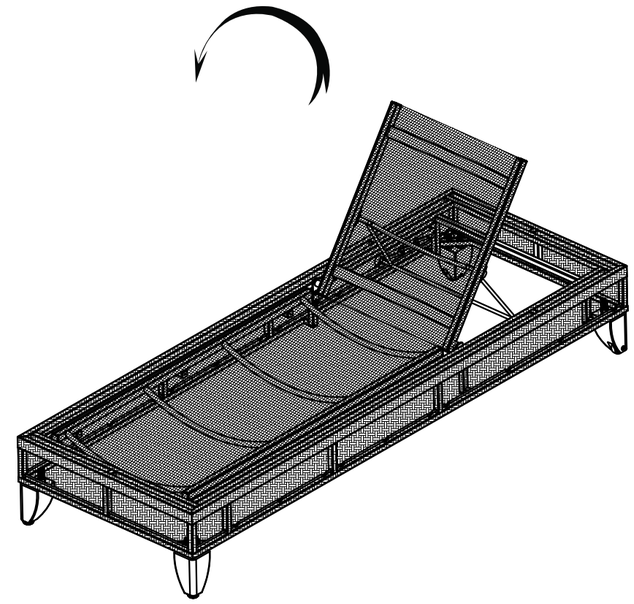

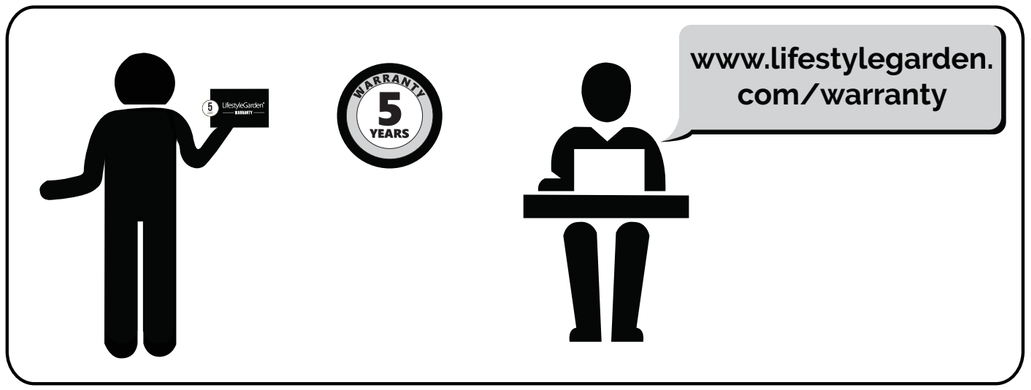
WARRANTY
5
YEARS
www.lifestylegarden.
com/warranty